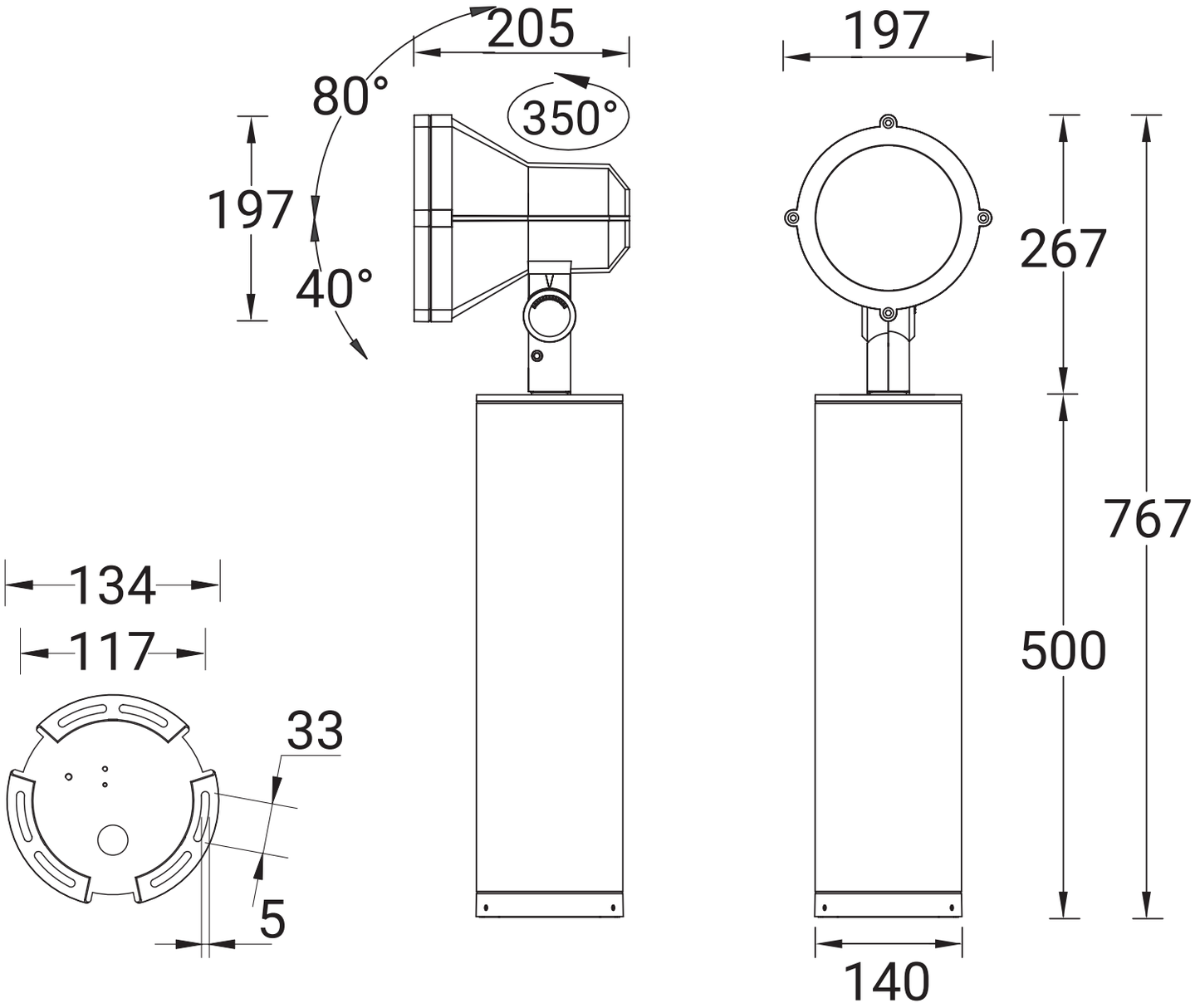MI-50453