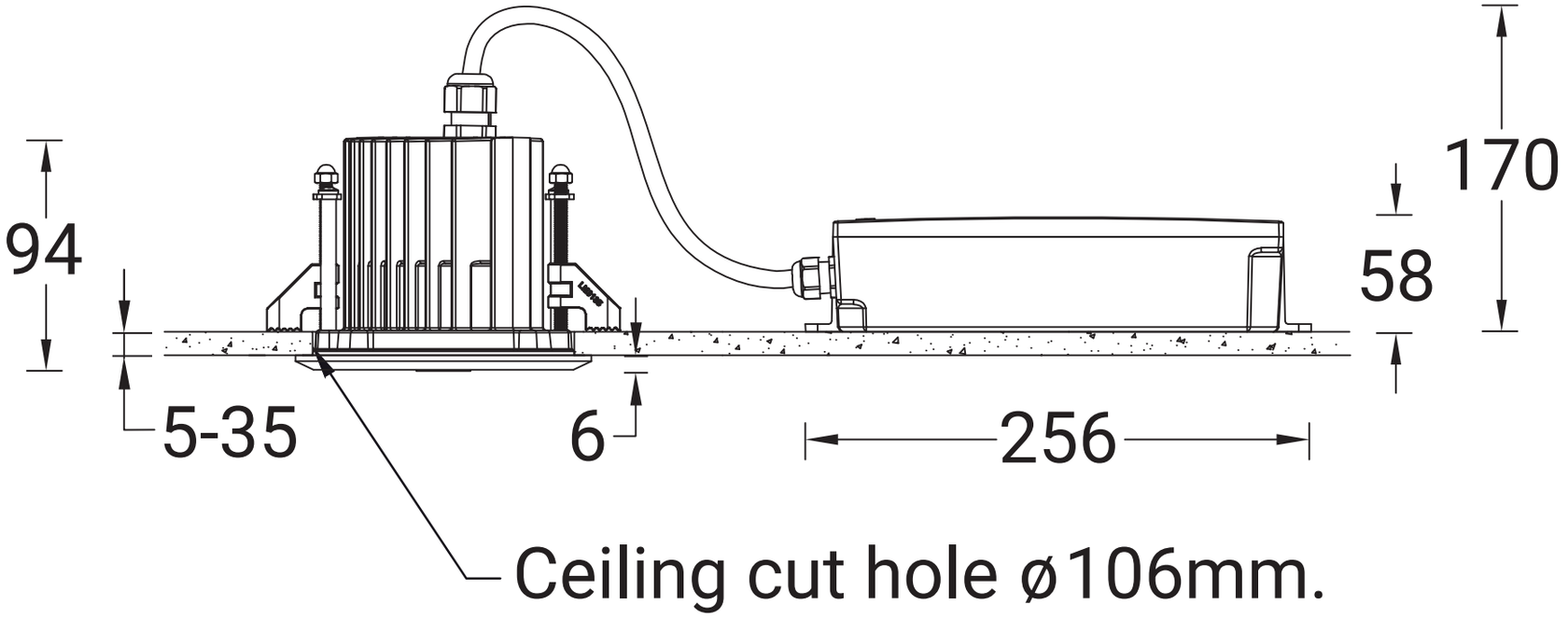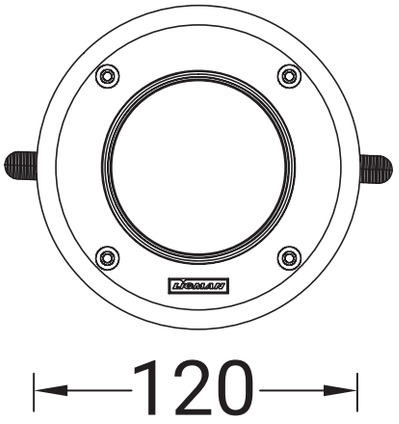NI-80501-A