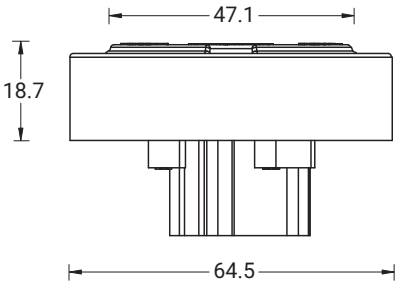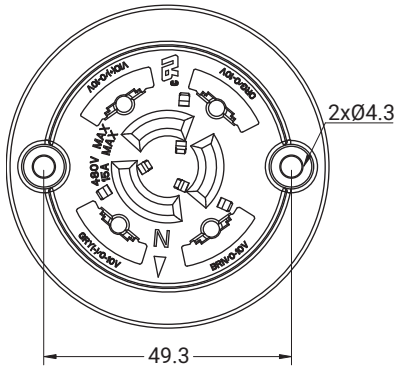A90891