DINUY

PT GAR PR1

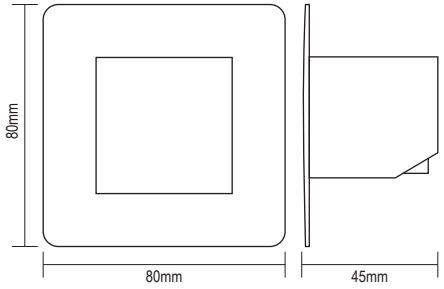

Fig. 1

E

PULSADOR DE PROXIMIDAD SIN CONTACTO

ESPECIFICACIONES TÉCNICAS

Tensión de Alimentación	230V~ 50Hz
Consumo	0,5W
Carga a 230V Lámparas LED Incandescencia / Halógenas 230V Halógenas 12V con trafo electrónico Halógenas 12V con trafo inductivo Fluorescencia Motores o Extractores	Relé libre de tensión 16A 400W 3000W 3000W 2400W 1300W (130µF) 200VA
Instalación	En caja de mecanismo, mediante garras
Modos de Funcionamiento	Impulso, Telerruptor o Temporizador
Temporización	Impulso: 1seg Temporizador: 30seg ~ 10min
Distancia detección	5cm ~ 30cm
Dimensiones	80 x 80 x 45mm
Peso	108g
Temperatura Funcionamiento	0ºC ~ +40ºC
Grado de Protección	IP20 según UNE20324
Normativa	UNE-EN60669-2-1 y UNE-EN60669-2-3

DESCRIPCIÓN

El nuevo Pulsador de Proximidad de DINUY permite la activación de la iluminación, o la apertura de una puerta automática, sin necesidad de contacto físico con el mecanismo, simplemente mediante el acercamiento de la mano al mismo.

Con esta solución ya no es necesario tocar físicamente ninguna superficie para, por ejemplo, activar la iluminación, reduciendo, por lo tanto, los riesgos de un posible contagio.

Tres modos de funcionamiento: Temporizador rearmable, Impulso o Telerruptor.

El ajuste en la distancia de detección, hacen que la solución sea muy precisa y eficaz, reduciendo las activaciones no deseadas, adecuando su activación a las necesidades reales de cada instalación.

Dispone de un LED rojo que permite la localización del Pulsador de Proximidad en la oscuridad.

Incorpora un relé libre de tensión que permite el control de todo tipo de cargas, desde la iluminación, hasta motores de puertas automáticas. Además, incorpora el control del paso por cero en le relé, lo que permite la conmutación de grandes cargas sin el peligro de que el contacto del relé se deteriore.

Instalación empotrada compatible con caja de mecanismos standard, mediante garras de sujección.

Marco de color blanco y área interior color rojo traslúcido.

De gran utilidad cuando se desea evitar el contacto con elementos de uso masivo, o público, por razones de higiene o, incluso, de comodidad, en entornos en la hostelería, hospitales, restaurantes, industria, etc.

GB

TOUCHLESS PROXIMITY PUSHBUTTON

TECHNICAL DATA

Power supply	230V~ 50Hz
Consumption	0,5W
Rated load 230V LED lamps Incandescence / 230V Halogens 12V Halogens electronic transform. 12V Halogens inductive transform. Fluorescence Air extractors	16A free-voltage relay 400W 3000W 3000W 2400W 1300W (130µF) 200VA
Mounting	Into Universal Mechanism box through claws
Working modes	Impulse Timer, Impulse Relay or Timer
Time delay	Pulse: 1sec Timer: 30sec ~ 10min
Detection range	5cm ~ 30cm
Dimensions	80 x 80 x 45mm
Weight	108g
Working temperature	0ºC ~ +40ºC
Protection degree	IP20 according to EN60529
Complies with...	EN60669-2-1 & EN60669-2-3

DESCRIPTION

The new DINUY Touchless Push-button allows switching the lighting or opening an automatic door, without the need of physical contact with the mechanism, simply by bringing the hand closer to it.

With this solution it is no longer necessary to physically touch any surface, for example, to switch the light, thus reducing the risks of possible contagion.

Three operating modes are available: Resettable Timer, Impulse Timer or Impulse Relay.

The adjustment of the detection distance makes the solution very precise and effective, reducing undesired triggering, and adapting its activation to the real needs of each installation.

Incorporates a red LED that allows to be located in the dark.

Voltage-free output relay that allows the control of all types of loads, from lighting to automatic door engines.
In addition, it incorporates the zero-point-control in the relay, which allows the switching of high loads without damaging the contact of the relay.

Recessed installation compatible with standard mechanisms box, using clamping claws.

White frame and translucent red interior area.

Very useful when contact with elements of mass or public use must be avoid, for reasons of hygiene or even comfort, in environments such as hotels, hospitals, restaurants, industry, etc.

DINUY S.A.
c/Auzolan Nº2
20303 Irún (Spain)
info@dinuy.com
www.dinuy.com

ATENCIÓN: ¡Tensión peligrosa!.

¡Los trabajos con equipos eléctricos en la red de 230V, deben ser realizados exclusivamente por técnicos cualificados!.

¡Desconecte la tensión de red antes de proceder al montaje, desmontaje o manipulación del equipo eléctrico!.

WARNING: Hazardous Voltage!.

Work with electrical equipment on the 230V mains must be carried out only by qualified technicians!.

Switch the mains off before installing, removing or handling of electrical equipment!.

GB

OPERATION

The Touchless Pushbutton is triggered by detecting the hand, or some other element, in front of it.

It has 3 adjustable operating modes which can be selected by using a rear control knob:

· Impulse Timer: every time there is a detection, the relay is closed for 1sec.

· Impulse Relay: every time there is a detection, the relay changes state, open-closed-open-closed -...

· Timer: each time there is a detection, the relay is closed for the timing set on the potentiometer. This time is reset each time the hand is detected again.

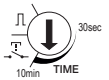

As soon as the Pushbutton is supplied, the device will start with the output relay open (disconnected).

INSTALLATION

1 - Disconnect thepower supply.

2 - Select the required operating mode on the Pushbutton: Impulse Timer, Impulse Relay or Timer.

3 - Install the Pushbutto according to the wiring diagram:

· Fig. 2: using the output as a voltage-free contact.

· Fig. 3: using the output to switch a 230V load.

· Fig. 4: using the output to switch a 24V$_{DC}$ or 24V~ load.

4 - Make sure the load is connected and supply the device.

5 - Adjust the sensing distance potentiometer (DIST) as required.

E

FUNCIONAMIENTO

El Pulsador de Proximidad es accionado al detectar la mano, o algún otro elemento, frente al mismo.

Dispone de 3 modos de funcionamiento ajustables mediante un potenciómetro trasero:

· Modo Impulso: cada vez que hay una detección, el relé se cierra durante 1 segundo.

· Modo Telerruptor: cada vez que hay una detección, el relé cambia de estado, abierto-cerrado-abierto-cerrado-...

· Modo Temporizador: Cada vez que hay una detección, el relé se cierra durante la temporización establecida en el propio potenciómetro. Este tiempo se rearma cada vez que se detecta nuevamente la mano.

En el momento que el Pulsador es alimentado, el aparato volverá con el relé de salida abierto (desconectado).

INSTALACIÓN

1 - Quite la corriente.

2 - Seleccione en el Pulsador el modo de funcionamiento que se requiere: Impulso, Telerruptor o Temporizador.

3 - Instale el Pulsador según el esquema de instalación:

· Fig. 2: utilizando la salida como contacto libre de tensión.

· Fig. 3: utilizando la salida para activar una carga a 230V.

· Fig. 4: utilizando la salida para activar una carga a 24Vcc o 24V~.

4 - Asegúrese de tener conectadas la carga y alimente el aparato.

5 - Ajuste el potenciómetro de distancia de detección (DIST) según lo deseado.

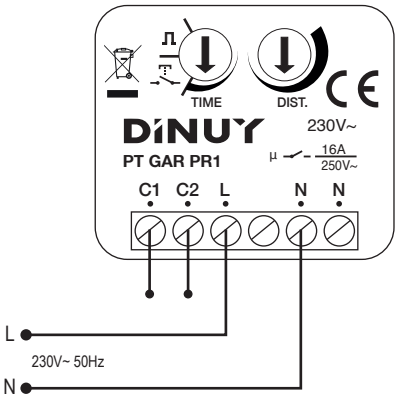

Fig. 2

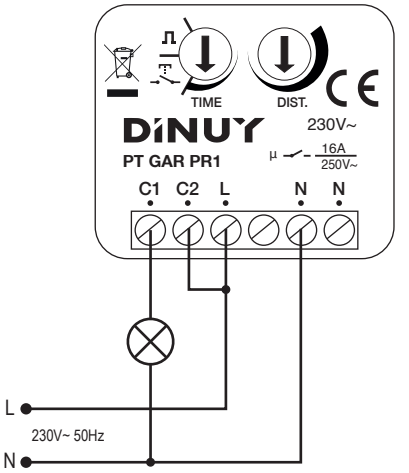

Fig. 3

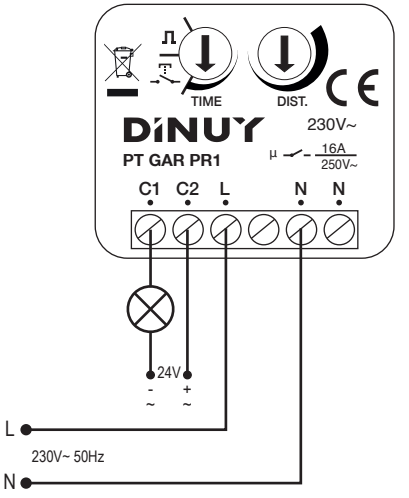

Fig. 4