DiNUY
Brighten up your day

Guía de inicio rápido

Detectores multifunción con cobertura selectiva

DM SUP B1X

DM BRA B1X

DM TEC B1X

DM TEC B3X

DM TEC PAX

1 ¿ Cómo obtengo la aplicación?

a. Descarge e instale la APP DINUY - Configure.

b. Regístrese y valide el correo que recibirá para acceder a la APP.

DiNUY

Available on the App Store

GET IT ON Google Play

Si no encuentra el correo revise la carpeta de spam.

2 Montaje del detector.

a. Instale el detector siguiendo el esquema eléctrico.

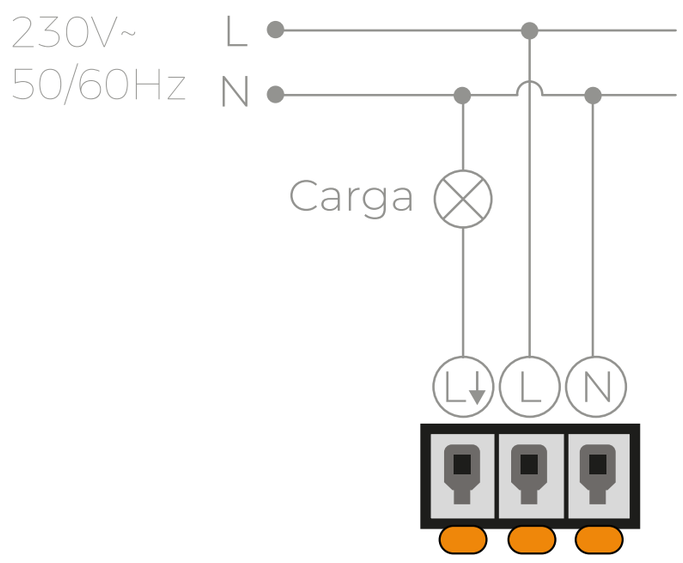

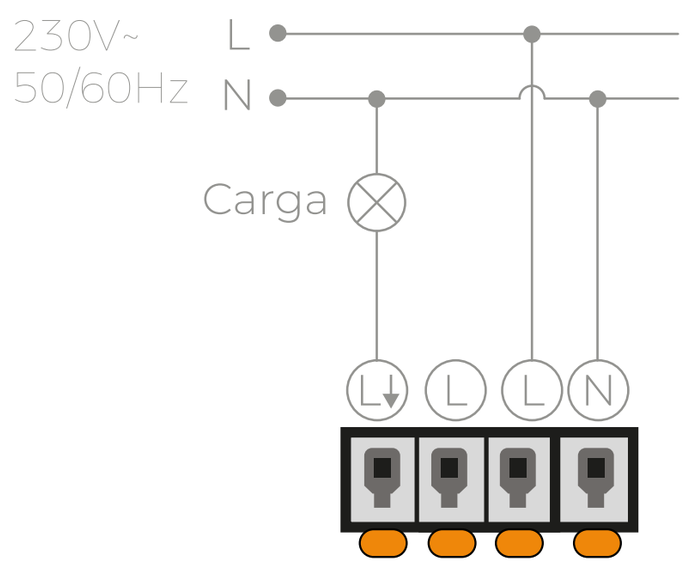

b. El detector emite una luz azul para avisar que el Bluetooth está listo para recibir envios desde el móvil.

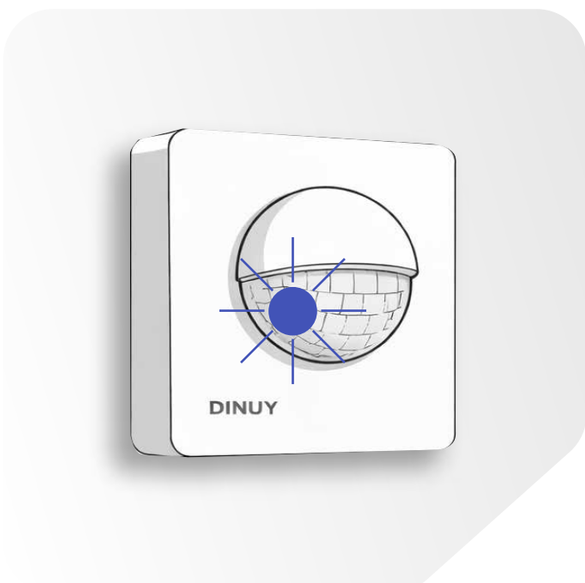

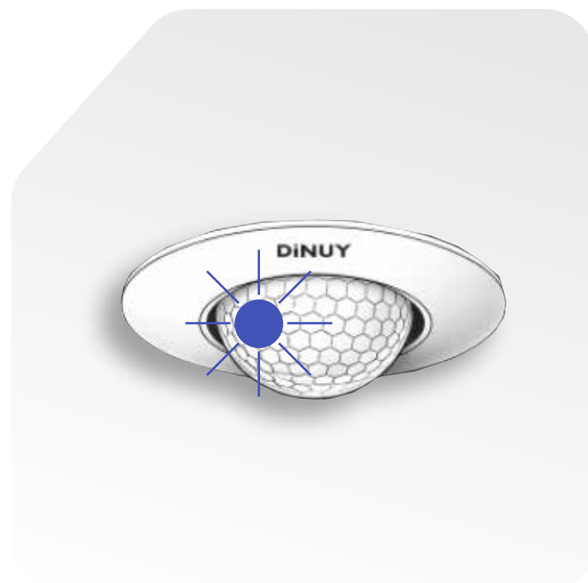

Permanecerá encendido durante 2 horas.

3 Configuración de fábrica.

Los Detectores de DINUY son suministrados con una configuración ““ Plug & Play ” válida para muchas aplicaciones como las siguientes:

- Modo de funcionamiento: detector de movimiento.
- Temporización: 1 minuto.
- Luminosidad: deshabilitada.
- Cobertura: máxima.

Para modificar estos parámetros, puede hacerlo de manera rápida y precisa con su móvil mediante la APP DINUY - Configure.

a. Pulse « DETECTORES ».

b. Pulse « +Nueva plantilla ».

c. Seleccione el modelo a configurar.

4 Configuraciones: básica y avanzada.

a. En la pestaña « BÁSICOS » se seleccionan los ajustes principales de los detectores.

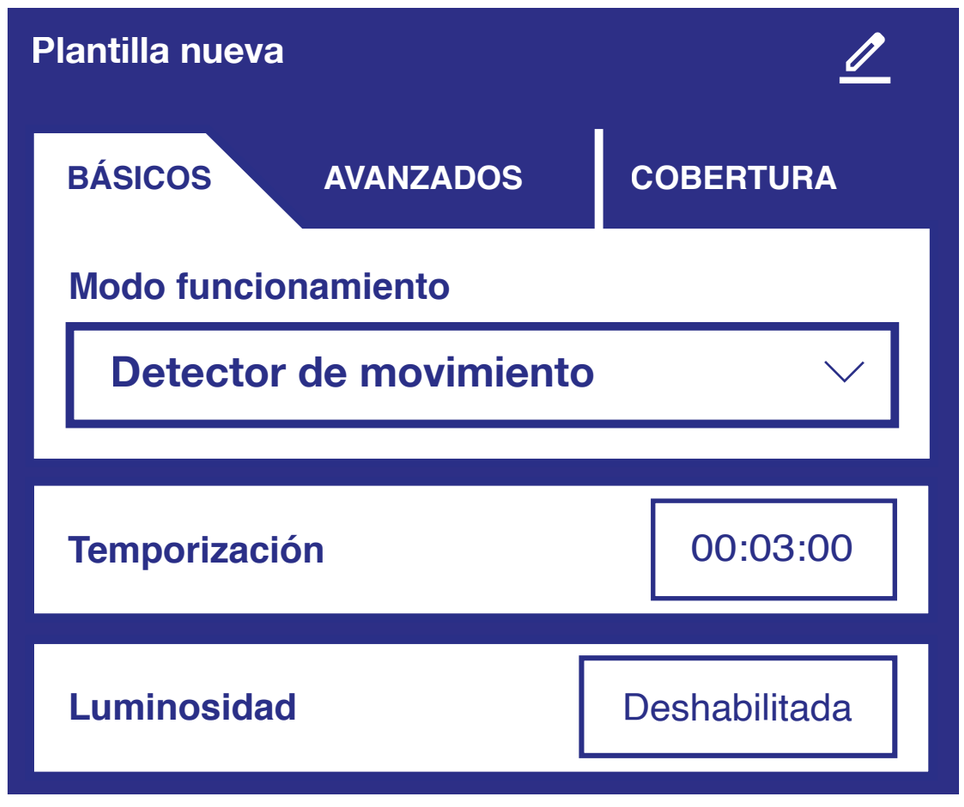

- En « Modo funcionamiento » se elije el modo de actuación del detector:

  Detector de movimiento. Se activa ante movimiento.
  Detector de presencia. Se activa ante movimiento y luz ambiental.
  Detector crepuscular. Se activa ante luz ambiental.

- « Temporización » Se introduce el tiempo que estará activado después de una detección.
- « Luminosidad » Se introduce el nivel de luminosidad.

b. En la pestaña « AVANZADOS » se seleccionan opciones no relacionadas con la detección.

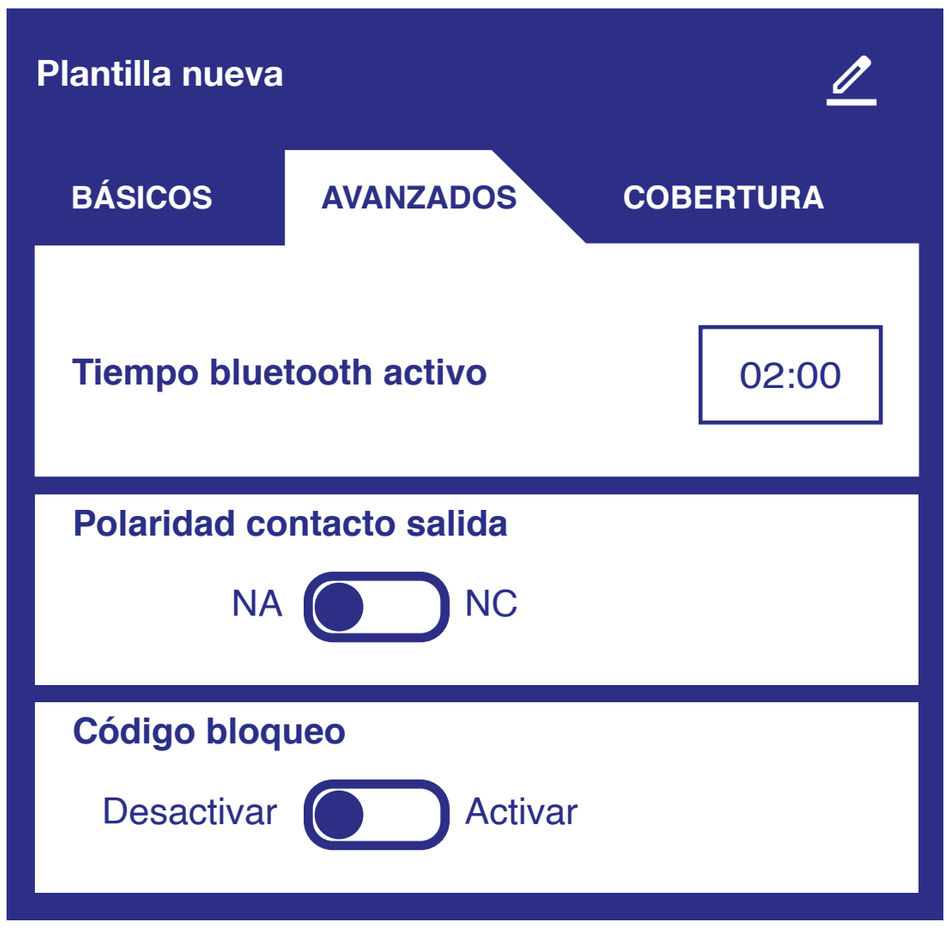

- « Tiempo bluetooth activo » se introcuce el tiempo de activación del Bluetooth una vez que el detector está encendido.

- « Polaridad contacto salida » Opción de cambio de polaridad del detector. El dispositivo corta el relé al detectar, en lugar de hacer contacto.

- « Código bloqueo » Introduzca un pin de 4 dígitos para evitar el acceso al sistema sin permiso.

5 Configuraciones: cobertura selectiva.

En la pestaña « COBERTURA » se pueden seleccionar las zonas de detección pulsando sobre las pestañas « ÁREA ».

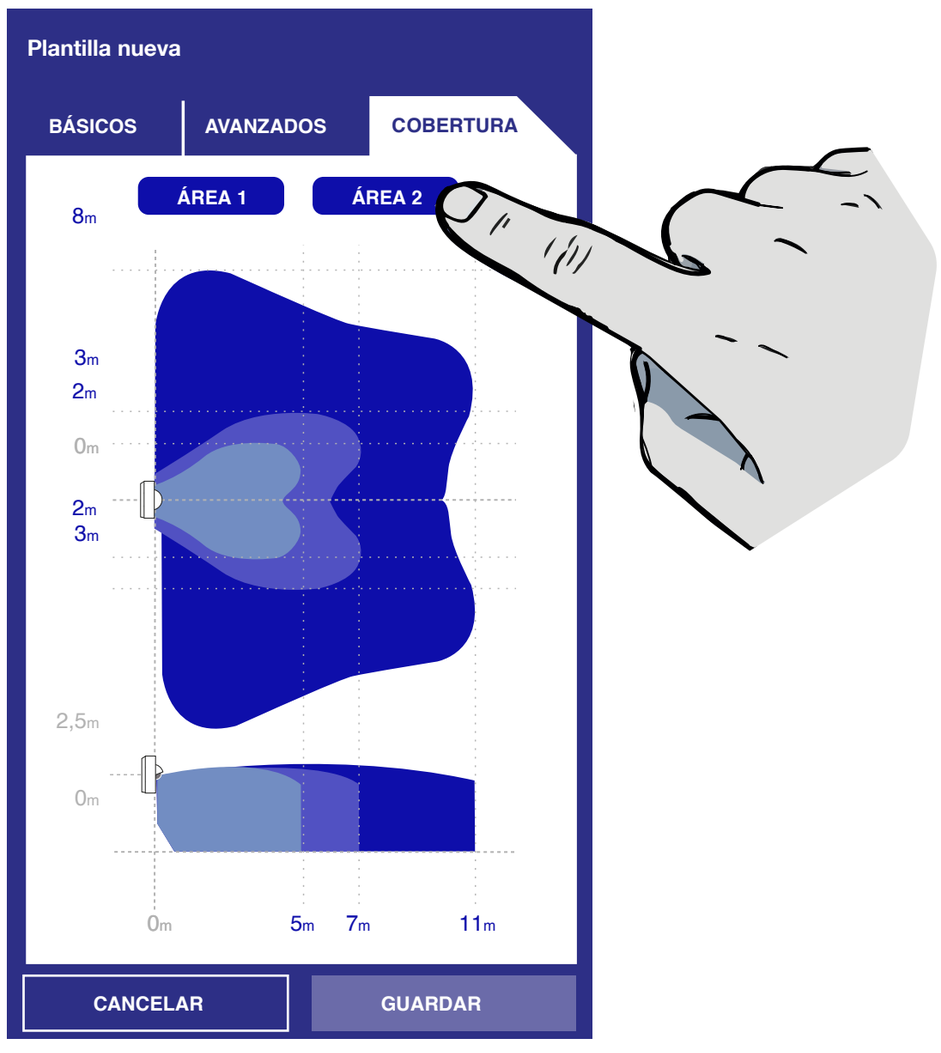

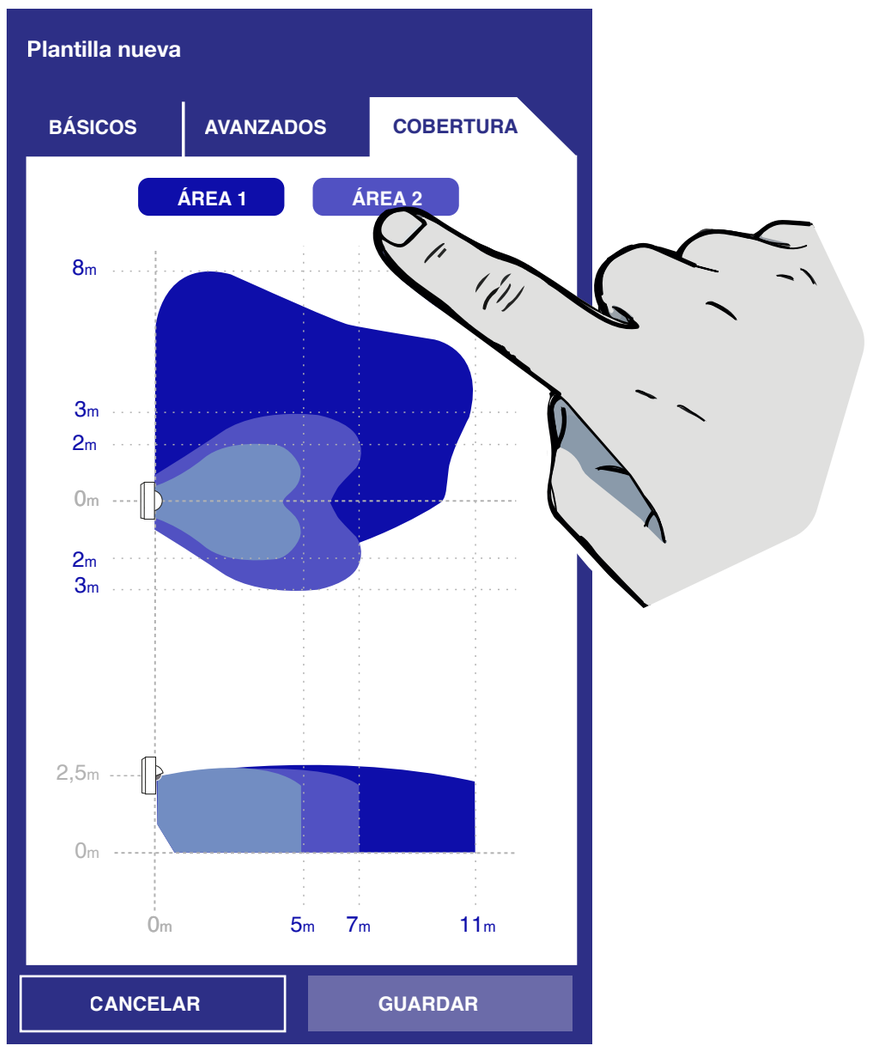

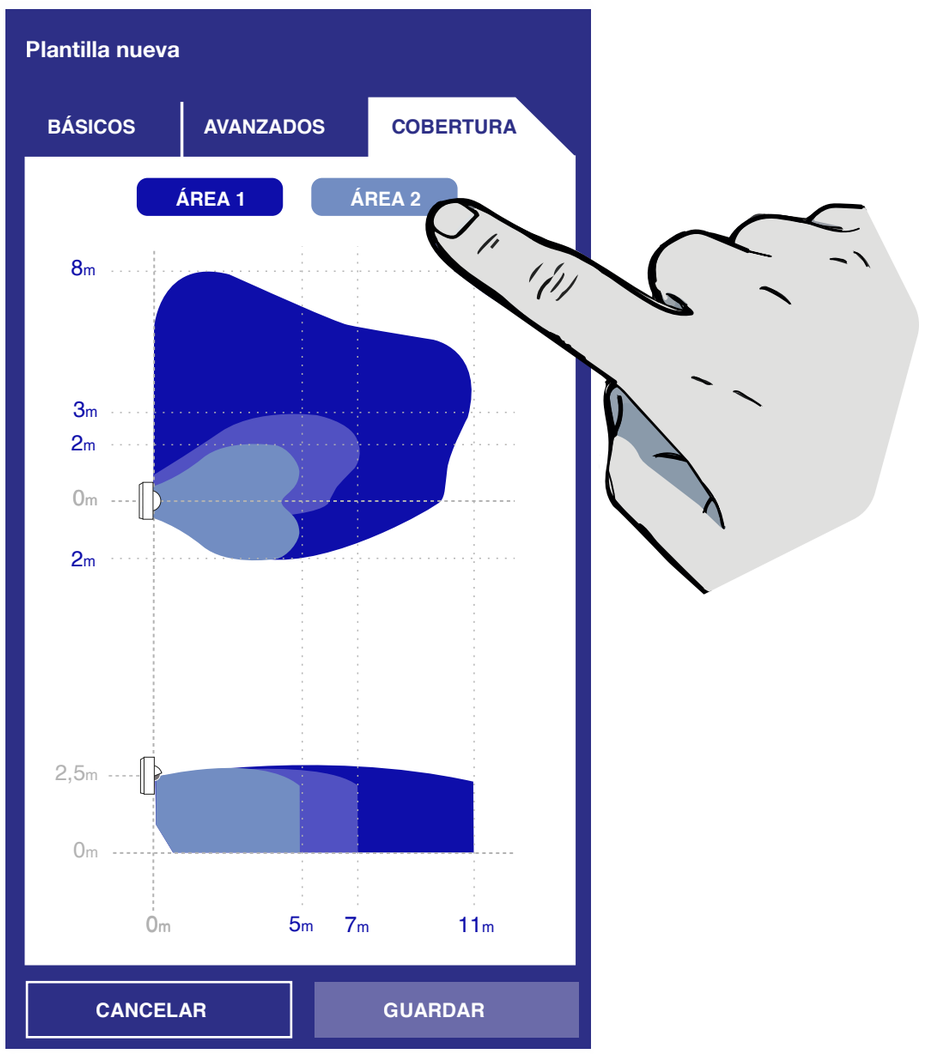

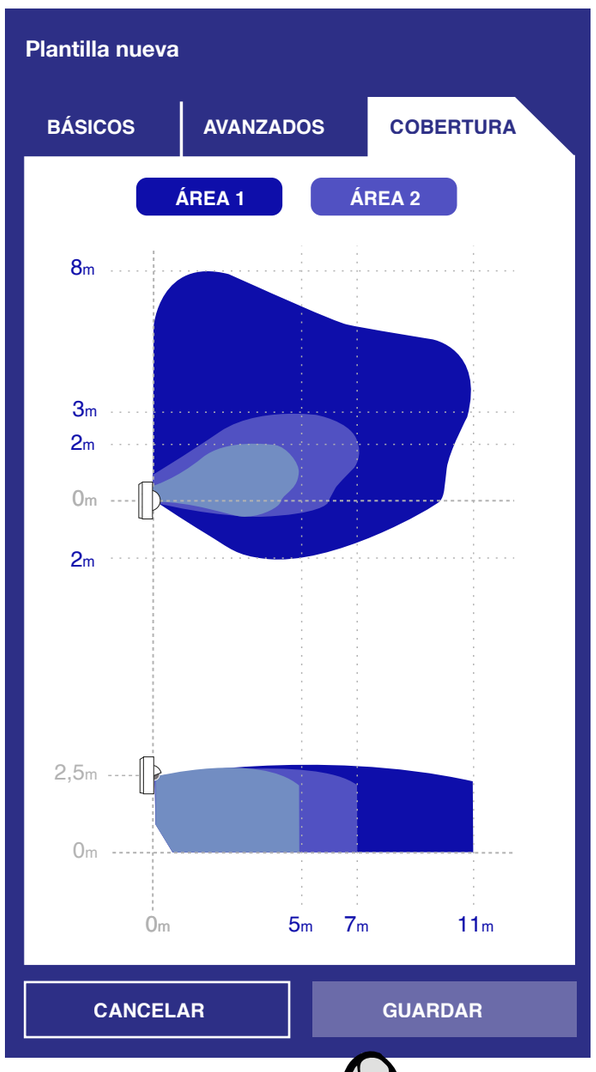

- Una vez configurado pulse « GUARDAR » para finalizar con la configuración.

6 Enviar configuración.

- Al pulsar sobre « ENVIAR », el sistema detecta los dispositivos del entorno del mismo tipo de la plantilla configurada. Tras seleccionar el dispositivo correcto el sistema indicará el éxito del envío a través del mensaje « Configuración enviada ».

- Si la configuración ha sido enviada correctamente, la carga conectada emitirá 3 parpadeos con lo que se confirma la configuración.

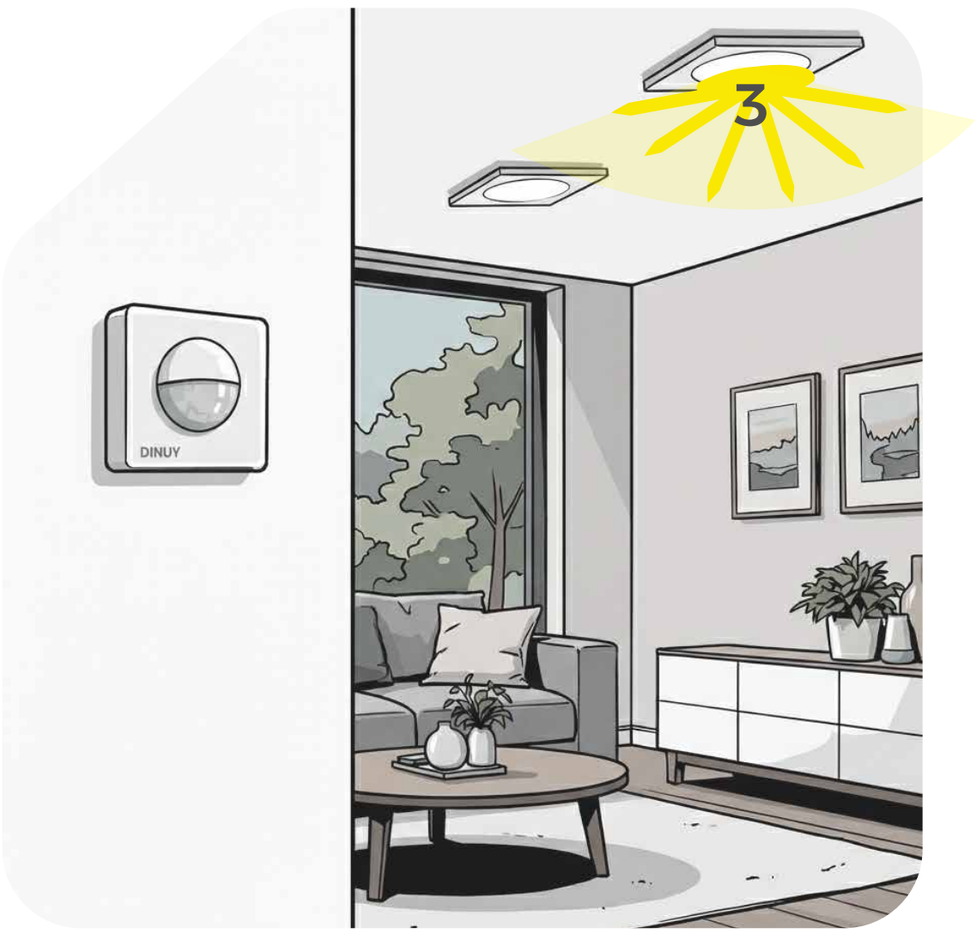

Auzolan 2
20303 IRUN
T 943 62 79 88
E soporte@dinuy.com