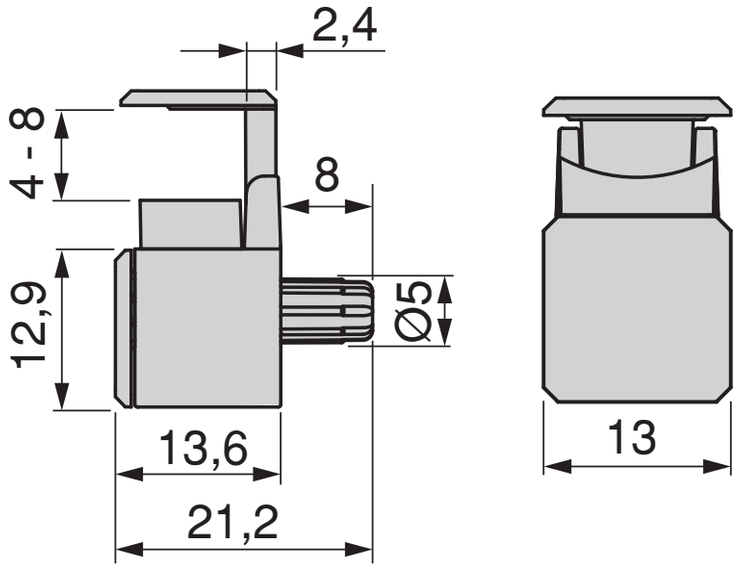
2,4
4 - 8
8
12,9
Ø5
13,6
21,2
13