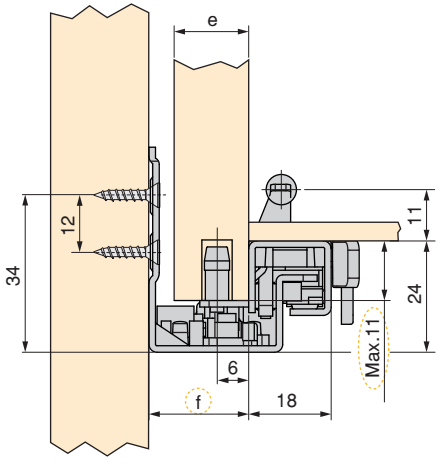

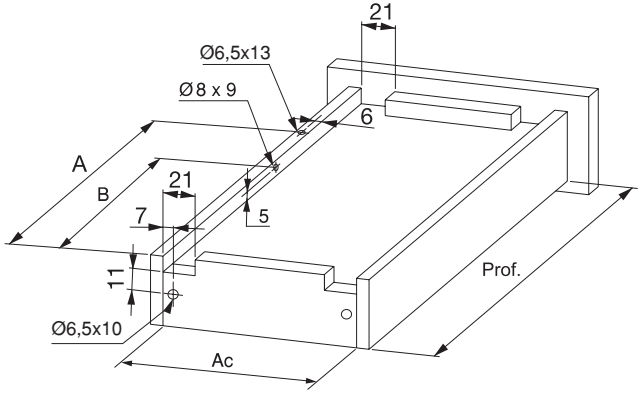
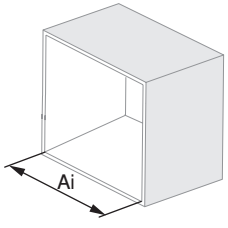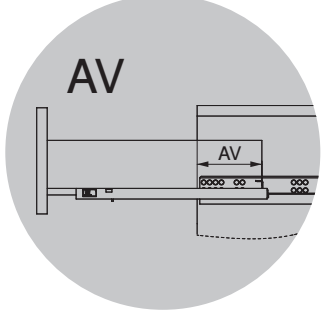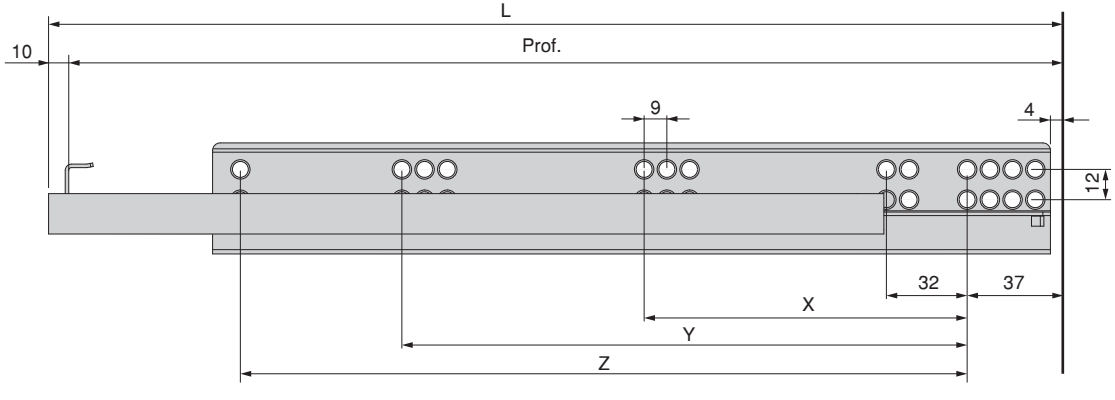
e	f	Ac
max.16	21	Ai - 42