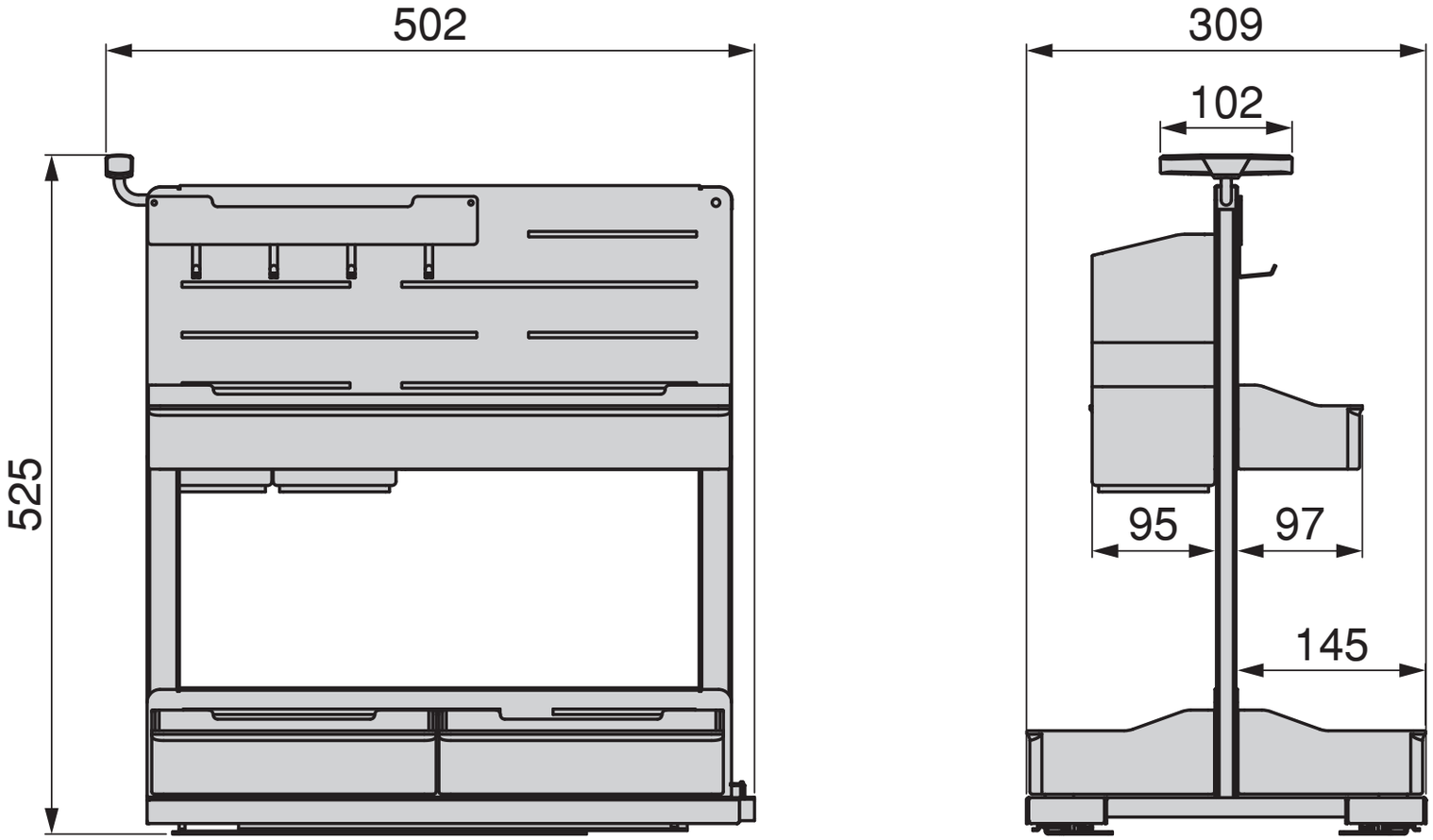
502
525
309
102
95
97
145