

LED NEBOA DOWNLIGHT INSTRUCTION

Notes:
-Only qualified electrician is allowed to do the installation, maintenance and inspection for safety concern. It is dangerous for non-professional operators.
-Recessed installation only.
-Do not install the product in high temperature or humid places.
-75mm space should be left around the product for ventilation, do not cover the luminaire under any circumstances.
-Storage conditions: room temperature, dry environment.

Installation:
Picture 1. Turn off the power.
Picture 2. Drill a suitable mounting hole on ceiling according to size requirement shown in the technical parameters sections for each luminaire size.
Picture 3. Open the silicone plug in the position of the luminaire, adjust the dip switch, select the needed color temperature and power, adjust it, and then cover the silicone plug.
Picture 4. Connect the input terminal to the electric supply (220-240V), and ensure that the connection works correctly.
Picture 5. Pinch both springs, then push light into installation hole, hangers rebound and chuck automatically. Make sure the luminaire is fixed well. Picture 6. Double-check if everything is well-connected, then turn on the power.

Notas:
-Solo un electricista calificado puede realizar la instalación, el mantenimiento y la inspección por motivos de seguridad. Es peligroso para operadores no profesionales.
-Solo para instalaciones empotradas.
-No instale el producto en lugares húmedos o con altas temperaturas.
-Se debe dejar un espacio de 75 mm alrededor del producto para ventilación y no se debe cubrir la luminaria en ningún momento.
-Condiciones de almacenamiento: temperatura ambiente, ambiente seco.

Instalación:
Imagen 1. Apague la corriente antes de empezar la instalación.
Imagen 2. Haga un agujero de montaje en el techo siguiendo las medidas y tamaños mostradas en la sección de parametros técnicos para cada tamaño de luminaria en el techo según los requisitos de tamaño de los diferentes elementos.
Imagen 3. Abra la tapa de silicona en la posición de la lámpara, ajuste el interruptor DIP, seleccione la temperatura de color y la potencia deseada, ajústelo y luego cubra la tapa de silicona.
Imagen 4. Conecte la terminal de entrada al suministro eléctrico (220-240 V) y asegúrese de que la conexión funcione correctamente.
Imagen 5. Apriete ambos resortes, luego empuje la luminaria en el agujero de instalación, los ganchos se ajusten y sujetan automáticamente. Asegúrate de que la luminaria esté bien sujeta. Imagen 6. Vuelva a verificar si todo está bien conectado y luego encienda la corriente.

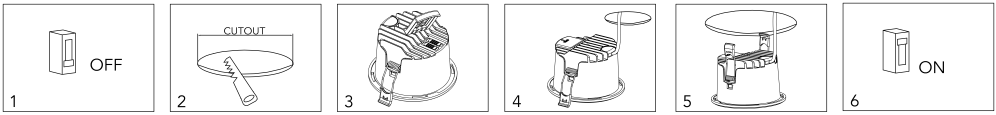

Technical parameters | *Parámetros técnicos*

Part No	NEBOA2906BCCT	NEBOA2913BCCT		NEBOA2920BCCT		NEBOA2937BCCT		NEBOA2944BCCT	
Input Voltage | Voltaje de Entrada (VAC)	220-240VAC								
Input Current | Corriente de Entrada (A)	0.08	0.08	0.12	0.07	0.09	0.11	0.15	0.18	0.26
Power | Potencia (W)	6	6	9	9	12	14	20	24	35
Power Factor | Factor de Potencia	>0.5			>0.9					
Color Temperature | Temperatura de luz (K)	3000 / 4000 / 5700								
Luminous Flux | Flujo Luminoso (Lm)	540/600/570	600/660/630	900/990/945	945/1035/990	1260/1380/1320	1470/1680/1540	2100/2400/2200	2520/2880/2640	3675/4200/3850
Beam Angle | Haz de luz (º)	60°								
Cutout | Medida Corte de Instalación	Φ68-76mm	Φ90-98mm		Φ120-130mm		Φ145-155mm		Φ195-210mm	
Lifespan | Horas de vida (hour)	30000								
Protection Rate | Grado de Portección (IP)	IP65								
Working Temperature | Temperatura en funcionamiento (ºC)	-20~40								
CRI (Ra)	>80								





Product size | *Tamaño producto*

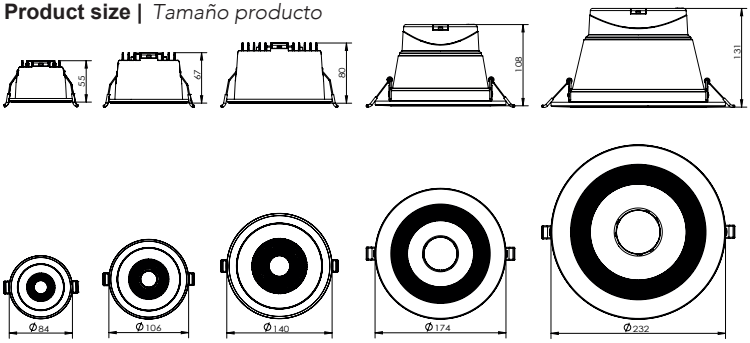

Warning | *Advertencia*

* Power should be cut off before installation, maintenance or inspection. | *Se debe cortar la corriente antes de la instalación, mantenimiento o inspección.*
* Please install and use the light strictly according to the instruction. | *Instale y utilice la luminaria siguiendo todas las instrucciones de instalación y avisos de precaución.*
* Do not disassemble or open the luminaire without consent of the manufacturer. | *No desmonte o abra la luminaria sin supervisión o consentimiento del fabricante.*
* Using the luminaire outside the working temperature range of -20ºC ~ +40ºC will shorten the lifetime of the luminaire. | *Utilizar la luminaria fuera del rango de temperatura de -20°C ~ +40°C acorta la vida útil del producto.*