TIME
Monomando de ducha con columna Gyro

Cromo - 47 699 470

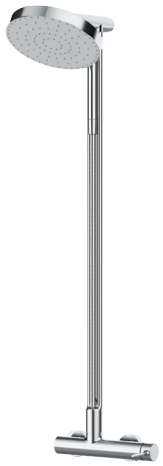

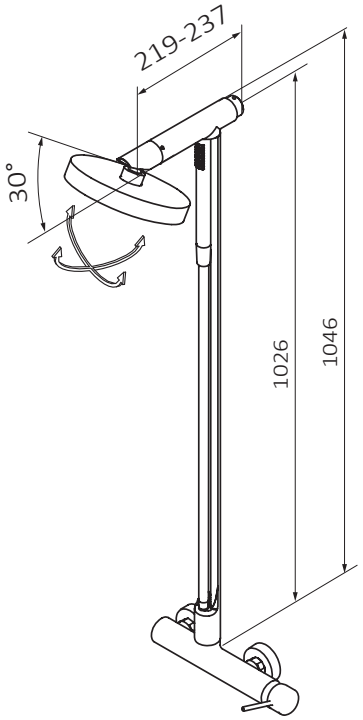

SERIE: **TIME** PRODUCTO: **Monomando de ducha con columna Gyro**

ACABADO: **Cromo** REFERENCIA: **47 699 470** EAN 13: **8435200297165**

INFORMACIÓN DE PRODUCTO EMBALADO: PESO: ANCHO: **080708.99 cm** LARGO: **080708.99 cm** ALTO: **080708.99 cm**

LINK INSTRUCCIONES DE MONTAJE:

ESPECIFICACIONES TÉCNICAS:

- PRESIÓN RECOMENDADA: 1 a 5 bares
- PRESIÓN MÁXIMA DE USO: 10 bares
- TOMAS DE ENTRADA: (H) G 3/4”
- TOMAS DE SALIDA: G 1/2”
- Desviador/Inversor: En giro de columna
- Cartucho Monomando estándar
- Con excéntricas de ± 20 mm
- Sensibilidad y acústica según norma EN ISO 3822
- Rociador Gyro Orientable 1F Ø200 mm ABS- Caudal a 3 bar máx. apertura: 16.1 l/min
- Mango de ducha Tube 1F 15x45 mm Latón- Caudal a 3 bar máx. apertura: 16.8 l/min

ESPECIFICACIONES DE MATERIAL:

- Cuerpos mecanizados en latón
- Recubrimiento en baño electrolítico Ni-Cr.
- Maneta metálica

ESPECIFICACIONES DE USO:

- Tecnología GRB soft, ajuste de cartucho con tolerancia 0. Sistema que atenúa cualquier ruido residual
- El cartucho transmite los movimientos manuales del usuario en la selección de flujo de agua y temperatura
- Cartucho fabricado con plásticos avanzados y compuesto por cerámicas sinterizadas a alta presión con gran resistencia al desgaste
- Patente internacional: sistema de vaciado de prevención de la legionella y antigoteo
- Mango de ducha magnetizado para su correcta colocación, permite ocultar flexo y mango durante el uso de la columna en modo rociador. Evita soportes adicionales
- Desviador integrado en columna GYRO que permite selección de ducha o rociador mediante giro de barra

LISTA DE RECAMBIOS:

- 00010083: Maneta monomando Time para grifos de pared
- 00005041: Cartucho monomando con vaciado
- 00005090: Cartucho desviador Gyro 2 vías
- 080103: Juego excéntricas monomando

T +34 976 50 41 70 / F +34 976 50 41 35
info@grb.es / www.grbmixers.com
Alaún, 19 Pla-Za / 50197 Zaragoza / Spain

GRB is a Spanish Certified Product. CEE