HIDROMASAJE
Soporte Pipe
·
Cromo- 050 055



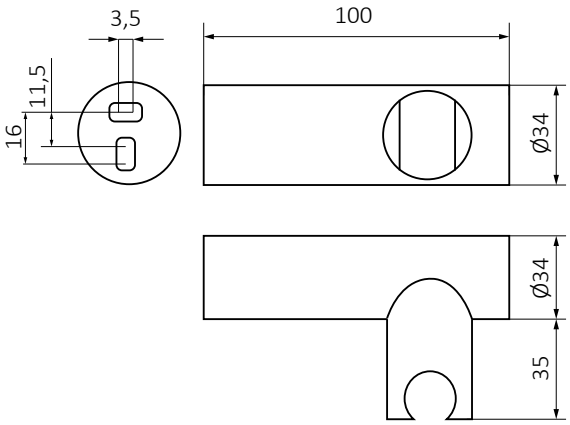

50

Colección: **HIDROMASAJE** Producto: **Soporte Pipe** ·
ACABADO: **Cromo** REF:**050 055** EAN 13:**8435200023481**

INFORMACIÓN DE PRODUCTO EMBALADO: PESO: **0,087 KG** ANCHO: **7,5 CM** LARGO: **4 CM** ALTO: **18 CM**

LINK INSTRUCCIONES DE MONTAJE: http://d7rh5s3nxmpy4.cloudfront.net/CMP2592/files/040826_03_MAIL_INSTRUCCIONES_GENERALES_3_A%C3%91OS.pdf

ESPECIFICACIONES TÉCNICAS

› PRESIÓN RECOMENDADA: 1 a 5 bares
› PRESIÓN MÁXIMA DE USO: 10 bares

ESPECIFICACIONES DE USO

› Orientable
› Material: ABS

ESPECIFICACIONES DE MATERIAL

› Recubrimiento en baño electrolítico Ni-Cr.

T +34 976 50 41 70 / F +34 976 50 41 35 / info@grb.es
www.grbmixers.com / Alaún, 19 Pla-Za / 50197 Zaragoza / Spain

GRB is a Spanish Certified Product. CEE