▶ VAREADOR ELÉCTRICO DE OLIVA
▶ VAREJADOR ELÉTRICO DE AZEITONAS
▶ ELECTRIC OLIVE HARVESTER
▶ VIBREUR ÉLECTRIQUE D'OLIVES

VA1

Guía de usuario
Guia do utilizador
User guide
Guide de l'utilisateur

BELLOTA

CONTENIDO

1. Advertencias de seguridad....4
1.1 Símbolos presentes en el manual....4
1.2 Seguridad en el área de trabajo....5
1.3 Seguridad eléctrica....5
1.4 Seguridad personal....6

2. Recomendaciones para el uso....7
2.1 Antes de usar su máquina....7
2.2 Durante el uso de su máquina....7
2.3 Mantenimiento y precauciones de la batería....8

3. Descripción del producto....9
3.1 Componentes del vareador....9

4. Especificaciones técnicas....10

5. Intrucciones de montaje....11
5.1 Montaje del vareador....11
5.2 Conexión de la fuente de alimentación....12

6. Instrucciones de uso....13
6.1 Puesta en marcha....13
6.2 Recomendaciones de uso....13

7. Mantenimiento....14
7.1 Después de usar....14
7.2 Mantenimientoestacional....15

8. Solución de problemas....16

9. Servicio post-venta y garantía....17

En primer lugar, queremos agradecerle la confianza que ha depositado en nosotros y en nuestro vareador VA1.

BELLOTA HERRAMIENTAS, S.L.U. no se hará responsable de los daños a personas, animales o propiedades causados por el uso negligente deliberado del vareador o bien de los daños debidos al uso negligente por no seguir las instrucciones contenidas en el presente manual.

NOTA: Este producto podría no coincidir exactamente con la imagen mostrada en este manual. Lea completamente estas instrucciones antes de utilizar su aparato. Este manual es parte integrante del producto Consérvelo en un lugar seguro para futuras consultas.

1. Advertencias de seguridad

GUARDE ESTE MANUAL DE INSTRUCCIONES PARA FUTURAS REFERENCIAS. Los gráficos de este manual son para referencia, pueden variar del aspecto real de la herramienta. Lea detenidamente todas las advertencias de seguridad y todas las instrucciones que se detallan a continuación. Todo uso negligente o indebido del vareador puede provocar lesiones graves o mortales.

1.1 Símbolos presentes en el manual

- Lea cuidadosamente este manual antes de utilizar la herramienta.
- Advertencia, puede existir riesgo de accidente, lesión personal o daños a la propiedad.
- Importante, pueden existir instrucciones o medidas a tomar en cuenta para evitar algún tipo de riesgo o daño.
- Notas, indican sugerencias útiles a la hora de utilizar el producto.
- Utilice siempre guantes de protección homologados para la tarea que va a realizar.
- Utilice gafas protectoras para evitar lesiones.
- Utilice botas de caucho antideslizantes resistentes a los productos químicos, no utilizar sandalias ni andar descalzos.

Cumpla estrictamente con las leyes y normativas sobre eliminación de residuos de los respectivos países.

Los aparatos eléctricos y electrónicos no se pueden tirar a la basura doméstica.

Está prohibido deshacerse de los equipos desguazados

1.2 Seguridad en el área de trabajo

- Mantenga el área de trabajo limpia y bien iluminada.
- No manipule la herramienta en entornos explosivos, como en presencia de líquido, gas o polvo inflamables.
- Mantenga alejados a los niños y otras personas mientras trabaja con la herramienta y mantenga la concentración, cualquier distracción puede hacer que pierda el control.

1.3 Seguridad en el área de trabajo

- No exponga la herramienta a la lluvia o condiciones de humedad. Si entra agua en la herramienta aumenta el riesgo de choque eléctrico.
- La clavija de la herramienta debe coincidir con el toma corriente. Nunca modifique una clavija. No use ningún tipo de adaptador para clavijas de herramientas puestas a tierra.
- Clavijas modificadas y enchufes diferentes aumentan el riesgo de choque eléctrico.
- Evite el contacto del cuerpo con superficies puestas a tierra como tuberías, radiadores, cocinas eléctricas y refrigeradores. Hay un mayor riesgo de choque eléctrico si el cuerpo está puesto a tierra.
- No exponga la herramienta a la lluvia o condiciones de humedad. Si entra agua en la herramienta aumenta el riesgo de choque eléctrico.
- Evite el contacto del cuerpo con superficies puestas a tierra como tuberías, radiadores, cocinas eléctricas y refrigeradores. Hay un mayor riesgo de choque eléctrico si el cuerpo está puesto a tierra.
- No fuerce el cable. Nunca utilice el cable para transportar, levantar o desconectar la herramienta. Mantenga el cable lejos del calor, aceite, bordes afilados o piezas en movimiento. Los cables dañados o enredados aumentan el riesgo de choque eléctrico.
- Cuando maneje una herramienta en exteriores, utilice una extensión especial para uso en exteriores. Si el uso de la herramienta en un lugar húmedo es inevitable, use una alimentación protegida por un interruptor de circuito de falla a tierra (GFCI). El uso de un GFCI reduce el riesgo de choque eléctrico.
- La clavija de toma de la batería de la máquina debe encajar con el conector de la batería. No modifique la clavija de la toma ni el enchufe de modo alguno.
- No utilice el cargador cuando el cable o el enchufe estén en mal estado.

1.4 Seguridad personal

El operador debe estar en buen estado físico y mental.

- No utilice la herramienta si se encuentra fatigado o bajo la influencia de drogas, alcohol o algún medicamento.
- Utilice el equipo de seguridad adecuado.
- Utilice el equipo de seguridad en las condiciones apropiadas; esto reduce de manera significativa los daños personales
- Evite arranques accidentales. Asegúrese de que el interruptor está en posición “apagado” antes de conectar a la fuente de alimentación y/o a la batería o transportar la herramienta. Transportar herramientas eléctricas con el dedo sobre el interruptor o conectar herramientas eléctricas que tienen el interruptor en posición de “encendido” puede causar accidentes.
- Retire cualquier llave o herramienta de ajuste antes de encender la herramienta eléctrica.
- Mantenga los pies bien apoyados y equilibrados en todo momento.
- No utilice la herramienta en presencia de niños ni de personas ajenas, con el fin de evitar accidentes o lesiones durante el uso.
- Este aparato pueden utilizarlo niños con edad de 8 años y superior y personas con capacidades físicas, sensoriales o mentales reducidas o falta de experiencia y conocimiento si se les ha dado la supervisión o instrucción apropiadas respecto al uso del aparato de una manera segura y comprenden los peligros que implica. Los niños no deben jugar con el aparato.
- La limpieza y mantenimiento no debe realizarse por niños, excepto mayores de 8 años con supervisión. Mantenga el aparato y el cable fuera del alcance de los niños menores de 8 años.
- Utilice protecciones de seguridad y siempre use gafas protectoras, etc. En condiciones adecuadas, las máscaras antipolvo, los zapatos de seguridad antideslizantes, los cascos, los dispositivos de protección auditiva, etc. pueden mitigar las lesiones personales
- Lleve la indumentaria apropiada, no utilice ropa holgada ni accesorios, y mantenga el pelo, la ropa y las mangas lejos de las piezas móviles. La ropa holgada, los accesorios o el pelo largo pueden quedar atrapados en las piezas móviles.

1.5 Usos y cuidados de la herramienta

- No fuerce la herramienta. Use la herramienta adecuada para el trabajo a realizar.
- No utilice la herramienta si el interruptor no funciona.
- Desconecte la herramienta de la fuente de alimentación y/o de la batería antes de efectuar cualquier ajuste, cambiar accesorios o almacenarla.

Almacene las herramientas fuera del alcance de los niños y no permita su manejo por personas no familiarizadas con las herramientas o con las instrucciones.

- Utilice la herramienta, sus componentes y accesorios de acuerdo con estas instrucciones y de la manera prevista para el tipo de herramienta, en condiciones de trabajo adecuadas.
- Si el cable de alimentación está dañado, debe ser sustituido por el fabricante, por su servicio post-venta o por personal cualificado similar con el fin de evitar un peligro.
- No realice ninguna modificación ni reparación en el aparato. Ante cualquier anomalía en el aparato, no lo use y acuda a un servicio de asistencia autorizado.
- No utilice piezas o accesorios no suministrados o recomendados por BELLOTA.

2. Recomendaciones para el uso de herramienta

2.1 Antes de usar su herramienta

- Es normal que el cargador y la batería se calienten un poco durante la carga.
- Si la batería no se utiliza durante mucho tiempo, es necesario recargarla cada tres meses para prolongar su vida útil.
- Una batería nueva o una batería que no se haya utilizado durante mucho tiempo no alcanzará su capacidad máxima antes de aproximadamente cinco veces de carga y descarga.
- No recargue la batería después de un corto tiempo de uso, ya que puede reducir su vida útil y rendimiento.
- No utilice una batería en mal estado ni desmonte el cargador ni el pack de la batería.
- La batería explotará cuando sea expuesta a fuego. No someta la batería al calor de un horno.
- No cargue la batería en ambientes exteriores y húmedos.
- A medida que disminuye la potencia de la batería, disminuirá la capacidad de corte del diámetro.
- Asegúrese de desconectar la máquina antes de cargarlas No la utilice mientras se carga.
- No guarde la batería en un ambiente húmedo.

2.2 Durante el uso de su herramienta

- Utilice protección para los ojos y ropa gruesa.

2.3 Mantenimiento y precauciones de la batería

- No realice la carga en un entorno por debajo de 0º ni por encima de 45º, ya que podría estropear la batería y el cargador.
- Apague el interruptor antes de conectar la batería. Si el interruptor está encendido, es probable que se produzca una conexión accidental de la batería a la máquina.
- Cargue la batería solo con el cargador designado por el fabricante. El uso de otros cargadores puede provocar incendios y otros peligros.
- Cuando la batería no esté en uso, manténgala alejada de pequeños objetos metálicos como clips para papel, monedas, llaves, clavos y tornillos que puedan provocar un cortocircuito, ya que un cortocircuito puede causar quemaduras o incendios.
- No desmonte ni vuelva a montar la batería.
- No utilice baterías con cortocircuito.
- No utilice la batería cerca de ninguna fuente de calor.
- No exponga la batería al fuego o al agua.
- No realice la carga cerca del fuego o la luz solar.
- No inserte ningún clavo en la batería ni golpee o tire la batería.
- No utilice baterías que estén muy estropeadas o deformadas.
- No suelde directamente sobre la batería.
- No se permite la carga inversa, la conexión de polos invertidos ni la descarga excesiva de la batería.
- No conecte la batería a las tomas de corriente ni a la toma del encendedor del automóvil.
- No la utilice en dispositivos no designados.
- Se prohíbe el contacto directo con la batería de litio.
- No coloque la batería en recipientes de alta temperatura y alta presión, como un horno microondas.
- No use ninguna batería con fugas.
- Mantenga la batería fuera del alcance de los niños.
- No utilice ni coloque la batería bajo el sol (o la luz solar directa), ya que de lo contrario, podría sobrecalentarse y prenderse fuego, lo que provocará un fallo funcional y una vida útil más corta.
- No utilice la batería en lugares con electricidad estática (>64V).
- En caso de corrosión, mal olor o anomalía cuando se utiliza la batería por primera vez, no la utilice y devuélvala al punto de venta.
- Si la piel o la ropa se manchan con electrolitos de la batería, enjuáguelas con agua limpia.
- Si las tijeras de podar eléctricas no se utilizan durante mucho tiempo, es necesario cargar la batería para guardarla.
- No consumir al 100% las baterías, ya que esto podría disminuir su vida útil.

3. Descripción del producto

3.1 Componentes del vareador

Los componentes del Vareador eléctrico VA1 son los siguientes (vea imagen):

1. Cabezal
2. Pértiga fija de aluminio
3. Empuñadura ergonómica con interruptor/controlador
4. Prolongador de aluminio
5. Enchufe/conector al cable de prolongación
6. Varillas de fibra de carbono

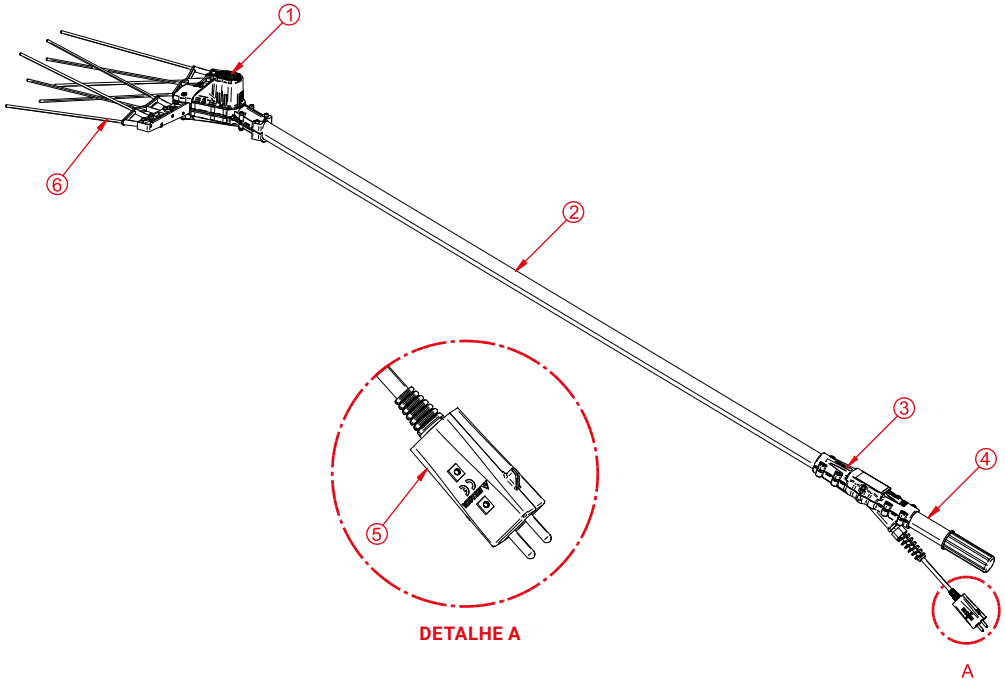

4. Especificaciones técnicas

REFERENCIA	VA1
Motor	750 W
Tensión de alimentación	12V
Consumo medio	5,2 – 6,2 Ah
Rendimiento de vareado (Según uso y rpm)	140-190 Kg/hora
Velocidad de vareado (rpm)	800-1000 (2 velocidades)
Peso	2,3 kg
Longitud	2,35 m

Niveles de ruido y vibración

El vareador VA1 ha sido sometido a pruebas de medición del nivel de potencia emitida, del nivel de presión acústica y del nivel de vibración por un laboratorio especializado certificado.

Para ello, dicho laboratorio ha llevado a cabo las pruebas necesarias simulando condiciones de trabajo exigentes. Las pruebas se han realizado siguiendo las normativas correspondientes a este tipo de maquinaria:

- EN ISO 3744:2010 (Potencia acústica)
- UNE-EN ISO 11200/AC:2000 (Ruido emitido por máquinas y equipos)
- UNE-EN 62841-1:2016 (Vibración en herramientas portátiles, semifijas y maquinaria accionada por motor eléctrico)

Los resultados son los siguientes:

- INTENSIDAD ACUSTICA: L_{pA} Global [dB(A)] 67,8
- POTENCIA ACUSTICA: L_{wA} Global [dB(A)] 82,5
- NIVEL DE VIBRACION: A_{weq} [m/s2] 3,2

5. Instrucciones de montaje

5.1 Montaje del vareador

El vareador VA1 ha sido revisado en fábrica antes de ser enviado al punto de distribución.

Por razones prácticas y a fin de mantener el coste total lo más ajustado posible, el vareador se entrega en 2 embalajes diferentes:

1. Cabezal
2. Pértiga

Para poder montar el vareador y ponerlo en funcionamiento solo debe conectar los tres cables que se encuentran en la parte superior de la pértiga en la regleta de conexión del cabezal. ***La posición de los cables es indiferente, de modo que puede conectarlos en la posición de la regleta que desee.*** Asegúrese de que conecta firmemente las punteras de los 3 cables en la regleta del cabezal.

Recuerde que, a pesar de ser un proceso muy sencillo, se trata de una conexión eléctrica. Este proceso de conexión debe realizarse sin conectar el vareador a una fuente de energía.

No quite las punteras de los cables.

Una vez conectados los cables en la regleta, introduzca la parte superior de la pértiga en la base del cabezal, hasta que haga tope. Puede que haya que aflojar los cuatro tornillos (B) allen de fijación para poder hacerlo correctamente. Una vez hecho, fija los tornillos (B) del cabezal.

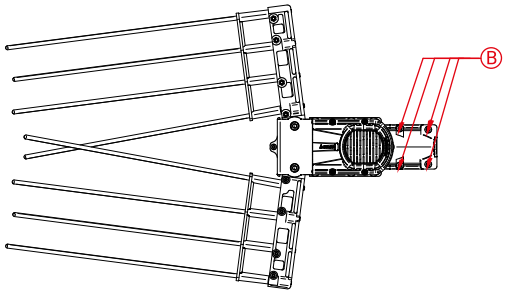

ESPAÑOL

5.2 Conexión a la fuente de alimentación

Una vez montado el vareador, debe conectar el enchufe del vareador al enchufe de la fuente de alimentación elegida.

En caso de conexión a **batería de 12V**, una vez conectados los enchufes, conecte las pinzas de conexión (accesorio no incluido) del otro extremo del cable a los polos correctos de la batería (rojo, positivo / negro, negativo).

En caso de conexión a un generador, no olvide que debe hacerlo a través de un estabilizador/centralita. Consulte con nuestros distribuidores antes de utilizar un generador para asegurarse de que no va a provocar daños al sistema eléctrico del vareador.

La conexión a fuentes de alimentación diferentes a las mencionadas sin autorización expresa del fabricante invalidará automáticamente la garantía del vareador. Consulte con nuestros distribuidores la lista de baterías, cargadores y generadores autorizados.

6. Instrucciones de uso

6.1 Puesta en marcha

Una vez conectado el vareador a la fuente de alimentación seleccionada, se encenderá el indicador del mando de control. En caso contrario, revise la conexión con la fuente de alimentación.

Utilice el botón ON/OFF para poner en marcha el vareador. A través de los botones específicos, seleccione la velocidad de vareado deseada.

El vareador VA1 cuenta con un sistema patentado de 2 velocidades, entre 800-1000 ciclos/minuto respectivamente. Durante el funcionamiento del vareador, la luz de funcionamiento parpadea tantas veces como el numero de la velocidad seleccionado.

Antes de utilizar por primera vez el vareador, compruebe que los tornillos de sujeción de las varillas de fibra de carbono están bien apretados. Durante el primer uso, después de las primeras 4-5 horas, compruebe de nuevo los tornillos.

6.2 Recomendaciones de uso

El vareador VA1 ha sido diseñado para la recogida de aceitunas de todo tipo. Seleccione la velocidad adecuada de acuerdo con las condiciones del árbol, la variedad de aceituna, etc.

Para conseguir el máximo rendimiento del vareador, las varillas deben penetrar unos 15- 17 cm como máximo entre las ramas de los árboles. Cuando se superan esos 15-17 cm, no sólo disminuye el rendimiento, sino que además existe un mayor riesgo de dañar las ramas, brotes y de que las varillas se rompan.

7. Mantenimiento

7.1 Después de usar

Antes de realizar cualquier operación de mantenimiento, desconecte el vareador de la fuente eléctrica.

Antes del primer uso del vareador tras la compra, así como después de las primeras 4-5 horas, compruebe los tornillos de fijación de las varillas de carbono.

7.1.1 Mantenimiento regular

- Quite la tapa del motor aflojando los 4 tornillos con un destornillador de estrella (C).
- Sople con aire (de un compresor o bien aire comprimido) para quitar el posible polvo y trozos de hojas del motor.
- Compruebe los 8 tornillos (D) de las varillas de carbono por si se han aflojado.

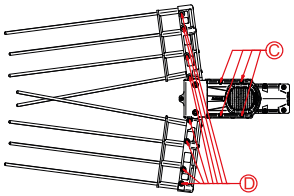

7.1.2 Cada 10 días de uso

Quite la tapa del motor aflojando los 4 tornillos con un destornillador de estrella y ponga grasa en el orificio (imagen). Utilice preferentemente la grasa que suministramos. Se trata de una grasa que ha sido probada en fábrica y especialmente diseñada para engranajes con mucha velocidad y desgaste. Compruebe los 8 tornillos de las varillas de carbono por si se han aflojado.

Antes de realizar cualquier operación de mantenimiento, desconecte el vareador de la fuente eléctrica.

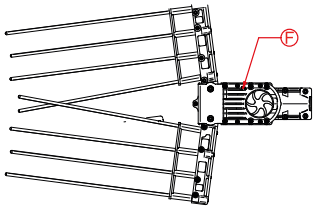

7.2 Mantenimiento estacional (final de campaña)

Al finalizar la campaña de recogida, es imprescindible la revisión completa del vareador a cargo de un distribuidor/técnico especializado donde se realizarán los siguientes trabajos:

- Limpieza completa y engrase del aparato.
- Control de la fijación de las varillas de carbono.
- Control de los rodamientos.
- Revisión de los engranajes.
- Control de las bielas y el sistema de transmisión.
- Revisión de las conexiones eléctricas (conectores, cables, etc.).

Una de las muchas ventajas de nuestro vareador VA1es que su mantenimiento es sencillo y económico. A pesar de ello, es preferible que sea uno de nuestros técnicos especializados quien se encargue de esta revisión anual, de forma que su vareador pueda rendir al máximo nivel durante el mayor número de años posible.

8. Solución de problemas

PROBLEMA	CAUSA	SOLUCIÓN
El vareador no se pone en marcha	Error en la polaridad Tensión demasiado alta o baja	Compruebe que las pinzas están conectadas correctamente La tensión debe estar entre 11.6V y 20V
Los peines no tienen fuerza	Batería descargada	Recargue la batería
Parada repentina durante el funcionamiento	Sobrecarga del motor o de la placa	Aleje el vareador del árbol. Apague el aparato apretando OFF. Después de 5 segundos, presione ON para encenderlo de nuevo.

▶ DIAGNÓSTICO DE PROBLEMAS

INTERMITENCIA LED	CAUSA	SOLUCIÓN
1 VEZ & señal acústica motor	Tensión de entrada alta	La tensión de entrada debe estar por debajo de 22V
2 VECES	Tensión de entrada baja	La tensión de entrada debe ser mayor de 11,0V
3 VECES	Motor bloqueado	Retirar el vareador del árbol y reiniciar con el botón ON/OFF
4 VECES	Pérdida de rotación. El motor se detiene después de reiniciarse 3 veces	Retire el vareador del árbol. Reinicie el vareador después de 5 segundos apretando el botón ON/OFF
5 VECES	Sobrecarga del motor	Retire el vareador del árbol. Reinicie el aparato después de 5 segundos apretando el botón ON/OFF
6 VECES	Sobrecarga de la placa	Retire el vareador del árbol. Reinicie el aparato después de 5 segundos apretando el botón ON/OFF

9. Servicio post-venta y garantía

El Distribuidor / Distri-SAT debe tramitar la garantía mediante el registro de los datos en la página web de Bellota: https://bellota.force.com/distribuidores/s/. O mediante e-mail a sat@bellota.com:

- Número de registro de la máquina
- Factura de compra
- Nombre completo del usuario
- E-mail de contacto del usuario

Sólo mediante el registro de las máquinas se activa el período de garantía asumido por Bellota Herramientas S.L.U.

En ningún caso entrarán en garantía las piezas sometidas a desgaste.
La garantía quedará anulada en los siguientes casos:
Las averías producidas por golpes, caídas y similares.
No observación de las instrucciones de uso y recomendaciones expuestas por Bellota.
Uso incorrecto o diferente al establecido por Bellota.
Reparaciones y manipulaciones por personal no autorizado.
Modificaciones sobre las piezas originales.
Sobreesfuerzo de la máquina.

Compruebe que:

- El aparato no muestra indicios de golpes o rozaduras.
- El aparato no muestra suciedad o elementos que pudieran bloquear su operación.
- El enchufe de pared funciona correctamente.

Disponemos de SAT Centralizado y de SAT de proximidad (consultar con punto de venta).

SAT Centralizado:

ELECTRO ZOR
http://electrozor.com
Teléfono: +34 943 451 493 / WhatsApp:+34 688 621 077

GARANTÍA
ANTES DE LLAMAR AL SERVICIO TÉCNICO
SERVICIO DE GARANTÍA-SAT
Puede contactar con nosotros llamando a nuestro departamento de atención al cliente (+34-943739000), o mediante e-mail en:

sat@bellota.com

CONTEÚDO

1. Advertências de segurança....20
1.1 Símbolos presentes no manual....20
1.2 Segurança na área de trabalho....21
1.3 Segurança elétrica....21
1.4 Segurança pessoal....22

2. Recomendações para o uso da ferramenta....23
2.1 Antes de usar a sua ferramenta....23
2.2 Durante o uso da sua ferramenta....23
2.3 Manutenção e precauções da bateria....24

3. Descrição do produto....25
3.1 Componentes do varejador....25

4. Especificações técnicas....26

5. Instruções de montagem....27
5.1 Montagem do varejador....27
5.2 Conexão à fonte de alimentação....28

6. Instruções de utilização....29
6.1 Colocação em funcionamento....29
6.2 Recomendações de utilização....29

7. Manutenção....30
7.1 Depois de usar....30
7.2 Manutenção sazonal (fim de campanha)....31

8. Resolução de problemas....32

9. Serviço pós-venda e garantia....33

Em primeiro lugar, queremos agradecer-lhe a confiança que depositou em nós e no nosso varejador VA1.

A BELLOTA HERRAMIENTAS, S.L.U. não se considerará responsável pelos danos em pessoas, animais ou propriedades causados pelo uso negligente deliberado do varejador ou então pelos danos devidos ao uso negligente por não serem seguidas as instruções contidas neste manual.

NOTA: Este produto poderá não coincidir exatamente com a imagem apresentada neste manual. Leia totalmente estas instruções antes de utilizar o seu aparelho. Este manual é parte integrante do produto Conserve-o num lugar seguro para consultas futuras.

1. 1. Advertências de segurança

GUARDE ESTE MANUAL DE INSTRUÇÕES PARA CONSULTAS REFERÊNCIAS. Os gráficos deste manual são para consulta. Podem variar quanto ao aspeto real da ferramenta. Leia atentamente todas as advertências de segurança e todas as instruções detalhadas em seguida. Qualquer uso negligente ou indevido da ferramenta pode provocar lesões graves ou mortais.

1.1 Símbolos presentes no manual

- Leia atentamente este manual antes de utilizar a ferramenta.
- Advertência: pode existir risco de acidente, lesão pessoal ou danos em propriedades.
- Importante: podem existir instruções ou medidas a ter em conta para se evitar algum tipo de risco ou dano.
- Notas: indicam sugestões úteis na hora de utilizar o produto.
- Utilize sempre luvas de proteção homologadas para a tarefa que vai efetuar.
- Utilize óculos de proteção para evitar lesões.
- Utilize botas de borracha antideslizantes resistentes aos produtos químicos; não utilize sandálias nem esteja descalço.

Cumpra estritamente as leis e regulações sobre eliminação de resíduos dos respetivos países.

Os aparelhos elétricos e eletrónicos não podem ser deitados no lixo doméstico.

É proibido desfazer-se dos equipamentos desmontados

1.2 Segurança na área de trabalho

- Mantenha a área de trabalho limpa e bem iluminada.
- Não manuseie a ferramenta em ambientes explosivos, como na presença de líquido, gás ou pó inflamáveis.
- Mantenha as crianças e outras pessoas afastadas enquanto trabalha com a ferramenta e mantenha a concentração. Qualquer distração pode fazer com que perca o controlo.

1.3 Segurança elétrica

- Não exponha a ferramenta à chuva ou a condições de humidade. Se entrar água na ferramenta, o risco de choque elétrico aumenta.
- A ficha da ferramenta deve coincidir com a tomada de corrente. Nunca modifique uma ficha. Não use nenhum tipo de adaptador para fichas de ferramentas ligadas à terra.
- Fichas modificadas e tomadas diferentes aumentam o risco de choque elétrico.
- Evite o contacto do corpo com superfícies ligadas à terra como tubagens, radiadores, fogões elétricos e refrigeradores. Há um maior risco de choque elétrico se o corpo estiver ligado à terra.
- Não exponha a ferramenta à chuva ou a condições de humidade. Se entrar água na ferramenta, o risco de choque elétrico aumenta.
- Evite o contacto do corpo com superfícies ligadas à terra como tubagens, radiadores, fogões elétricos e refrigeradores. Há um maior risco de choque elétrico se o corpo estiver ligado à terra.
- Não force o cabo. Nunca utilize o cabo para transportar, levantar ou desconectar a ferramenta. Mantenha o cabo afastado do calor, óleo, bordas afiadas ou peças em movimento. Os cabos danificados ou enredados aumentam o risco de choque elétrico.
- Quando manusear uma ferramenta no exterior, utilize uma extensão especial para uso no exterior. Se o uso da ferramenta num lugar húmido for inevitável, use uma alimentação protegida por um disjuntor de circuito de falha à terra (GFCI). O uso de um GFCI reduz o risco de choque elétrico.
- A ficha de tomada da bateria da máquina deve-se encaixar no conector da bateria. Não modifique a ficha da tomada nem a tomada de modo nenhum.
- Não utilize o carregador quando o cabo ou a ficha estiverem em mau estado.

1.4 Segurança pessoal

O operador deve estar em bom estado físico e mental.

- Não utilize a ferramenta caso esteja fatigado ou sob a influência de drogas, álcool ou algum medicamento.
- Utilize o equipamento de segurança adequado.
- Utilize o equipamento de segurança nas condições apropriadas; isto reduz de forma significativa os danos pessoais.
- Evite arranques acidentais. Certifique-se de que o interrutor está na posição "desligado" antes de conectar à fonte de alimentação e/ou à bateria ou transportar a ferramenta. O transporte de ferramentas elétricas com o dedo sobre o interrutor ou a conexão de ferramentas elétricas que tenham o interrutor na posição de "ligado" podem causar acidentes.
- Retire qualquer chave ou ferramenta de ajuste antes de ligar a ferramenta elétrica.
- Mantenha os pés continuamente bem apoiados e equilibrados.
- Não utilize a ferramenta na presença de crianças ou de pessoas alheias, para evitar acidentes ou lesões durante o uso.
- Este aparelho pode ser utilizado por crianças com a idade de 8 anos ou superior e pessoas com capacidades físicas, sensoriais ou mentais reduzidas ou falta de experiência e conhecimento caso lhes seja efetuada supervisão ou instrução apropriadas relativamente ao uso do aparelho de uma forma segura e compreenderem os perigos que isso implica. As crianças não devem brincar com o aparelho.
- A limpeza e a manutenção não devem ser efetuadas por crianças, exceto maiores de 8 anos com supervisão.
- Mantenha o aparelho e o cabo fora do alcance das crianças menores de 8 anos.
- Utilize proteções de segurança e use sempre óculos de proteção, etc. Em condições adequadas, as máscaras antipó, os sapatos de segurança antideslizantes, os capacetes, os dispositivos de proteção auditiva, etc. podem atenuar as lesões pessoais.
- Use a roupa apropriada, não utilize roupa folgada nem acessórios, e mantenha o cabelo, a roupa e as mangas afastados das peças móveis. A roupa folgada, os acessórios ou o cabelo comprido podem ficar agarrados nas peças móveis.

1.5 Usos e cuidados da ferramenta

- Não force a ferramenta. Use a ferramenta adequada para o trabalho a efetuar.
- Não utilize a ferramenta se o interrutor não funcionar.
- Desconecte a ferramenta da fonte de alimentação e/ou da bateria antes de efetuar qualquer ajuste, substituir acessórios ou armazená-la.

Armazene as ferramentas fora do alcance das crianças e não permita o seu manuseamento por pessoas não familiarizadas com as ferramentas ou com as instruções.

- Utilize a ferramenta, os seus componentes e acessórios de acordo com estas instruções e da forma prevista para o tipo de ferramenta, em condições de trabalho adequadas.
- Não efetue nenhuma modificação nem reparação no aparelho. Face a qualquer anomalia no aparelho, não o use e dirija-se a um serviço de assistência autorizado.
- Não utilize peças ou acessórios não fornecidos ou recomendados pela BELLOTA.

2. Recomendações para o uso da ferramenta

2.1 Antes de usar a sua ferramenta

- É normal que o carregador e a bateria se aqueçam ligeiramente durante a carga.
- Se a bateria não for utilizada durante muito tempo, é necessário recarregá-la de três em três meses para se prolongar a sua vida útil.
- Uma bateria nova ou uma bateria que não tenha sido utilizada durante muito tempo não alcançará a sua capacidade máxima antes de aproximadamente cinco vezes de carga e descarga.
- Não recarregue a bateria depois de um curto tempo de uso, dado que pode reduzir a sua vida útil e o seu rendimento.
- Não utilize uma bateria em mau estado nem desmonte o carregador nem o pacote da bateria.
- A bateria explodirá quando for exposta a fogo. Não submeta a bateria ao calor de um forno.
- Não carregue a bateria em ambientes exteriores e húmidos.
- À medida que a potência da bateria diminui, a capacidade de corte do diâmetro diminuirá.
- Certifique-se de que desconecta a máquina antes de a carregar. Não a utilize enquanto estiver em carga.
- Não guarde a bateria num ambiente húmido.

2.2 Durante o uso da sua ferramenta

- Utilize proteção para os olhos e roupa grossa.

2.3 Manutenção e precauções da bateria

- Não efetue a carga num ambiente abaixo de 0º nem acima de 45º, dado que poderia danificar a bateria e o carregador.
- Desligue o interrutor antes de conectar a bateria. Se o interrutor estiver ligado, é provável que ocorra uma conexão acidental da bateria à máquina.
- Carregue a bateria apenas com o carregador designado pelo fabricante. O uso de outros carregadores pode provocar incêndios e outros perigos.
- Quando a bateria não estiver a ser usada, mantenha-a afastada de pequenos objetos metálicos como grampos para papel, moedas, chaves, pregos e parafusos que possam provocar curto-circuito, dado que um curto-circuito pode causar queimaduras ou incêndios.
- Não desmonte a bateria nem a volte a montar.
- Não utilize baterias com curto-circuito.
- Não utilize a bateria perto de nenhuma fonte de calor.
- Não exponha a bateria ao fogo ou à água.
- Não efetue a carga perto do fogo ou da luz solar.
- Não insira nenhum prego na bateria nem bata ou deite fora a bateria.
- Não utilize baterias que estejam muito danificadas ou deformadas.
- Não solde diretamente sobre a bateria.
- Não é permitida a carga inversa, a conexão de polos invertidos nem a descarga excessiva da bateria.
- Não conecte a bateria às tomadas de corrente nem à tomada do isqueiro do automóvel.
- Não a utilize em dispositivos não designados.
- É proibido o contacto direto com a bateria de lítio.
- Não coloque a bateria em recipientes de alta temperatura e alta pressão, como um forno micro-ondas.
- Não use nenhuma bateria com fugas.
- Mantenha a bateria fora do alcance das crianças.
- Não utilize nem coloque a bateria sob o sol (ou a luz solar direta); caso contrário, poderia sobreaquecer-se e incendiar-se, o que provocaria uma falha funcional e uma vida útil mais curta.
- Não utilize a bateria em lugares com eletricidade estática (>64V).
- Em caso de corrosão, mau odor ou anomalia quando se utiliza a bateria pela primeira vez, não a utilize e devolva-a ao ponto de vendas.
- Se a pele ou a roupa se mancharem com eletrólitos da bateria, enxagúe-as com água limpa.
- Se as tesouras de podar elétricas não forem utilizadas durante muito tempo, deve-se carregar a bateria para a guardar.
- Não consumir as baterias a 100%, dado que isto poderia diminuir a sua vida útil.

3. Descrição do produto

3.1 Componentes do varejador

Os componentes do Varejador elétrico VA1 são os seguintes (veja a imagem):

1. Terminal
2. Vara fixa de alumínio
3. Punho ergonómico com interrutor/controlador
4. Extensor de alumínio
5. Ficha/conector ao cabo de extensão
6. Varetas de fibra de carbono

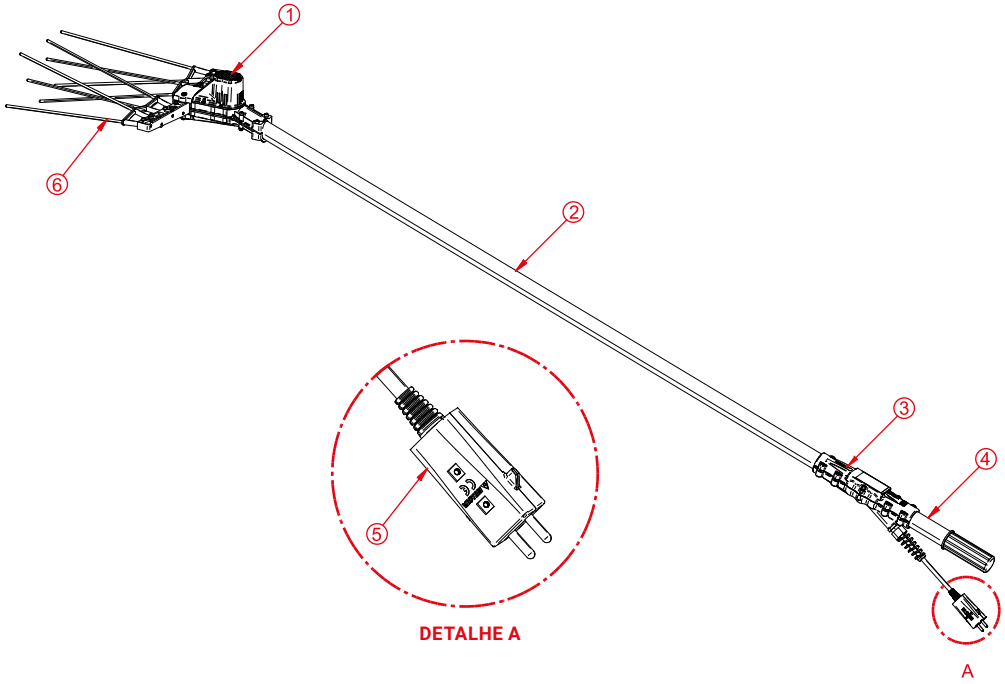

4. Especificações técnicas

REFERÊNCIA	VA1
Motor	750 W
Tensão de alimentação	12V
Consumo médio	5,2 – 6,2 Ah
Rendimento de varejamento (De acordo com uso e rpm)	140-190 Kg/hora
Velocidade de varejamento (rpm)	800-1000 (2 velocidades)
Peso	2,3 kg
Comprimento	2,35 m

Níveis de ruído e vibração

O varejador VA1 foi submetido a testes de medição do nível de potência emitida, do nível de pressão acústica e do nível de vibração por um laboratório especializado certificado.

Para isso, tal laboratório efetuou os testes necessários simulando condições de trabalho exigentes. Os testes foram efetuados seguindo as regulações correspondentes a este tipo de maquinaria:

- EN ISO 3744:2010 (Potência acústica).
- UNE-EN ISO 11200/AC:2000 (Ruído emitido por máquinas e equipamentos).
- UNE-EN 62841-1:2016 (Vibração em ferramentas portáteis, semifixas e maquinaria acionada por motor elétrico).

Os resultados são os seguintes:

- INTENSIDADE ACÚSTICA: L_{pA} Global [dB(A)] 67,8
- POTÊNCIA ACÚSTICA: L_{wA} Global [dB(A)] 82,5
- NÍVEL DE VIBRAÇÃO: A_{weq} [m/s2] 3,2

5. Instruções de montagem

5.1 Montagem do varejador

O varejador VA1 foi revisto na fábrica antes de ser enviado para o ponto de distribuição.

Por razões práticas e tendo em vista manter o custo total mais ajustado possível, o varejador é entregue em 2 embalagens diferentes:

1. Terminal
2. Vara

Para poder montar o varejador e pô-lo em funcionamento, basta que conecte os três cabos que se encontram na parte superior da vara na régua de terminais de conexão do terminal. ***A posição dos cabos é indiferente, de modo que pode conectá-los na posição da régua de terminais que desejar.*** Certifique-se de que conecta firmemente as pontas dos 3 cabos na régua de terminais do terminal.

Lembre-se de que, apesar de ser um processo muito simples, se trata de uma conexão elétrica. Este processo de conexão deve ser efetuado sem conectar o varejador a uma fonte de energia.

Não retire as pontas dos cabos.

Depois de conectados os cabos à régua de terminais, introduza a parte superior da vara na base do terminal, até encostar. Pode acontecer que seja necessário desapertar os quatro parafusos (B) allen de fixação para poder fazê-lo corretamente. Depois de o ter efetuado, fixe os parafusos (B) do terminal.al.

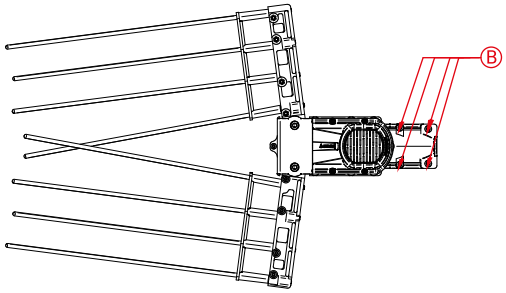

PORTUGUÊS

5.2 Conexão à fonte de alimentação

Depois de montado o varejador, deve conectar a ficha do varejador à tomada da fonte de alimentação escolhida.

Em caso de conexão a uma bateria de 12V, depois de conectadas as fichas, conecte as pinças de conexão (acessório não incluído) da outra extremidade do cabo aos polos corretos da bateria (vermelho, positivo/ preto, negativo).

La **batería de litio** desarrollada para el VA1PRO viene equipada con el enchufe correspondiente.

Em caso de conexão a um gerador, não se esqueça de que deve fazê-lo através de um/uma estabilizador/ central. Consulte os nossos distribuidores antes de utilizar um gerador para se certificar de que não vai provocar danos no sistema elétrico do varejador.

A conexão a fontes de alimentação diferentes das mencionadas sem autorização expressa do fabricante invalidará automaticamente a garantia do varejador. Consulte os nossos distribuidores sobre a lista de baterias, carregadores e geradores autorizados.

6. Instruções de utilização

6.1 Colocação em funcionamento

Depois de o varejador estar conectado à fonte de alimentação selecionada, o indicador do comando de controlo acender-se-á. Caso contrário, verifique a conexão à fonte de alimentação.

Utilize o botão ON/OFF para pôr o varejador em funcionamento. Através dos botões específicos, selecione a velocidade de varejamento desejada.

O varejador VA1 conta com um sistema patenteado de 2 velocidades, entre 800-1000 ciclos/minuto respetivamente. Durante o funcionamento do varejador, a luz de funcionamento pisca tantas vezes como o número da velocidade selecionado.

Antes de utilizar o varejador pela primeira vez, verifique se os parafusos de fixação das varetas de fibra de carbono estão bem apertados. Durante o primeiro uso, depois das primeiras 4-5 horas, verifique novamente os parafusos.

6.2 Recomendações de utilização

O varejador VA1 foi concebido para a recolha de azeitonas de todo o tipo. Selecione a velocidade adequada de acordo com as condições da árvore, a variedade das azeitonas, etc.

Para conseguir o máximo rendimento do varejador, as varetas devem penetrar cerca de 15-17 cm no máximo entre os ramos das árvores. Quando se superam esses 15-17 cm, não só o rendimento diminui mas também existe um maior risco de se danificarem os ramos e rebentos e de as varetas se quebrarem.

7. Manutenção

7.1 Depois de usar

Antes de efetuar qualquer operação de manutenção, desconecte o varejador da fonte elétrica.

Antes da primeira utilização do varejador após a compra, assim como depois das primeiras 4-5 horas, verifique os parafusos de fixação das varetas de carbono.

7.1.1 Manutenção regular

- Retire a tampa do motor desapertando os 4 parafusos com uma chave Phillips (C).
- Sopre com ar (de um compressor ou então ar comprimido) para retirar o eventual pó e pedaços de folhas do motor.
- Verifique os 8 parafusos (D) das varetas de carbono para o caso de se terem desapertado.

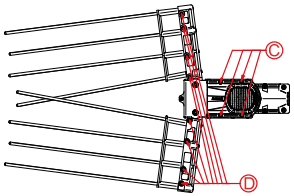

7.1.2 Cada 10 dias de uso

Retire a tampa do motor desapertando os 4 parafusos com uma chave Phillips e ponha massa lubrificante no orifício (imagem). Utilize de preferência a massa que fornecemos. Trata-se de uma massa que foi testada na fábrica e especialmente concebida para engrenagens com muita velocidade e desgaste. Verifique os 8 parafusos das varetas de carbono para o caso de se terem desapertado.

Antes de efetuar qualquer operação de manutenção, desconecte o varejador da fonte elétrica.

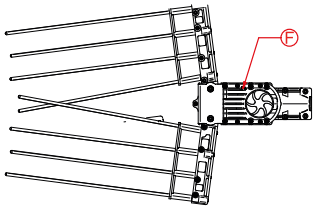

7.2 Manutenção sazonal (fim de campanha)

Ao concluir a campanha de recolha, é imprescindível a revisão completa do varejador por um distribuidor/técnico especializado, onde se efetuarão os trabalhos seguintes:

- Limpeza completa e lubrificação do aparelho.
- Controlo da fixação das varetas de carbono.
- Controlo dos rolamentos.
- Revisão das engrenagens.
- Controlo das bielas e do sistema de transmissão.
- Revisão das conexões elétricas (conectores, cabos, etc.).

Uma das muitas vantagens do nosso varejador VA1 está no facto de a sua manutenção ser simples e económica. Apesar disso, é preferível que seja um dos nossos técnicos especializados a tratar desta revisão anual, de forma que o seu varejador possa render ao máximo nível durante o maior número de anos possível.

8. Resolução de problemas

PROBLEMA	CAUSA	SOLUÇÃO
O varejador não entra em funcionamento	Erro na polaridade Tensão demasiado alta ou baixa	Verifique se as pinças estão corretamente conectadas A tensão deve estar entre 11.6V e 20V
Os pentes não têm força	Bateria descarregada	Recarregue a bateria
Paragem repentina durante o funcionamento	Sobrecarga do motor ou da placa	Afaste o varejador da árvore. Desligue o aparelho pressionando OFF. Decorridos 5 segundos, pressione ON para o ligar novamente.

▶ Diagnóstico de problemas

INTERMITÊNCIA LED	CAUSA	SOLUÇÃO
1 VEZ & sinal acústico motor	Tensão de entrada alta	A tensão de entrada deve estar abaixo de 22V
2 VEZES	Tensão de entrada baixa	A tensão de entrada deve ser superior a 11,0V
3 VEZES	Motor bloqueado	Retire o varejador da árvore e reinicie com o botão ON/OFF
4 VEZES	Perda de rotação. O motor para depois de ser reiniciado 3 vezes	Retire o varejador da árvore. Reinicie o varejador decorridos 5 segundos pressionando o botão ON/OFF
5 VEZES	Sobrecarga do motor	Retire o varejador da árvore. Reinicie o aparelho decorridos 5 segundos pressionando o botão ON/OFF
6 VEZES	Sobrecarga da placa	Retire o varejador da árvore. Reinicie o aparelho decorridos 5 segundos pressionando o botão ON/OFF

9. Serviço pós-venda e garantia

O Distribuidor/Distri-SAT deve tramitar a garantia mediante o registo dos dados na página web da Bellota: https://bellota.force.com/distribuidores/s/. Ou mediante e-mail para sat@bellota.com:

- Número de registo da máquina
- Fatura de compra
- Nome completo do utilizador
- E-mail de contacto do utilizador

Só mediante o registo das máquinas é que se ativa o período de garantia assumido pela Bellota Herramientas, S.L.U.

Nunca serão objeto de garantia as peças submetidas a desgaste.
A garantia ficará anulada nos casos seguintes:
As avarias provocadas por batimentos, quedas e semelhantes.
Inobservância das instruções de utilização e recomendações expostas pela Bellota. Uso incorreto ou diferente do estabelecido pela Bellota.
Reparações e manuseamentos por pessoal não autorizado. Modificações das peças originais.
Esforço Excessivo da máquina.

Comprove que:

- O aparelho não mostra indícios de batimentos ou roçadelas.
- O aparelho não mostra sujidade ou elementos que possam bloquear a sua operação.
- A tomada de parede funciona corretamente.

Dispomos de SAT Centralizado e de SAT de proximidade (consultar ponto de vendas).

SAT Centralizado:

ELECTRO ZOR
http://electrozor.com
Telefone: +34 943 451 493 / WhatsApp:+34 688 621 077

GARANTIA
ANTES DE LIGAR PARA O SERVIÇO TÉCNICO SERVIÇO DE GARANTIA-SAT
Pode contactar-nos ligando para o nosso departamento de atendimento ao cliente (+34-943739000), ou mediante e-mail para:

sat@bellota.com

CONTENT

1. Safety warnings....36
1.1 Symbols used in the manual....36
1.2 Safety instructions in the work area....37
1.3 Electrical safety....37
1.4 Personal safety....38

2. Recommendations for the use of the tool....39
2.1 Before using the tool....39
2.2 During use of your machine....39
2.3 Battery maintenance and cautions....40

3. Product description....41
3.1 Components of the electric harvester....41

4. Technical specifications....42

5. Assembly instructions....43
5.1 Assembling the harvester....43
5.2 Power supply connection....44

6. Instructions for use....45
6.1 Start-up....45
6.2 Recommendations for use....45

7. Maintenance....46
7.1 After use....46
7.2 Seasonal maintenance (end of season)....47

8. Troubleshooting....48

9. After-sales service and warranty....49

First of all, we would like to thank you for trusting us and our VA1 harvester.

BELLOTA HERRAMIENTAS, S.L.U. will not be liable for damages to persons, animals or property caused by deliberate negligent use of the harvester or damages due to negligent use by not following the instructions herein contained.

NOTE: This product may not exactly match the picture shown in this manual. Read these instructions thoroughly before using your appliance. This manual is an integral part of the product. Keep it in a safe place for future reference.

1. Safety warnings

KEEP THIS MANUAL FOR FUTURE REFERENCE. The graphics in this

manual are for reference only and may vary from the actual appearance of the tool. Please read all safety warnings and instructions listed below carefully. Any misuse or negligent operation of the tool can result in serious injury or death.

1.1 Symbols used in the manual

- Read this manual carefully before using the tool.
- Warning, there may be a risk of accident, personal injury or property damage.
- Important, there may be instructions or measures to be taken to avoid risk or damage.
- Notes, indicate useful hints when using the product.
- Always wear approved protective gloves.
- Wear safety goggles to avoid injury.

Strictly comply with the waste disposal laws and regulations of the respective countries.

Electrical and electronic equipment must not be disposed of in household waste.

It is forbidden to dispose of the equipment in dismantled condition.

1.2 Safety instructions in the work area

- Keep the work area clean and well lit.
- Do not operate the tool in explosive environments, such as in the presence of flammable liquid, gas or dust.
- Keep children and others away while operating the tool and maintain concentration, as any distraction may cause you to lose control.

1.3 Electrical safety

- Do not expose the tool to rain or wet conditions. Water entering the tool increases the risk of electric shock.
- The plug on the tool must match the socket. Never modify a plug. Do not use any type of adapter for grounded tool plugs.
- Modified plugs and different sockets increase the risk of electric shock.
- Avoid body contact with grounded surfaces such as pipes, radiators, electric stoves and refrigerators. There is an increased risk of electric shock if the body is grounded.
- Do not expose the tool to rain or wet conditions. Water entering the tool increases the risk of electric shock.
- Avoid body contact with grounded surfaces such as pipes, radiators, electric
- stoves and refrigerators. There is an increased risk of electric shock if the body is grounded.
- Do not force the cable. Never use the cable to carry, lift or disconnect the tool. Keep the cable away from heat, oil, sharp edges or moving parts. Damaged or entangled cords increase the risk of electric shock.
- When operating a tool outdoors, use a special extension cord for outdoor use. If use of the tool in a wet location is unavoidable, use a power supply protected by a ground fault circuit interrupter (GFCI). Use of a GFCI reduces the risk of electric shock.
- The battery plug of the machine must fit the battery connector. Do not modify the socket plug or the plug in any way.
- Do not use the charger if the cable or plug is in bad condition.

1.4 Personal safety

The operator must be in good physical and mental condition.

- Do not operate the tool when fatigued or under the influence of drugs, alcohol or medication.
- Use appropriate safety equipment.
- Use safety equipment in the proper conditions; this significantly reduces personal injury.
- Avoid accidental starting. Make sure the switch is in the “off” position before connecting to the power supply and/or battery or transporting the tool. Carrying power ools with your finger on the switch or connecting power tools that have the switch in the “on” position can cause accidents.
- Remove any wrenches or adjusting tools before turning the power tool on.
- Keep feet well supported and balanced at all times.
- Do not use the tool in the presence of children or bystanders to avoid accidents or injuries during use.
- This appliance can be used by children aged 8 years and above and persons with reduced physical, sensory or mental capabilities or lack of experience and knowledge if they have been given supervision or instruction concerning use of the appliance. Avoid children playing with the appliance.
- Cleaning and maintenance should not be carried out by children, except for children over 8 years of age with supervision.
- Keep the appliance and cord out of the reach of children under 8 years of age.
- Use safety guards and always wear protective goggles, etc. Under appropriate conditions, dust masks, non-skid safety shoes, hard hats, hearing protection devices, etc. can reduce personal injury.
- Wear appropriate clothing, do not wear loose clothing or accessories, and keep hair, clothing and sleeves away from moving parts. Loose clothing, accessories or long hair can get caught in moving parts.

1.5 Uses and care of the tool

- Do not force the tool. Use the correct tool for the work to be performed.
- Never use the equipment if the switch does not work.
- Always disconnect the tool from the power source and/or battery before making any adjustments, changing accessories or storing the tool.

Store tools out of the reach of children and do not allow operation by persons unfamiliar with the tools or instructions.

- Use the tool, its components and accessories in accordance with these instructions and in the manner intended for the type of tool, under proper working conditions.
- If the power cord is damaged, it must be replaced by the manufacturer, its after-sales service or by similarly qualified personnel in order to avoid a hazard.
- Do not make any modifications or repairs to the unit. If you detect any anomaly in the appliance, do not use it and contact an authorized service center.
- Do not use parts or accessories not supplied or recommended by BELLOTA.

2. Recommendations for the use of the tool

2.1 Before using the tool

- It is normal for the charger and battery to get a little warm during charging.
- If the battery is not used for a long time, it is necessary to recharge it every three months to prolong its lifespan.
- A new battery or a battery that has not been used for a long time will not reach its maximum capacity before approximately five times of charging and discharging.
- Do not recharge the battery after a short period of use, as this may reduce its life and performance.
- Do not use a damaged battery or disassemble the charger or battery pack.
- The battery will explode when exposed to fire. Do not expose the battery to the heat of an oven.
- Do not charge the battery pack in outdoor and humid environments.
- As the battery power decreases, the cutting capacity of the diameter will decrease.
- Be sure to unplug the machine before charging Do not use the machine while charging.
- Never store the battery in a damp environment.

2.2 During use of your machine

- Wear eye protection and heavy clothing.

2.3 Battery maintenance and cautions

- Do not charge in an environment below 0° or above 45°, as this may damage the battery and the charger.
- Turn off the switch before connecting the battery. If the switch is on, an accidental connection of the battery to the machine is likely to occur.
- Charge the battery only with the charger intended by the manufacturer. Use of other chargers may result in fire and other hazards.
- When the battery is not in use, keep it away from small metal objects such as paper clips, coins, keys, nails and screws that can cause a short circuit, as a short circuit can cause burns or fire.
- Do not disassemble or reassemble the battery.
- Never use short-circuited batteries.
- Do not use the battery near a heat source.
- Do not expose the battery to fire or water.
- Do not charge near fire or sunlight.
- Do not insert any nails into the battery or strike or throw the battery.
- Never use batteries that are badly damaged or deformed.
- Do not solder directly on the battery.
- Reverse charging, reverse pole connection or excessive discharge of the battery is not permitted.
- Never connect the battery to electrical outlets or to the cigarette lighter socket of the car.
- Never use the battery in non-designated devices.
- Direct contact with the lithium battery is prohibited.
- Do not place the battery in high-temperature, high-pressure containers, such as a microwave.
- Avoid using any leaking battery.
- Keep the battery out of the reach of children.
- Do not use or place the battery under the sun (or direct sunlight), otherwise it may overheat and catch fire, resulting in functional failure and a shorter lifespan.
- Do not use the battery in places with static electricity (>64V).
- In case of corrosion, bad smell or anomaly when the battery is used for the first time, do not use it and return it to the point of sale.
- If skin or clothes become stained with battery electrolytes, rinse them thoroughly with clean water.
- If you won't use the tool for a long time, it is necessary to charge the battery for storage.
- Do not use the batteries at 100%, as this may shorten their lifespan.

3. Product description

3.1 Components of the electric harvester

The components of the VA1 electric harvester are the following (see picture):

1. Head
2. Fixed aluminum pole
3. Ergonomic handle with switch/controller
4. Aluminum extension pole
5. Plug/connector to the extension cable
6. Carbon fiber rods

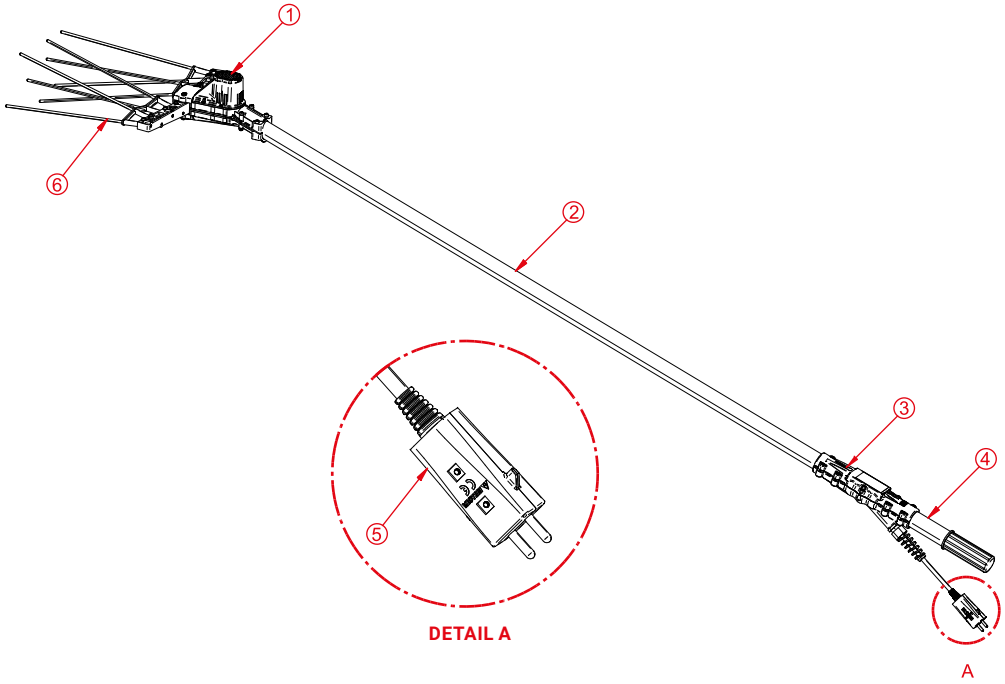

ENGLISH

4. Technical specifications

REFERENCE	VA1
Motor	750 W
Supply voltage	12V
Average consumption	5,2 – 6,2 Ah
Harvesting performance (depending on use and rpm)	140-190 Kg/hour
Harvesting speed (rpm)	800-1000 (two speeds)
Weight	2,3 kg
Length	2,35 m

Noise and vibration levels

The VA1 harvester has been tested by a certified specialized laboratory to measure the emitted power level, sound pressure level and vibration level.

For this purpose, the laboratory carried out the necessary tests under simulated working conditions. The tests were carried out in accordance with the corresponding standards for this type of machinery:

- EN ISO 3744:2010 (Acoustic power)
- UNE-EN ISO 11200/AC:2000 (Noise emitted by machinery and equipment)
- UNE-EN 62841-1:2016 (Vibration in portable, semi-fixed tools and electric motor driven machinery)

The results are as follows:

- ACOUSTIC INTENSITY: L_{pA} Global [dB(A)] 67,8
- ACOUSTIC POWER: L_{wA} Global [dB(A)] 82,5
- VIBRATION LEVEL: A_{weq} [m/s2] 3,2

5. Assembly instructions

5.1 Assembling the harvester

The VA1 harvester has been checked at the factory before being shipped to the distribution point.

For practical reasons and in order to keep the total cost as low as possible, the harvester is delivered in 2 different packages:

1. Head
2. Pole

In order to assemble the harvester and put it into operation, all you have to do is connect the three wires at the top of the pole to the connection strip on the harvester head. ***The position of the wires is irrelevant, so you can connect them in any position on the terminal strip you wish.*** Make sure that you firmly connect the ends of the 3 wires to the head terminal strip.

Remember that, although it is a very simple process, it is an electrical connection. This connection process must be carried out without connecting the harvester to a power source.

Do not remove the cable ends.

Once the wires are connected to the terminal strip, insert the top of the pole into the base of the clamp until it stops. The four allen fixing screws (B) may have to be loosened in order to do this correctly. Once this is done, fasten the screws (B) on the head.

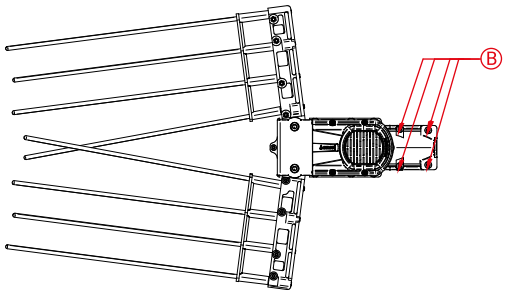

ENGLISH

5.2 Power supply connection

Once the harvester is assembled, you must connect the plug of the harvester to the power supply chosen.

In case of connection to a **12V battery**, once the plugs are connected, please attach the clamps (accessory not included) at the other end of the cable to the correct poles of the battery (red, positive / black, negative).

In case of connection to a generator, do not forget that it must be done through a stabilizer/central unit. Check with our distributors before using a generator to make sure that it will not cause damage to the electrical system of the tool.

Connection to power sources other than those mentioned above without express authorization from the manufacturer will automatically invalidate the harvester's warranty. Consult our distributors for a list of authorized batteries, chargers and generators.

6. Instructions for use

6.1 Start-up

Once the harvester is connected to the selected power source, the indicator on the control knob will light up. If not, check the connection to the power source.

Use the ON/OFF button to start the harvester. Use the dedicated buttons to select the desired speed.

The VA1 has a patented 2-speed system, between 800-1000 cycles/minute respectively. During the operation of the tool, the operating light flashes as many times as the selected speed number.

Before the first use of the harvester, check that the fastening screws of the carbon fiber rods are properly tightened. After the first 4-5 hours during the first use, check the screws again.

6.2 Recommendations for use

The VA1 is designed for harvesting all types of olives. Select the appropriate speed according to the tree conditions, olive variety, etc.

For maximum performance, the rods should penetrate a maximum of 15-17 cm among the branches of the trees. When these 15-17 cm are exceeded, not only does the yield decrease, but there is also a greater risk of damaging branches, sprouts and breaking the rods.

7. Maintenance

7.1 After use

Before performing any maintenance operations, disconnect the tool from the power supply.

Before the first use of the harvester after purchase, as well as after the first 4-5 hours, check the fixing screws of the carbon rods.

7.1.1 Regular maintenance

- Remove the motor cover by loosening the 4 screws with a Phillips screwdriver (C).
- Blow with air (from a compressor or compressed air) to remove possible dust and leaves from the motor.
- Check the 8 screws (D) of the carbon rods for loosening.

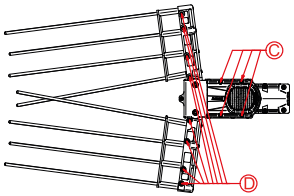

7.1.2 Every 10 days of use

Remove the motor cover by loosening the 4 screws with a Phillips screwdriver and put grease in the hole (picture). Preferably use the grease supplied by us. It is a grease that has been factory tested and specially designed for gears with high speed and wear. Check the 8 screws of the carbon rods for loosening..

Before performing any maintenance operations, disconnect the tool from the power supply.

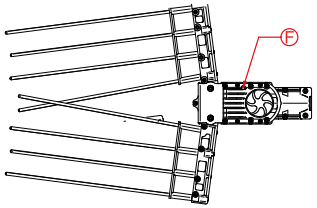

7.2 Seasonal maintenance (end of season)

At the end of the harvesting season, the harvester must be completely overhauled by a specialized distributor/ technician, who will carry out the following tasks:

- Complete cleaning and greasing of the device.
- Control of the carbon rods fixation.
- Control of the bearings.
- Checking of the gears.
- Checking of the connecting rods and the transmission system.
- Checking the electrical connections (connectors, cables, etc.).

One of the many advantages of our VA1 harvester is that its maintenance is simple and economical. However, it is preferable to have this annual servicing done by one of our specialized technicians, so that your harvester can perform at the highest level for as many years as possible.

ENGLISH

8. Troubleshooting

PROBLEM	CAUSE	SOLUTION
The harvester does not start	Polarity error Voltage too high or too low	Check that the clamps are connected correctly The voltage should be between 11.6V and 20V
The tines are not strong enough	Battery discharged	Recharge the battery
Sudden stop during operation	Motor or plate overload	Move the harvester away from the tree. Turn off the device by pressing the OFF button. After 5 seconds, press ON to turn it on again.

TROUBLESHOOTING

LED FLASHING	CAUSE	SOLUTION
1 TIME & acoustic motor signal	High input voltage	Input voltage must be below 22V
2 TIMES	Low input voltage	Input voltage must be over 11.0V
3 TIMES	Motor blocked	Remove the harvester from the tree and reset with the ON/OFF button
4 TIMES	No rotation Motor stops after restarting 3 times.	Remove the harvester from the tree. Restart the harvester after 5 seconds by pressing the ON/OFF button.
5 TIMES	Motor overload	Remove the harvester from the tree. Restart the harvester after 5 seconds by pressing the ON/OFF button
6 TIMES	Plate overload	Remove the harvester from the tree. Restart the harvester after 5 seconds by pressing the ON/OFF button

9. After-sales service and warranty

The Distributor / Distri-SAT must process the warranty by registering the data on the Bellota website: https://bellota.force.com/distribuidores/s/. Or by sending an e-mail to sat@bellota.com:

- Tool registration number
- Purchase invoice
- Full name of user
- User's e-mail address

The warranty period assumed by Bellota Herramientas S.L.U. is only activated by registering the tools.

Under no circumstances will parts subject to wear and tear be covered by the warranty. The warranty will be cancelled in the following cases:
Breakdowns caused by blows, falls and the like.
Non-observance of the instructions for use and recommendations set out by Bellota. Improper use or use other than that established by Bellota.
Repairs and handling by unauthorised personnel. Alterations to the original parts.
Machine overstress.

Please check that:

- The device does not show any signs of impacts or scratches.
- The appliance does not show dirt or elements that could block its operation.
- The wall socket is working properly.

Centralized SAT and proximity SAT are available (please ask to your point of sale).

Central SAT:

ELECTRO ZOR
http://electrozor.com
Telephone: +34 943 451 493 / WhatsApp:+34 688 621 077

WARRANTY
BEFORE CALLING FOR TECHNICAL SERVICE WARRANTY SERVICE-SAT
You can contact us by calling our customer service (+34- 943739000), or by e-mail at:

sat@bellota.com

ENGLISH

CONTENU

1. Avertissements de sécurité....52
1.1 Symboles repris dans le manuel....52
1.2 Sécurité sur le lieu de travail....53
1.3 Sécurité eléctrique....53
1.4 Sécurité personnelle....54

2. Recommandations pour l'utilisation de l'outil....55
2.1 Avant d'utiliser votre outil....55
2.2 Pendant l'utilisation de votre outil....55
2.3 Maintenance et précautions de la batterie....56

3. Description du produit....57
3.1 Composants du vibreur....57

4. Spécifications techniques....58

5. Instructions de montage....59
5.1 Montage du vibreur à olives....59
5.2 Connexion à la source alimentation....60

6. Instructions d'utilisation....61
6.1 Mise en service....61
6.2 Recommandations d'utilisation....61

7. Maintenance....62
7.1 Après utilisation....62
7.2 Maintenance saisonnière (fin de campagne)....63

8. Solution de problèmes....64

9. Service après-vente et garantie....65

Tout d'abord, nous tenons à vous remercier pour la confiance que vous nous accordez ainsi qu'à notre vibreur à olives VA1.

BELLOTA HERRAMIENTAS, S.L.U. n'est pas responsable des dommages causés aux personnes, aux animaux ou aux biens par une utilisation délibérée et négligente du vibreur à olives, ni des dommages dus à une utilisation négligente et non conforme aux instructions contenues dans ce manuel.

REMARQUE : Ce produit peut ne pas coïncider exactement avec l'image reprise dans ce manuel. Lisez attentivement ces instructions avant d'utiliser votre appareil. Ce manuel fait partie intégrante de l'appareil et doit être conservé dans un endroit sûr pour pouvoir être consulté ultérieurement.

1. Avertissements de sécurité

CONSERVEZ CES INSTRUCTIONS POUR RÉFÉRENCE ULTÉRIEURE. Les graphiques de ce manuel sont fournis à titre indicatif, ils peuvent en effet différer de l'aspect réel de l'outil. Lisez attentivement tous les avertissements et toutes les instructions de sécurité énumérés ci-dessous. Tout usage négligent ou incorrect de ce produit peut provoquer des blessures graves, voire mortelles.

1.1 Symboles repris dans le manuel

- Lisez attentivement ce manuel avant d'utiliser l'outil.
- Avertissement, il peut y avoir un risque d'accident, de blessure ou de dommage matériel.
- Important, il peut y avoir des d'instructions ou des mesures à prendre en compte pour éviter tout risque ou dommage.
- Notes, elles indiquent des conseils utiles lors de l'utilisation du produit.
- Portez toujours des gants de protection homologués pour la tâche à effectuer.
- Portez des lunettes de protection pour éviter les blessures.
- Portez des bottes en caoutchouc résistantes aux produits chimiques et antidérapantes, ne portez pas de sandales et ne restez pas pieds nus.

Respectez scrupuleusement les lois et réglementations relatives à l'élimination des déchets en vigueur dans les différents pays.

Les équipements électriques et électroniques ne doivent pas être jetés dans les ordures ménagères.

L'élimination des équipements mis au rebut est interdite.

1.2 Sécurité sur le lieu de travail

- Maintenez la zone de travail propre et bien éclairée.
- N'utilisez pas l'outil dans des atmosphères explosives, par exemple en présence de liquides, de gaz ou de poussières inflammables.
- Tenez les enfants et les autres personnes à l'écart lorsque vous utilisez l'outil et restez concentré, car toute distraction peut vous faire perdre le contrôle.

1.3 Sécurité eléctrique

- N'exposez pas l'outil à la pluie ni à l'humidité. Si de l'eau pénètre dans l'outil, il y aura un risque important de choc électrique.
- Le connecteur de l'outil doit correspondre à la prise. Ne modifiez jamais un connecteur ou une prise. N'utilisez aucun type d'adaptateur pour les prises des outils mis à la terre.
- Les connecteurs modifiés et les prises différentes augmentent le risque de choc électrique.
- Évitez le contact du corps avec les surfaces raccordées à la terre, notamment les tuyaux, radiateurs, cuisines électriques et réfrigérateurs. Il existe un plus grand risque de choc électrique si le corps est mis à la terre.
- N'exposez pas l'outil à la pluie ni à l'humidité. Si de l'eau pénètre dans l'outil, il y aura un risque important de choc électrique.
- Évitez le contact du corps avec les surfaces raccordées à la terre, notamment les tuyaux, radiateurs, cuisines électriques et réfrigérateurs. Il existe un plus grand risque de choc électrique si le corps est mis à la terre.
- Ne forcez pas le câble. N'utilisez jamais le câble pour transporter, soulever ou débrancher l'outil. Gardez le câble protégé de la chaleur, l'huile, les bords tranchants ou les pièces mobiles. Les câbles endommagés ou emmêlés augmentent le risque de choc électrique.
- Lorsque vous utilisez un outil à l'extérieur, prévoyez une rallonge spéciale pour l'extérieur. Si l'utilisation de l'outil dans un endroit humide est inévitable, utilisez une alimentation électrique protégée par undisjoncteur de fuite à la terre (GFCI). L'utilisation d'un GFCI réduit le risque de choc électrique.
- La prise de la batterie de l'appareil doit être adaptée au connecteur de la batterie. Ne modifiez pas la prise de courant de quelque manière que ce soit.
- N'utilisez pas le chargeur si le câble ou la prise est endommagé.

1.4 Sécurité personnelle

L'opérateur doit être en bonne condition physique et mentale.

- N'utilisez pas un outil électrique si vous êtes fatigué ou sous l'influence de drogues, d'alcool ou de médicaments.
- Utilisez un équipement de sécurité adapté.
- Utilisez l'équipement de sécurité dans les conditions appropriées ; cela réduit considérablement les blessures.
- Évitez les démarrages accidentels. Assurez-vous que l'interrupteur est en position "off" avant de connecter l'appareil à la source d'alimentation et/ou à la batterie ou de transporter l'outil. Transporter des outils électriques avec le doigt sur l'interrupteur ou connecter des outils électriques dont l'interrupteur est en position "on" peut provoquer des accidents.
- Retirez toute clé ou outil de réglage avant de mettre l'outil électrique en marche.
- Gardez les pieds bien soutenus et en équilibre à tout moment.
- N'utilisez pas l'outil en présence d'enfants ou d'autres personnes afin d'éviter les accidents ou les blessures pendant l'utilisation.
- Cet appareil peut être utilisé par des enfants âgés de 8 ans et plus et par des personnes ayant des capacités physiques, sensorielles ou mentales réduites ou sans expérience ou connaissances à condition d'être dûment supervisées ou d'avoir reçu des instructions appropriées concernant l'utilisation de l'appareil en sécurité et en connaissant les dangers associés. Les enfants ne doivent pas jouer avec l'appareil.
- Le nettoyage et l'entretien ne doivent pas être effectués par des enfants, sauf ceux de plus de 8 ans sous surveillance.
- Tenez l'appareil et le câble hors de portée des enfants de moins de 8 ans.
- Utilisez des protections et portez toujours des lunettes de protection, etc. Dans des conditions appropriées, les masques à poussière, les chaussures de sécurité antidérapantes, les casques de protection, les dispositifs de protection auditive, etc. peuvent atténuer les blessures corporelles.
- Portez des vêtements appropriés, ne portez pas de vêtements ou d'accessoires amples, et tenez les cheveux, les vêtements et les manches à l'écart des pièces mobiles. Les vêtements larges, les accessoires ou les cheveux longs peuvent rester coincés dans les pièces en mouvement.

1.5 Utilisation et entretien de l'outil

- Ne forcez pas l'outil. Utilisez l'outil adéquat pour le travail à effectuer.
- N'utilisez jamais l'outil si l'interrupteur ne fonctionne pas
- Débranchez l'outil de la source d'alimentation et/ou de la batterie avant d'effectuer des réglages, de changer d'accessoires ou de ranger l'outil.

Rangez les outils hors de portée des enfants et ne permettez pas à des personnes qui ne connaissent pas les outils ou les instructions de les utiliser.

- Utilisez l'outil, ses composants et ses accessoires conformément à ces instructions et de la manière prévue pour le type d'outil, dans des conditions de travail appropriées.
- Si le câble d'alimentation est endommagé, il doit être remplacé par le fabricant, son service après-vente ou du personnel qualifié similaire afin d'éviter tout danger.
- N'effectuez aucune modification ou réparation sur l'appareil. En cas d'anomalie sur l'appareil, ne l'utilisez pas et contactez un centre d'assistance agréé.
- N'utilisez pas de pièces ou d'accessoires non fournis ou recommandés par BELLOTA.

2. Recommandations pour l'utilisation de l'outil

2.1 Avant d'utiliser votre outil

- Il est normal que le chargeur et la batterie chauffent un peu pendant la charge.
- Si la batterie n'est pas utilisée pendant une longue période, il est nécessaire de la recharger tous les trois mois pour prolonger sa durée de vie.
- Une batterie neuve ou une batterie qui n'a pas été utilisée pendant une longue période n'atteindra pas sa capacité maximale avant d'avoir été chargée et déchargée environ cinq fois.
- Ne rechargez pas la batterie après une courte période d'utilisation, car cela pourrait réduire sa durée de vie et ses performances.
- N'utilisez pas une mauvaise batterie et ne démontez pas le chargeur ou le bloc batterie.
- La batterie exploserait si elle était exposée au feu. Ne soumettez pas la batterie à la chaleur d'un four.
- Ne chargez pas la batterie dans un environnement extérieur et humide.
- Au fur et à mesure que la puissance de la batterie diminue, la capacité de coupe du diamètre diminue.
- Veillez à débrancher la machine avant de la recharger et ne l'utilisez pas pendant la charge.
- Ne pas stocker la batterie dans un environnement humide.

2.2 Pendant l'utilisation de votre outil

- Portez des lunettes de protection et des vêtements épais.

2.3 Maintenance et précautions de la batterie

- Ne pas charger dans un environnement inférieur à 0° ou supérieur à 45°, car cela pourrait endommager la batterie et le chargeur.
- Éteignez l'interrupteur avant de connecter la batterie. Si l'interrupteur est allumé, une connexion accidentelle de la batterie à la machine risque de se produire.
- Ne chargez la batterie qu'avec le chargeur désigné par le fabricant. L'utilisation d'autres chargeurs peut entraîner des risques d'incendie et d'autres dangers.
- Lorsque la batterie n'est pas utilisée, tenez-la éloignée des petits objets métalliques tels que trombones, pièces de monnaie, clés, clous et vis susceptibles de provoquer un court-circuit, car un court-circuit peut entraîner des brûlures ou un incendie.
- Ne pas démonter ou remonter la batterie.
- Ne pas utiliser de batteries court-circuitées.
- Ne pas utiliser la batterie à proximité d'une source de chaleur.
- Ne pas exposer la batterie au feu ou à l'eau.
- Ne pas charger la batterie à proximité d'un feu ou de la lumière du soleil.
- N'introduisez pas de clous dans la batterie, ne la frappez pas et ne la lancez pas.
- N'utilisez pas de piles très endommagées ou déformées.
- Ne pas souder directement sur la batterie.
- La charge inversée, la connexion des pôles inversés et la décharge excessive de la batterie ne sont pas autorisées.
- Ne pas brancher la batterie sur des prises électriques ou sur l'allume-cigare de la voiture.
- Ne pas utiliser dans des appareils non désignés.
- Le contact direct avec la batterie au lithium est interdit.
- Ne placez pas la batterie dans des récipients à haute température et à haute pression, comme un four à micro-ondes.
- N'utilisez pas une batterie qui fuit.
- Conservez la batterie hors de portée des enfants.
- N'utilisez pas ou ne placez pas la batterie au soleil (ou à la lumière directe du soleil), sinon elle risque de surchauffer et de s'enflammer, ce qui entraînerait une défaillance fonctionnelle et une réduction de la durée de vie.
- N'utilisez pas la batterie dans des endroits où il y a de l'électricité statique (>64V).
- En cas de corrosion, de mauvaise odeur ou d'anomalie lors de la première utilisation de la batterie, ne l'utilisez pas et retournez-la au point de vente.
- Si l'électrolyte de la batterie entre en contact avec la peau ou les vêtements, rincez-la à l'eau claire.
- Si le sécateur électrique n'est pas utilisé pendant une longue période, il est nécessaire de charger la batterie pour son stockage.
- N'utilisez pas les batteries à 100 %, car cela pourrait réduire leur durée de vie.

3. Description du produit

3.1 Composants du vibreur

Les composants du vibreur à olives électrique VA1 sont les suivants (voir photo) :

1. Tête
2. Perche fixe en aluminium
3. Poignée ergonomique avec interrupteur/contrôleur
4. Rallonge en aluminium
5. Fiche/connecteur pour le câble de rallonge
6. Tiges en fibre de carbone

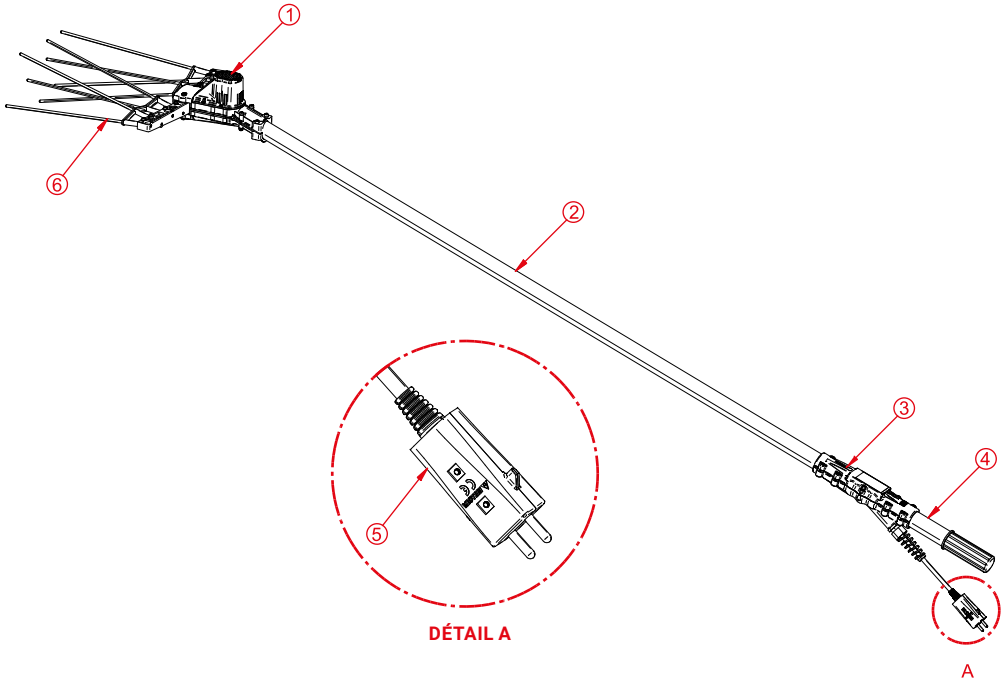

FRANÇAIS

4. Spécifications techniques

RÉFÉRENCE	VA1
Moteur	750 W
Tension d'alimentation	12V
Consommation moyenne	5,2 – 6,2 Ah
Performances de vibration (en fonction de l'utilisation et rpm)	140-190 Kg/heure
Vitesse de vibration (rpm)	800-1000 (2 vitesses)
Poids	2,3 kg
Longueur	2,35 m

Niveaux de bruit et vibration

Le vibreur à olives VA1 a été testé par un laboratoire spécialisé certifié pour mesurer la puissance de sortie, le niveau de pression acoustique et le niveau de vibration.

Pour ce faire, le laboratoire a effectué les tests nécessaires dans des conditions de travail simulées. Les tests ont été effectués conformément à la réglementation en vigueur pour ce type de machines :

- EN ISO 3744:2010 (Puissance acoustique)
- UNE-EN ISO 11200/AC:2000 (Bruit émis par les machines et les équipements)
- UNE-EN 62841-1:2016 (Vibrations dans les outils portables, semi-fixes et les machines entraînées par des moteurs électriques).

Les résultats sont les suivants :

- INTENSITÉ ACOUSTIQUE : L_{pA} Global [dB(A)] 67,8
- PUISSANCE ACOUSTIQUE : L_{wA} Global [dB(A)] 82,5
- NIVEAU DE VIBRATION : A_{weq} [m/s2] 3,2

5. Instructions de montage

5.1 Montage du vibreur à olives

Le vibreur à olives VA1 a été révisé en usine avant d'être expédiée au point de distribution.

Pour des raisons pratiques et afin de maintenir le coût total le plus bas possible, le vibreur est livré dans deux emballages différents :

1. Tête
2. Perche

Pour assembler et faire fonctionner le vibreur, il suffit de connecter les trois câbles situés sur le dessus de la perche dans le bornier situé sur la tête. ***La position des câbles n'a pas d'importance, vous pouvez donc les connecter dans n'importe quelle position sur le bornier.*** Veillez à connecter fermement les extrémités des trois câbles au bornier de la tête.

N'oubliez pas que, bien qu'il s'agisse d'une opération très simple, nous parlons d'une connexion électrique. Ce processus de connexion doit être effectué sans brancher le vibreur à une source d'alimentation.

Ne retirez pas les extrémités des câbles.

Une fois les câbles connectés au bornier, insérez la partie supérieure de la perche dans la base de la tête jusqu'à ce qu'elle s'arrête. Pour ce faire, il peut être nécessaire de desserrer les quatre vis (B) allen de fixation. Une fois cette opération effectuée, fixez les vis (B) sur la tête.

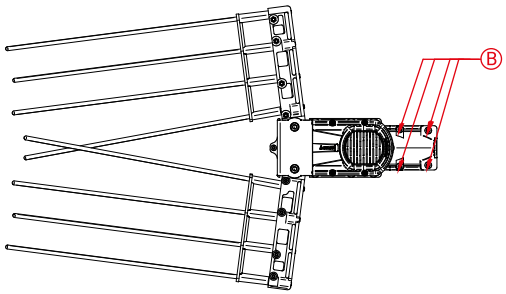

FRANÇAIS

5.2 Connexion à la source alimentation

Après avoir monté le vibreur à olives, vous devez connecter la prise du vibreur à la prise de l'alimentation électrique choisie.

Dans le cas d'une connexion à une batterie de 12V, une fois les fiches connectées, connectez les pinces de connexion (accessoire non inclus) à l'autre extrémité du câble aux pôles corrects de la batterie (rouge, positif / noir, négatif).

En cas de connexion à un générateur, n'oubliez pas qu'elle doit se faire par l'intermédiaire d'un stabilisateur ou d'un groupe électrogène. Avant d'utiliser un générateur, vérifiez auprès de nos revendeurs qu'il ne risque pas d'endommager le système électrique du vibreur.

Le raccordement à des sources d'alimentation autres que celles mentionnées ci-dessus, sans autorisation expresse du fabricant, entraînera automatiquement l'annulation de la garantie du vibreur. Veuillez consulter nos distributeurs pour obtenir une liste des batteries, chargeurs et générateurs approuvés.

6. Instructions d'utilisation

6.1 Mise en service

Après avoir connecté le vibreur à olives à la source d'alimentation sélectionnée, l'indicateur sur le bouton de commande s'allume. Si ce n'est pas le cas, vérifiez la connexion à la source d'alimentation.

Utilisez le bouton ON/OFF pour démarrer le vibreur. Utilisez les boutons spécifiques pour sélectionner la vitesse souhaitée.

Le vibreur VA1 est doté d'un système breveté à deux vitesses, entre 800 et 1000 cycles/minute respectivement. Pendant le fonctionnement, le témoin lumineux clignote autant de fois que la vitesse sélectionnée.

Avant la première utilisation, vérifiez que les vis de fixation des tiges en fibre de carbone sont correctement serrées. Lors de la première utilisation, après les 4 à 5 premières heures, vérifiez à nouveau les vis.

6.2 Recommandations d'utilisation

Le vibreur à olives VA1 a été conçu pour la récolte d'olives de tous types. Sélectionnez la vitesse appropriée en fonction de l'état de l'arbre, de la variété d'olive, etc.

Pour obtenir le meilleur rendement du vibreur à olives, les tiges doivent pénétrer au maximum de 15 à 17 cm entre les branches des arbres. Si ces 15-17 cm sont dépassés, non seulement le rendement diminue, mais le risque d'endommager les branches, les pousses et de casser les tiges est également plus élevé.

7. Maintenance

7.1 Après utilisation

Avant d'effectuer toute opération d'entretien, débranchez le vibreur de l'alimentation électrique.

Avant la première utilisation du vibreur après l'achat, ainsi qu'après les 4-5 premières heures, vérifiez les vis de fixation des tiges de carbone.

7.1.1 Maintenance régulière

- Retirez le couvercle du moteur en desserrant les 4 vis à l'aide d'un tournevis cruciforme (C).
- Soufflez de l'air (à partir d'un compresseur ou d'air comprimé) pour éliminer la poussière et les morceaux de feuilles éventuellement présents sur le moteur.
- Vérifiez que les 8 vis (D) des tiges de carbone ne sont pas desserrées.

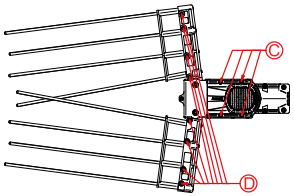

7.1.2 Tous les 10 jours d'utilisation

Retirez le couvercle du moteur en desserrant les 4 vis à l'aide d'un tournevis cruciforme (C) et mettez de la graisse dans le trou (image). Utilisez de préférence la graisse que nous fournissons. Il s'agit d'une graisse testée en usine, spécialement conçue pour les engrenages à grande vitesse et à forte usure. Vérifiez que les 8 vis des tiges de carbone ne sont pas desserrés.

Avant d'effectuer toute opération d'entretien, débranchez le vibreur de l'alimentation électrique.

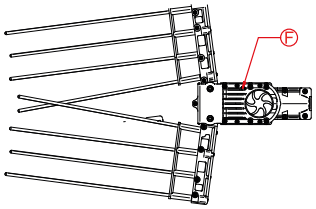

7.2 Maintenance saisonnière (fin de campagne)

À la fin de la saison de récolte, une révision complète du vibreur à olives par un distributeur/technicien spécialisé est indispensable. Les tâche suivantes seront réalisées :

- Nettoyage complet et graissage de l'appareil.
- Vérification de la bonne fixation des tiges de carbone.
- Contrôle des roulements.
- Contrôle des engrenages.
- Contrôle des bielles et du système de transmission.
- Vérification des connexions électriques (connecteurs, câbles, etc.).

L'un des nombreux avantages de notre vibreur à olives VA1 est qu'il est facile et économique à entretenir. Néanmoins, il est préférable de confier cette révision annuelle à l'un de nos techniciens spécialisés, afin que votre vibreur puisse fonctionner de manière optimale pendant le plus grand nombre d'années possible.

FRANÇAIS

8. Solution de problèmes

PROBLÈME	CAUSE	OLUTION
Le vibreur ne démarre pas	Erreur dans la polarité Tension trop haute ou trop basse	Vérifiez que les pinces sont correctement connectées. La tension doit être comprise entre 11,6V et 20V.
Les peignes ne sont pas alimentés	Batterie déchargée	Rechargez la batterie
Arrêt soudain en cours de fonctionnement	Surcharge du moteur ou de la plaque.	Éloignez le vibreur de l'arbre. Éteignez l'appareil en appuyant sur OFF. Après 5 secondes, appuyez sur ON pour le remettre en marche.

DIAGNOSTIC DES PROBLÈMES

INTERMITTENCE LED	CAUSE	OLUTION
1 FOIS & Signal acoustique du moteur	Tension d'entrée élevée	La tension d'entrée doit être inférieure à 22V
2 FOIS	Tension d'entrée basse	La tension d'entrée doit être supérieure à 11,0 V
3 FOIS	Moteur bloqué	Retirez le vibreur de l'arbre et redémarrez-le en appuyant sur le bouton ON/OFF
4 FOIS	Perte de rotation. Le moteur s'arrête après 3 redémarrages	Retirez le vibreur de l'arbre. Redémarrez le vibreur après 5 secondes en appuyant sur le bouton ON/OFF
5 FOIS	Surcharge du moteur	Retirez le vibreur de l'arbre. Redémarrez l'appareil après 5 secondes en appuyant sur le bouton ON/OFF
6 FOIS	Surcharge de la plaque	Retirez le vibreur de l'arbre. Redémarrez l'appareil après 5 secondes en appuyant sur le bouton ON/OFF

9. Service après-vente et garantie

Le Distributeur / Distri-SAT doit traiter la garantie en enregistrant les détails sur le site web de Bellota : https://bellota.force.com/distribuidores/s/. Ou en envoyant un courriel à sat@bellota.com:

- Numéro d'enregistrement de la machine
- Facture d'achat
- Nom complet de l'utilisateur
- Adresse électronique de contact de l'utilisateur

La période de garantie assumée par Bellota Herramientas S.L.U. n'est activée que par l'enregistrement des machines.

Les pièces d'usure ne sont en aucun cas couvertes par la garantie. La garantie sera annulée dans les cas suivants :
Pannes causées par des chocs, des chutes et autres.
Non-respect des instructions d'utilisation et des recommandations établies par Bellota. Utilisation incorrecte ou différente de celle établie par Bellota.
Réparations et manipulations par du personnel non autorisé. Modifications des pièces d'origine.
Surmenage de la machine.

Vérifiez que :

- L'appareil ne présente pas de traces de chocs ou de rayures.
- L'appareil ne présente pas de salissures ou d'éléments susceptibles d'entraver son fonctionnement.
- La prise murale fonctionne correctement.

Nous disposons du SAT centralisé et du SAT de proximité (consulter le point de vente).

SAT Centralisé :
ELECTRO ZOR
http://electrozor.com
Téléphone : +34 943 451 493 / WhatsApp :+34 688 621 077

GARANTIE
AVANT D'APPELER LE SERVICE TECHNIQUE - SERVICE DE GARANTIE - SAT
Vous pouvez nous contacter en appelant notre service clientèle (+34-943739000), ou par courrier électronique à l'adresse suivante :

sat@bellota.com

FRANÇAIS

C/ Urola , 10.
20230. Legazpi.
Guipúzcoa. Spain.

T. (+34) 943 73 90 00
F. (+34) 943 73 15 01

www.bellota.com