G2+

TECNOLOGÍA

MANUAL DE USUARIO

Golmar

Kit Soul

Instalación 2 hilos G2+
Monitor Art 7 Lite

TS5110 ART 7 LITE ES REV.0122 V05

ÍNDICE

Índice 2
Recomendaciones 3
Funcionamiento del sistema 3
Alimentador FA-G2+/LITE 4
- Descripción 4
- Instalación 4

Placa Soul/1 LITE ....5 a 7
- Descripción 5
- Instalación 6
- Terminales de instalación 6
- Interruptores de configuración 7
- Ajuste del nivel de audio 7

Monitor Art 7 LITE/G2+ ....8 a 20
- Descripción 8
- Instalación 9
- Terminales de instalación 9
- Interruptores de configuración 9
- Menú principal 10
- Menú de ajustes ....11 a 14
- Pantalla de llamada de la placa 15
- Pantalla de comunicación 16
- Ajustes de imagen y comunicación 17
- Menú 'no molesten' temporizado ....18 a 19
- Menú de intercomunicación 20

Esquemas de instalación ....21 a 24
- Secciones y distancias 21
- Una vivienda con una placa de acceso y un monitor 21
- Una vivienda con dos placas de acceso y un monitor 21
- Una vivienda con hasta dos placas de acceso y hasta cuatro monitores en cascada 22
- Una vivienda con hasta dos placas de acceso y hasta cuatro monitores en distribución 22
- Conexión de un abrepuertas 23
- Conexión de un dispositivo auxiliar en la salida de relé 23
- Conexión de un pulsador de salida 24
- Conexión de una cámara externa 24
- Conexión para el pulsador de puerta del rellano 24

Códigos especiales ....25 a 26
Limpieza del monitor 27
Limpieza de la placa 27
Conformidad 28

RECOMENDACIONES

- Utilizar, preferentemente, cable Golmar **RAP-GTWIN/HF** (2x1mm²).

- La instalación debe viajar alejada al menos a **40cm. de cualquier otra instalación.**

- Cuando se realicen modificaciones en la instalación, **hacerlo sin alimentación.**

- La instalación y manipulación de estos equipos deben ser realizadas por **personal autorizado.**

- Verificar todas las conexiones antes de poner en marcha el equipo.

- Siga en todo momento las instrucciones de este manual.

FUNCIONAMIENTO DEL SISTEMA

Para realizar la llamada, el visitante deberá presionar el pulsador de la placa: un tono acústico advertirá que la llamada se está realizando y el led de la placa se iluminará. En ese instante, el monitor (es) de la vivienda recibe (n) la llamada.

En equipos con dos puertas de acceso, la otra placa quedará automáticamente desconectada: si otro visitante desea llamar, unos tonos le advertirán de que el sistema está ocupado y el led de la placa se iluminará.

Al recibir la llamada, la imagen aparecerá en la pantalla del monitor principal (y secundario 1, caso de existir) sin que el visitante lo perciba y el icono mostrado en pantalla parpadeará en color verde. Si se desea visualizar la imagen desde los monitores secundarios 2 ó 3, presione sobre uno de los pulsadores (situados sobre los puntos de orientación para personas invidentes) del monitor para que aparezca la imagen. Si la llamada no es atendida antes de 45 segundos, el led de la placa se apagará y el sistema quedará libre.

Para establecer comunicación presione el pulsador situado debajo del icono de descolgado mostrado en pantalla. El led de la placa se iluminará. La comunicación tendrá una duración de 90 segundos o hasta presionar sobre el pulsador situado debajo del icono de colgado mostrado en pantalla. Finalizada la comunicación, el led de la placa se apagará y el sistema quedará libre.

Para abrir la puerta o activar la salida auxiliar de la placa, presione sobre el pulsador situado debajo del icono o presione el pulsador oculto situado debajo del icono que se muestra en pantalla. Una sola pulsación activa el abrepuertas durante 3 segundos o la salida auxiliar durante 1 segundo, y se ilumina el led de la placa.

El funcionamiento detallado del monitor se describe en las páginas 8 a 20.

ALIMENTADOR FA-G2+/LITE

Descripción

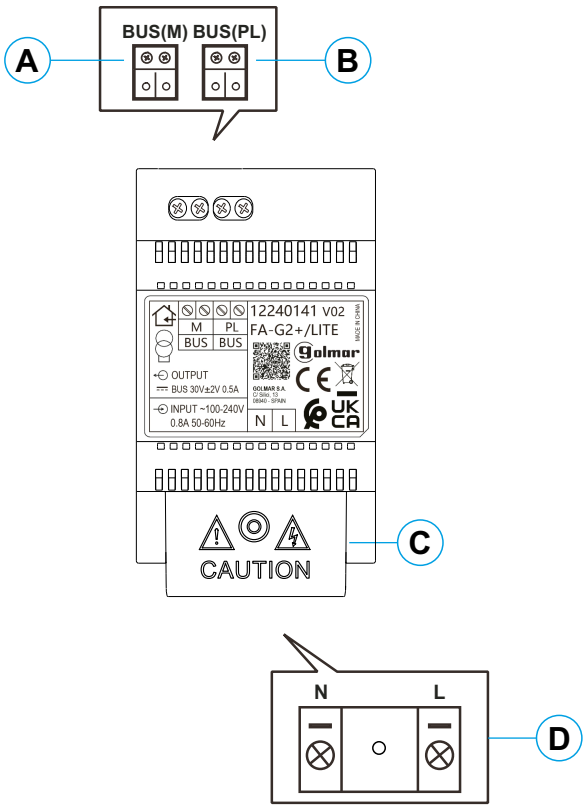

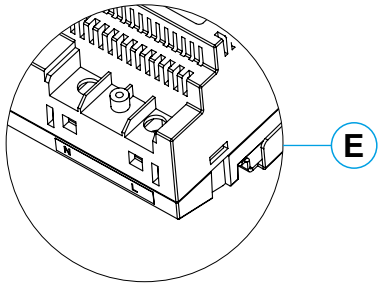

A. Terminales Bus de conexión monitor.
B. Terminales Bus de conexión placa.
C. Tapa de protección de la entrada de corriente.
D. Terminales de conexión entrada corriente.
E. Detalle de los terminales de entrada corriente sin la tapa protectora.

Instalación

La instalación y manipulación del alimentador debe ser realizada por personal autorizado y en ausencia de corriente eléctrica.

Instale el alimentador en un lugar seco, protegido y ventilado. Bajo ningún concepto obstruya las rejillas de ventilación. Utilice una guía DIN 46277 para su fijación (4 elementos).

Recuerde que la normativa vigente obliga a proteger el alimentador con un interruptor magnetotérmico.

Para evitar descargas eléctricas, no quite la tapa de protección sin antes desconectar el alimentador de la corriente. Vuélvala a colocar una vez finalizadas todas las conexiones.

Conecte los cables a los terminales de instalación siguiendo las indicaciones de los esquemas.

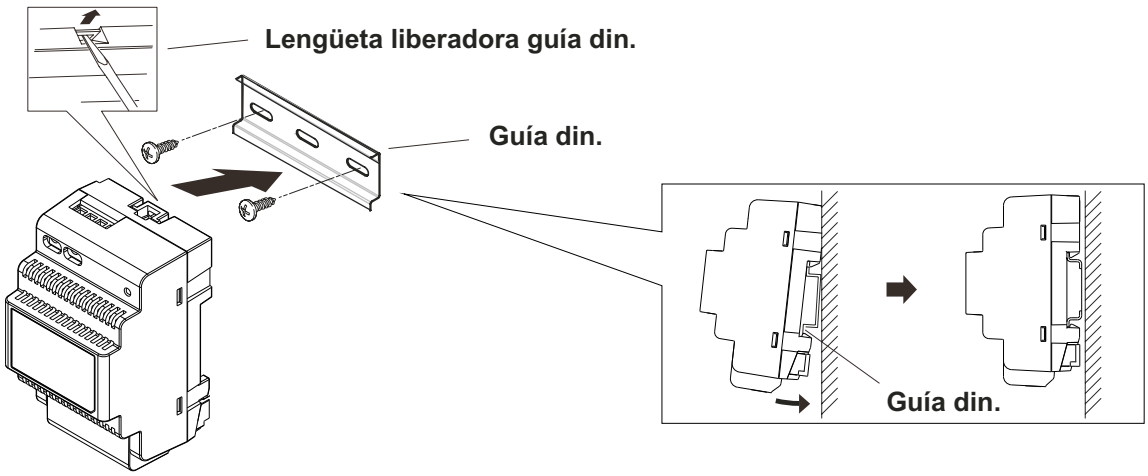

PLACA SOUL/1 LITE

Descripción

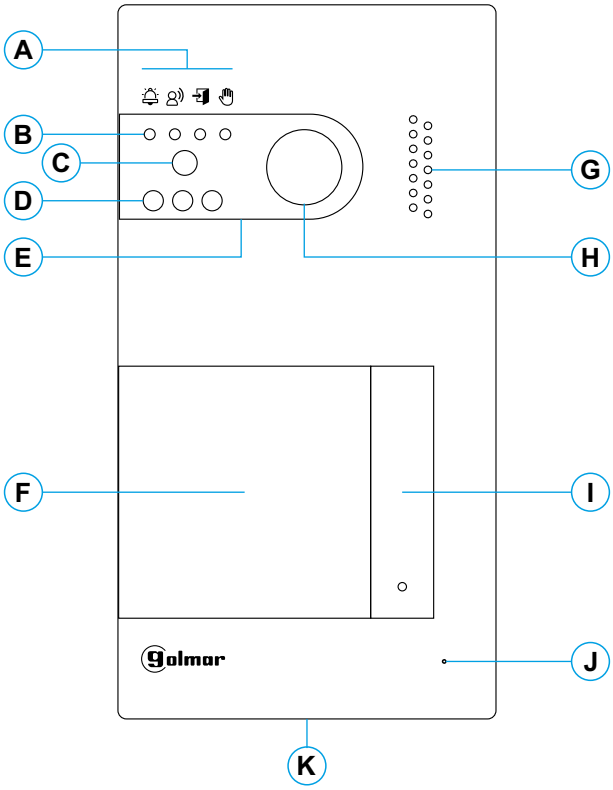

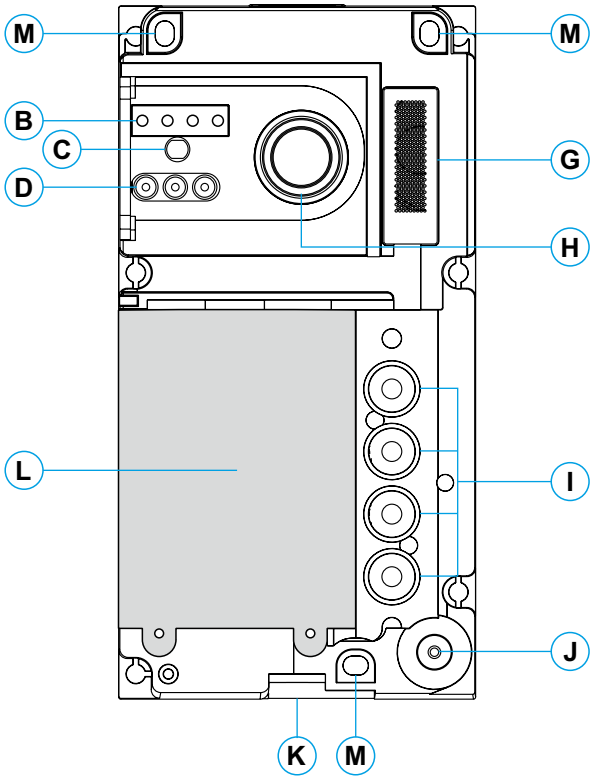

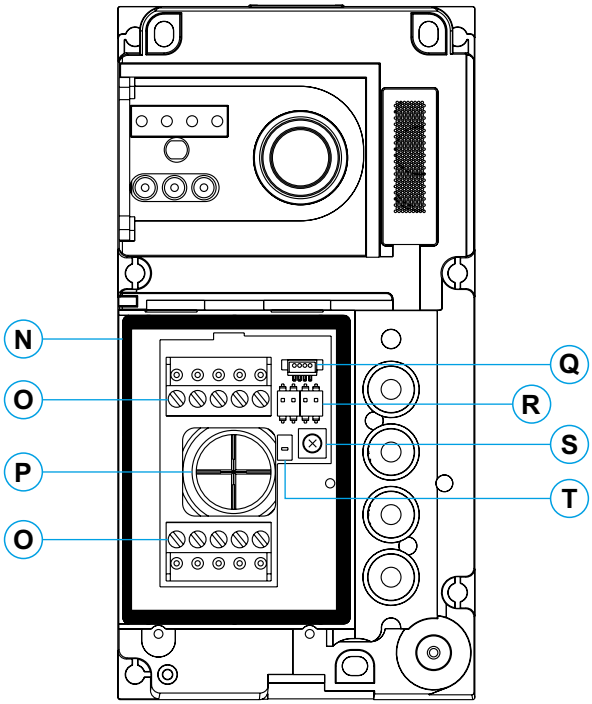

Nota: Placa Soul/1 LITE "V05" o posterior, el tiempo de activación es de 1 s en la salida del relé auxiliar.

A. Iconos de estado del sistema:
- Llamada en curso.
- Comunicación establecida.
- Abrepuertas activado.
- Sistema ocupado.

B. Indicadores luminosos de estado del sistema.
C. Sensor de iluminación ambiente.
D. Iluminación para visión nocturna.
E. Policarbonato de protección.
F. Tarjetero.
G. Rejilla altavoz.
H. Cámara color.
I. Pulsador de llamada.
J. Orificio micrófono.
K. Tornillo de fijación del frontal.
L. Módulo de iluminación del tarjetero.
M. Orificio de fijación a pared (x3). **No apretar excesivamente los tornillos de fijación.**
N. Junta de estanqueidad del módulo de iluminación.
O. Terminales de instalación.
P. Junta pasacables.
Q. Conector del módulo de iluminación.
R. Interruptores de configuración.
S. Potenciómetro de ajuste de volumen.
T. Sin función.

PLACA SOUL/1 LITE

Instalación

La placa ha sido diseñada para soportar las diversas condiciones ambientales. Sin embargo, recomendamos tomar precauciones adicionales para prolongar la vida de la misma, como su emplazamiento en un lugar protegido.

Para obtener una óptima calidad de imagen, evite contraluces provocados por fuentes de luz (sol, farolas, ...).

Para una correcta instalación: (ubique la parte superior de la placa a una altura de 1,65m.).

1. Retire el frontal metálico de la placa aflojando el tornillo de la parte inferior con la llave que se adjunta. En la parte posterior del frontal encontrará la etiqueta de personalización del pulsador.
2. Quite los tornillos que sujetan el módulo de iluminación del tarjetero.
3. Presente la placa a la pared, colocando la parte superior a 1,65m. Pase los cables de instalación a través de la junta pasacables.
4. Realice tres agujeros de 6mm en los puntos indicados (M), ver página 5. Coloque los tacos suministrados y fije la placa a la pared mediante los tornillos suministrados.
5. Conecte los cables a los terminales extraibles siguiendo las indicaciones de los esquemas de instalación.

Antes de volver a colocar el módulo de iluminación y cerrar la placa, realice los ajustes necesarios (dirección de la placa, ajuste del nivel de audio, ...), tal y como se indica a lo largo de este manual. Asegúrese de que la junta de estanqueidad del módulo de iluminación está bien colocada.

Terminales de instalación (O)

Para una instalación más cómoda, los terminales de instalación son extraibles y se suministran en una bolsa separada. Una vez cableados los terminales, colóquelos en su posición.

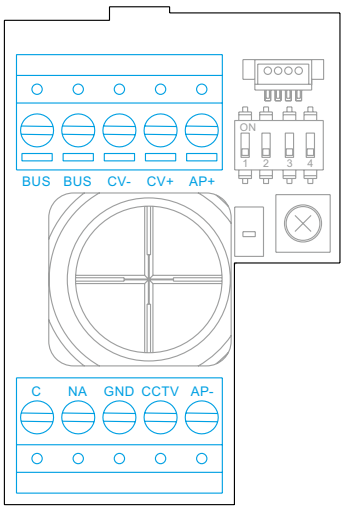

BUS, BUS: bus de comunicaciones (sin polaridad).

CV-, CV+: salida para abrepuertas 12Vc.c. (máximo 270mA).

AP+, AP-: conexión pulsador de activación remota. **Nota: Para un correcto funcionamiento debe estar el monitor con la dirección 1 conectado en el Bus.**

<u>IMPORTANTE:</u> Instalaciones con 2 placas de acceso y el pulsador de activación remota AP conectado en ambas placas, una de las placas debe conectarse el abrepuertas de alterna (en lugar de un abrepuertas de continua) con un módulo de relé SAR-12/24 y un transformador TF-104, (ver páginas 23 y 24).

C, NA: salida de relé libre de potencial (máximo 6A/24V).

GND, CCTV: entrada para cámara analógica exterior.

PLACA SOUL/1 LITE

Interruptores de configuración (R)

Los cambios de configuración se deben realizar con el equipo apagado. Si se realizan con el equipo encendido, desconectarlo durante 10 segundos después de cualquier modificación.

Todos los interruptores vienen colocados de fábrica en la posición OFF.

OFF-OFF

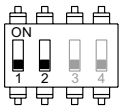

Placa 1

ON-OFF

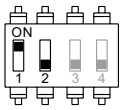

Placa 2

Interruptor 1.

Define la dirección de la placa.

Interruptor 2, debe estar en OFF.

OFF-OFF

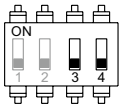

Vivienda 1

Interruptores 3 y 4, deben estar en OFF.

Ajuste del nivel de audio

Si tras la puesta en marcha del equipo considera que el volumen de audio en la placa no es adecuado, utilice el potenciómetro de ajuste (S). Esta regulación afecta al nivel de audio de la comunicación y al de los tonos de confirmación.

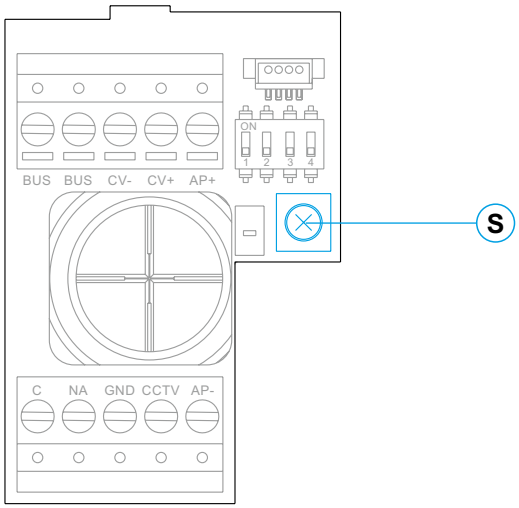

MONITOR ART 7 LITE/G2+

Descripción

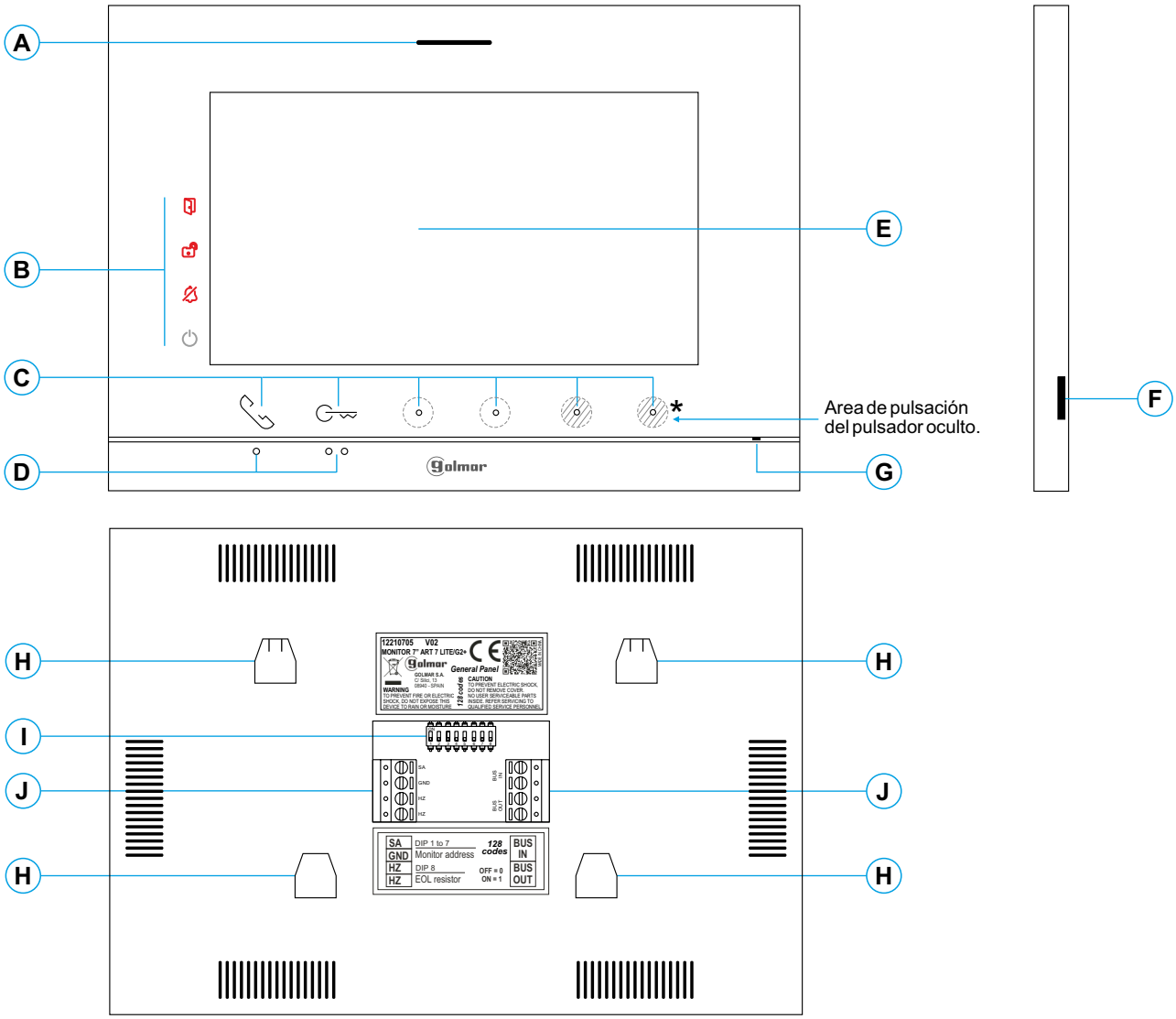

A. Altavoz.

B. Iconos notificación:

- Indicador de encendido.
- No molestar.
- Relé auxiliar activado.
- Apertura de puerta 1.

C. Leds indicadores de los pulsadores ocultos*:

Para acceder al menú principal (monitor en reposo) presione en cualquiera de los 2 pulsadores /🔑 situados arriba de los puntos de orientación para personas invidentes (ver página 10).

En llamada/comunicación: pulsar para iniciar/ finalizar comunicación respectivamente.

🔑 En llamada/comunicación: una pulsación activa el abrepuertas 1 durante 3 segundos.

En llamada/ comunicación: un led muestra la ubicación de cada uno de los pulsadores ocultos.

La función de cada pulsador/ pulsador oculto, es mostrado en la pantalla del monitor con un icono situado justo arriba de cada pulsador (ver pág. 10-20).

D. Puntos de orientación para personas invidentes.

<u>En reposo:</u>

Sobre cualquiera de los dos puntos de orientación●/●● están los pulsadores que acceden al menú principal.

<u>En llamada:</u>

● Sobre este punto de orientación está el pulsador de "Inicio/ fin comunicación".

●● Sobre este punto de orientación está el pulsador 🔑 de "Apertura de puerta 1".

E. Pantalla TFT color 7".

F. Uso interno.

G. Micrófono.

H. Anclaje regleta de fijación a pared (x4).

I. Interruptores de configuración.

J. Terminales de instalación.

MONITOR ART 7 LITE/G2+

Instalación

Evite emplazamientos cercanos a fuentes de calor, polvorientos o con mucho humo.

Para una correcta instalación, utilice la plantilla suministrada con el producto.

1. Ubique la parte superior de la plantilla a una altura de 1,65m.
2. Si va a utilizar una caja de empotrar para pasar los cables, hágala coincidir con los agujeros correspondientes al modelo de caja escogido y fije la regleta. Si prefiere fijar la regleta directamente sobre la pared, realice cuatro agujeros de 6mm en los puntos indicados (A); coloque los tacos suministrados y atornille la regleta.
3. Pase los cables de instalación a través del agujero central y conéctelos a los terminales extraibles siguiendo las indicaciones de los esquemas de instalación. Antes de conectar los terminales extraibles al monitor, configure el interruptor tal y como se indica más adelante.
4. Conecte los terminales extraibles al monitor y coloque el monitor frontalmente a la regleta, haciendo coincidir los anclajes. Desplace el monitor hacia abajo para fijarlo.

Terminales de instalación (J)

Para una instalación más cómoda, los terminales de instalación son extraibles y se suministran en una bolsa separada. Una vez cableados los terminales, colóquelos en su posición.

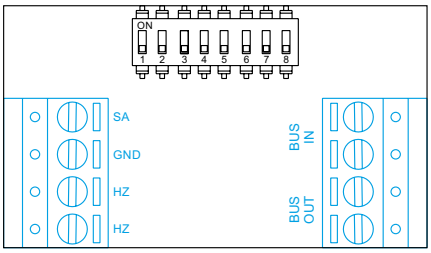

BUS IN: Bus de comunicación entrada monitor (no polarizado).

BUS OUT: Bus de comunicación salida al monitor adicional (no polarizado).

SA, GND: Salida sonería auxiliar (máx. 50mA/12Vcc), relé SAR-12/24.

HZ, HZ: Entrada pulsador de puerta de la entrada del rellano:

Conectar sólo en el monitor principal. A continuación la señal recibida es transmitida a los monitores secundarios de la misma vivienda a través del BUS.

Nota: Modo de funcionamiento del pulsador HZ: Dará tono de llamada y activará la salida sonería auxiliar con el monitor en reposo, llamada, comunicación (tono HZ con volumen más bajo), intercomunicación y en modo "no molesten".

Interruptores de configuración (I)

Interruptores 1 a 7.

Asignan la dirección del monitor correspondiente a su pulsador de llamada en la placa. Los interruptores 2 a 7 deben permanecer en la posición OFF.

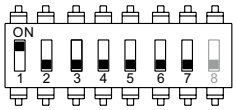

Vivienda 1

Interruptor 8.

Activa la resistencia de final de línea en la posición ON. Activarla en aquellos monitores en los que acabe el recorrido del cable de bus. Desactivarla solo en los monitores intermedios.

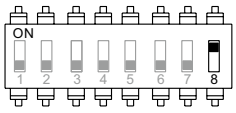

Interruptor 8 a ON

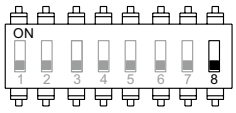

Interruptor 8 a OFF

Para definir si el monitor es principal o secundario:

Para definir si el monitor es principal (valor de fábrica) o secundario (ver códigos especiales pág. 25 a 26). Cada vivienda debe tener un monitor principal y solo uno.

MONITOR ART 7 LITE/G2+

Menú principal

Menú principal

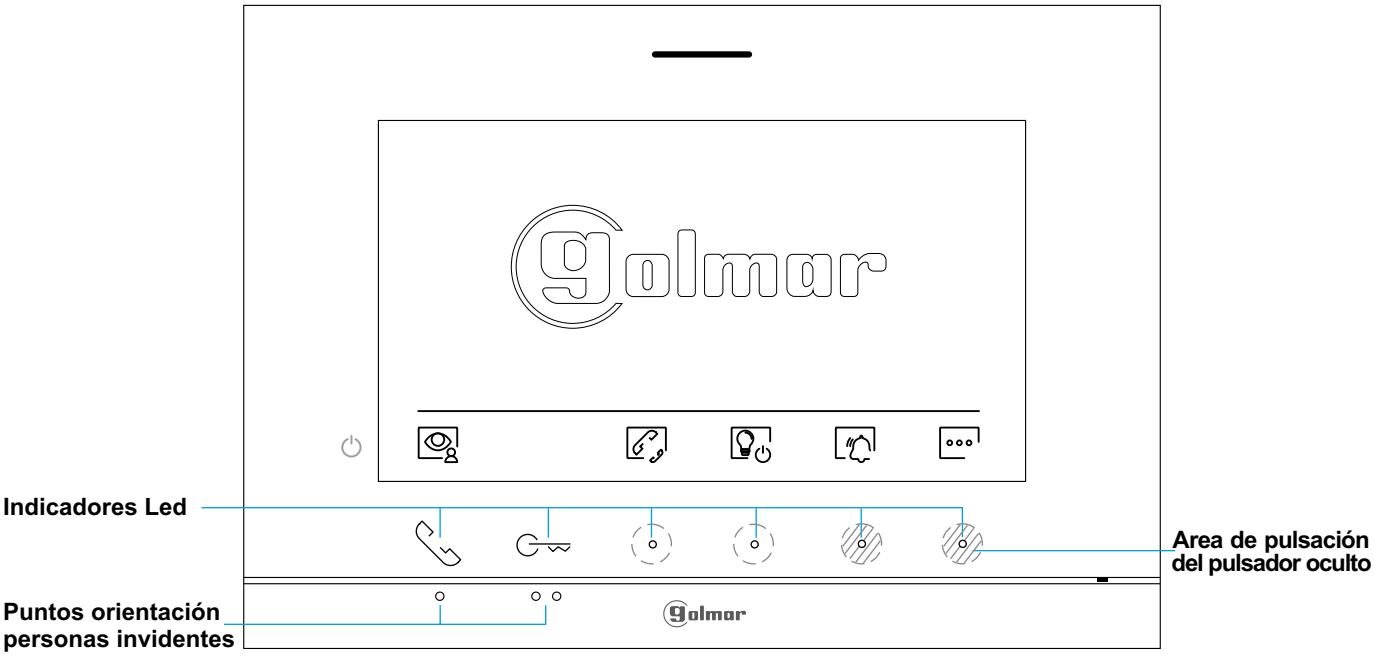

Si el equipo se encuentra en reposo (pantalla apagada), para acceder al menú principal presione en cualquiera de los 2 pulsadores /⊶ (situados arriba de los puntos de orientación ●/●● para personas invidentes) del monitor. A continuación presione sobre el pulsador/ pulsador oculto situado justo debajo del icono correspondiente. El equipo volverá al estado de reposo transcurrido 20 segundos sin actividad.

Presione el pulsador situado debajo del icono para visualizar la imagen procedente de la placa principal. Nota: Permite cambiar a la cámara de la placa y activar el audio de la placa correspondiente así como abrir la puerta, (ver página 15).

Presione el pulsador oculto situado debajo del icono para acceder al menú de intercomunicación con otros monitores de la misma vivienda, (ver página 20).

Presione el pulsador situado debajo del icono para activar "luz escalera" (requiere módulo SAR-G2+ y SAR-12/24).

Activar Desactivar

Presione el pulsador oculto situado debajo del icono para acceder al menú “No molesten” y activar la función. Si la función “No molesten” está activada presione el pulsador oculto situado debajo del icono para desactivar la función: Si el monitor está en modo "No molesten" no suena el tono de llamada en el monitor cuando se recibe una llamada (ver nota “HZ” en pág. 9) y el icono de notificación se iluminará en el monitor.

Presione sobre el pulsador oculto situado debajo del icono para realizar cambios en los ajustes del sistema, (ver página 11 a 14).

MONITOR ART 7 LITE/G2+

Menú de ajustes

Pantalla del menú de ajustes

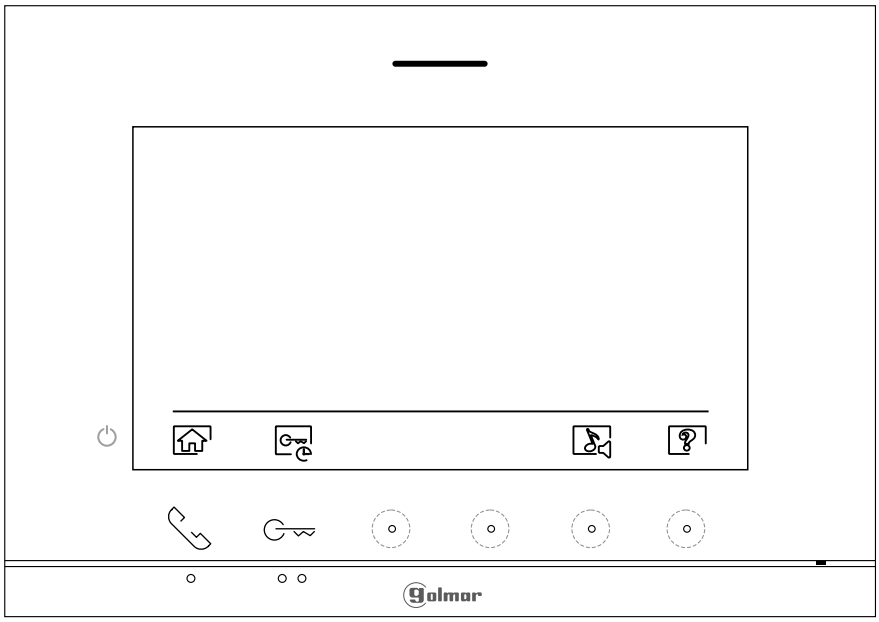

Volver al menú principal: Presione el pulsador situado debajo del icono para volver al menú principal.

La pantalla “Acerca de” proporciona información sobre el monitor, como la versión de software, dirección y si es principal o secundario (M, S1, S2 ó S3).

Permite descargarse el manual actualizado al móvil o tablet , necesario tener instalada una App para lector de QR.

Permite restaurar el monitor a valores de fábrica, tales como las melodías, volumen de llamada, ...

Presione el pulsador situado debajo del icono para volver al menú de ajustes.

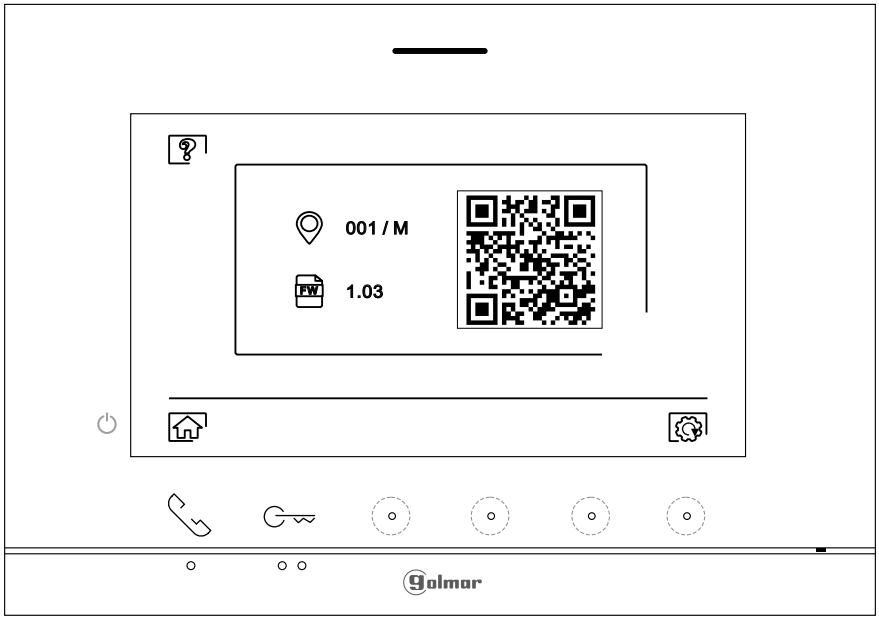

Para restaurar el monitor a los valores de fábrica, presione el pulsador oculto situado debajo del icono para acceder al menú de restaurar a valores de fábrica, a continuación presione el pulsador oculto situado debajo del icono para realizar esta función. Presione el pulsador situado debajo del icono para volver a la pantalla "Acerca de".

Presione el pulsador situado debajo del icono para volver al menú de ajustes.

Continúa

Viene de la página anterior.

MONITOR ART 7 LITE/G2+

Menú de ajustes

Seleccionar melodía y volumen de llamada: Presione el pulsador oculto situado debajo del icono para acceder a la pantalla de ajustes. Con el fin de distinguir el origen de las llamadas cuando no se encuentre frente al monitor, seleccione melodías diferentes y el volumen de llamada deseado. Sitúese en la opción a modificar presionando el pulsador/ pulsador oculto situados debajo de los iconos / correspondientes, a continuación presione los pulsadores ocultos situados debajo de los iconos / correspondientes para seleccionar las melodías y el volumen de llamada deseado. Pulse sobre el pulsador situado debajo del icono para validar los cambios realizados y volver al menú de ajustes.

Pantalla seleccionar opción

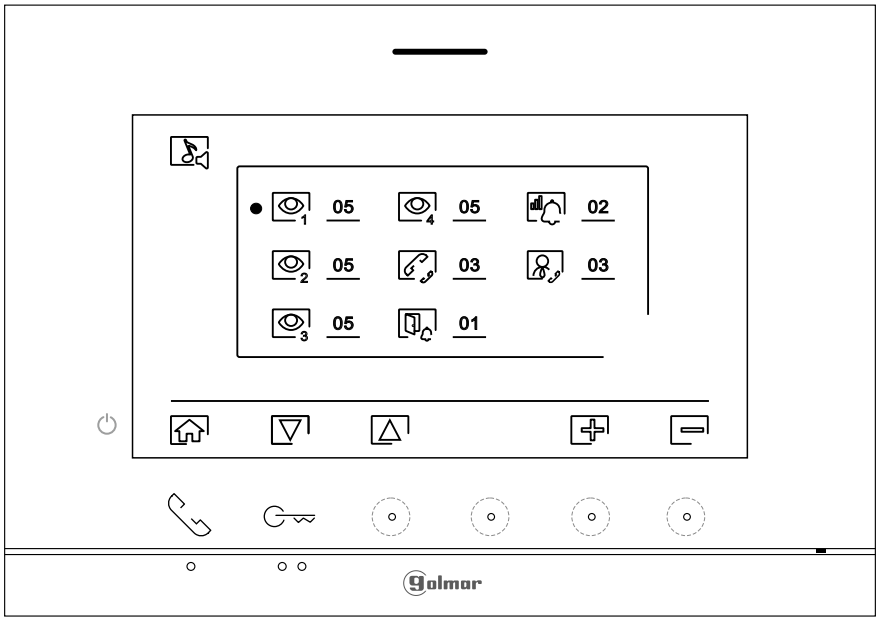

Ajustes modo "apertura de puerta automática": Esta selección es visible en el menú de ajustes, cuando se ha introducido en el monitor el código especial '0441' de apertura automática de puerta (ver códigos especiales en pág. 25 a 26). A continuación presione el pulsador situado debajo del icono para acceder a la pantalla de ajustes.

Pantalla seleccionar opción

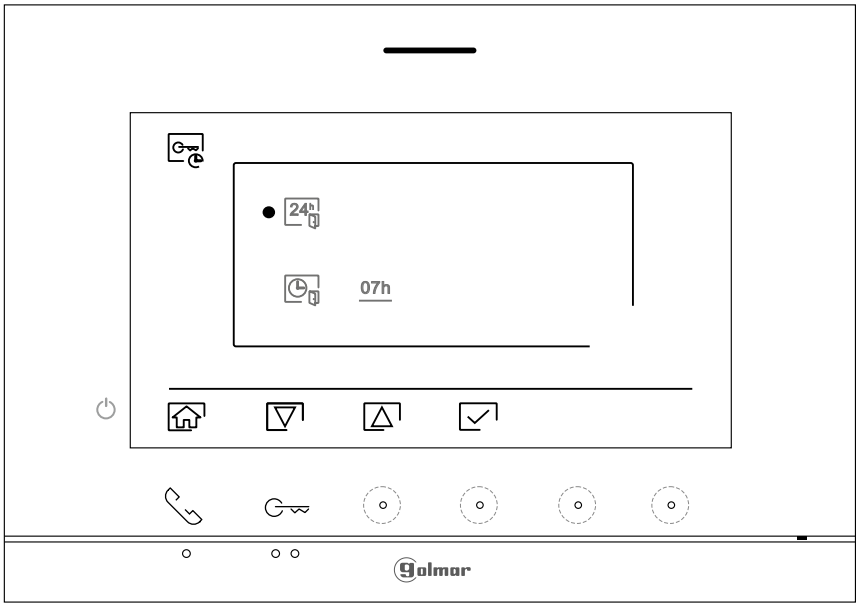

Continúa

Viene de la página anterior.

MONITOR ART 7 LITE/G2+

Menú de ajustes

Para activar el modo de apertura automática de puerta (a los 3 seg. de recibir una llamada de la placa), sitúese en la opción con el icono presionando el pulsador situado debajo del icono o el pulsador oculto situado debajo del icono, seleccione la opción a modificar presionando el pulsador oculto situado debajo del icono . Presione el pulsador situado debajo del icono para volver a la pantalla del menú de ajustes.

Si desea desactivar el modo de apertura automática de puerta , situese en la opción presionando el pulsador/ pulsador oculto situado debajo del icono / respectivamente, deseleccione la opción presionando el pulsador oculto situado debajo del icono . Presione el pulsador situado debajo del icono para volver a la pantalla del menú de ajustes.

De fábrica esta función está deshabilitada. Para habilitarla, ver páginas 25 a 26).

Para establecer un periodo de tiempo para el modo de apertura automática de la puerta (a los 3 seg. de recibir una llamada de la placa), sitúese en la opción con el icono presionando el pulsador situado debajo del icono o el pulsador oculto situado debajo del icono, seleccione la opción presionando el pulsador oculto situado debajo del icono . A continuación puede establecer un periodo de tiempo (de 1h a 24h) para la función del modo de 'apertura de la puerta', presionando los pulsadores ocultos situados debajo de los iconos / correspondientes, valide los cambios realizados presionando el pulsador situado debajo del icono . Presione el pulsador situado debajo del icono para volver a la pantalla del menú de ajustes.

(De fábrica esta función está deshabilitada. Para habilitarla, ver páginas 25 a 26).

Pantalla establecer periodo tiempo

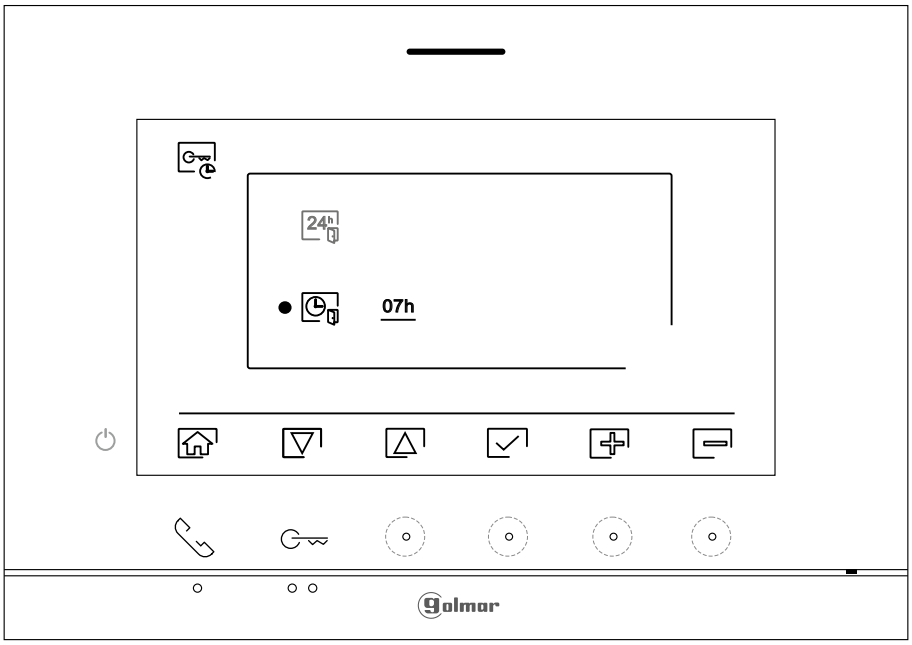

Continúa

Viene de la página anterior.

MONITOR ART 7 LITE/G2+

Menú de ajustes

Presione el pulsador situado debajo del icono para volver a la pantalla del menú principal. Si se ha activado el modo de "apertura automática de puerta" (ver pág. 12 a 13) el icono se mostrará arriba a la izquierda de la pantalla del menú principal y el icono de notificación parpadeará.

Pantalla del menú de ajustes

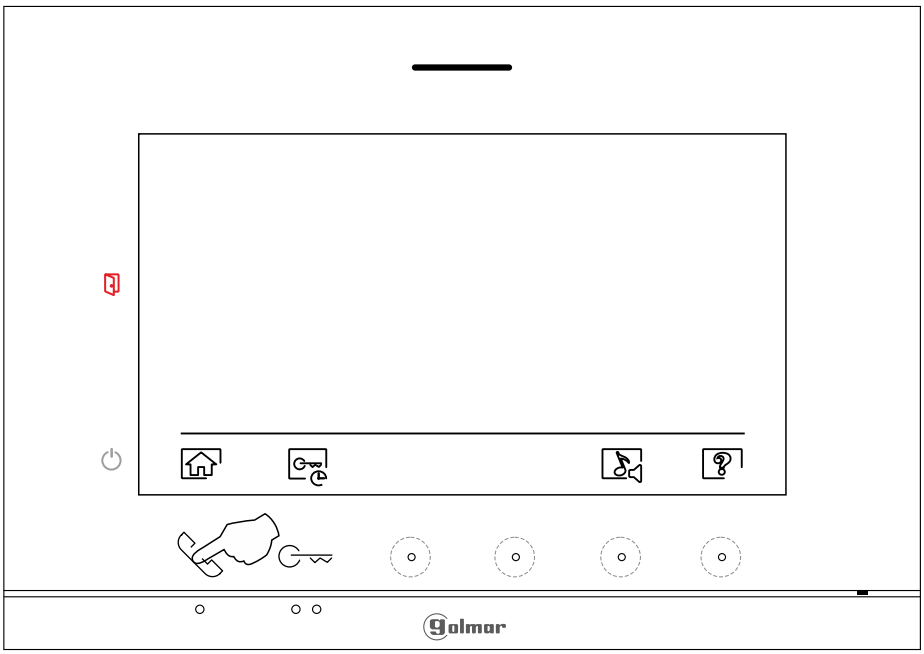

Menú principal

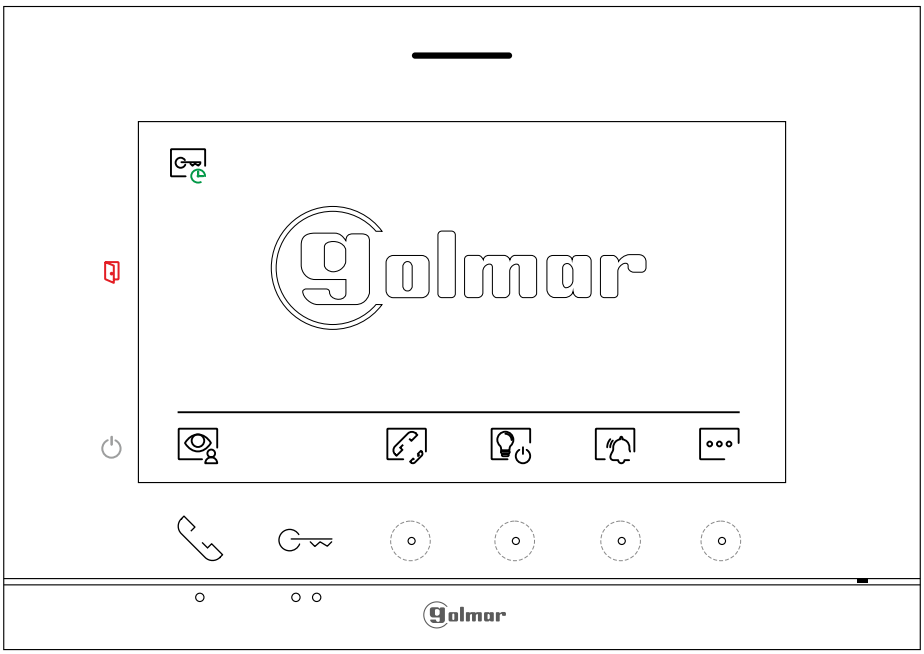

MONITOR ART 7 LITE/G2+

Pantalla de llamada de la placa

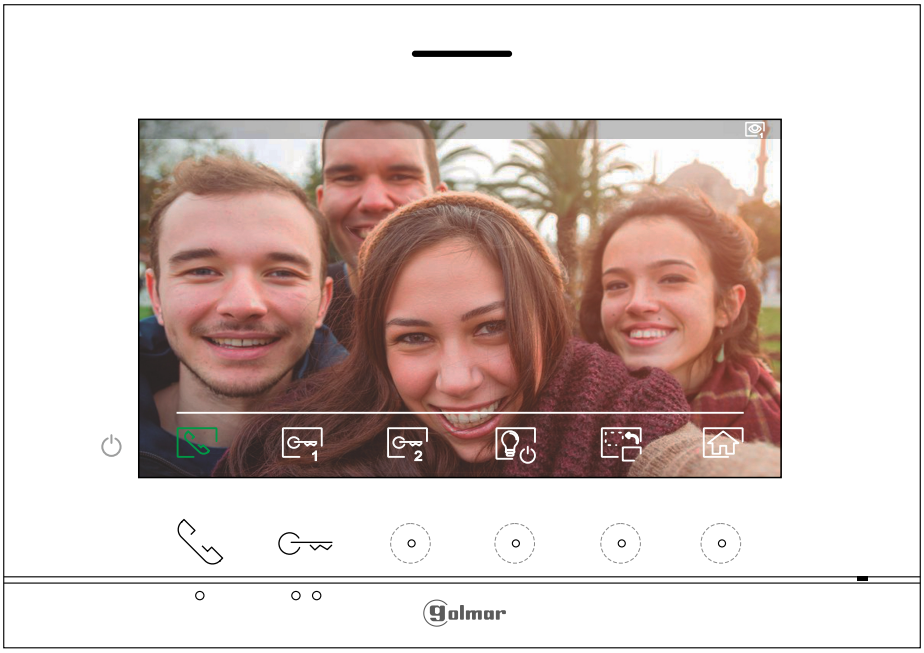

Esta pantalla se muestra al recibir una llamada o al presionar el pulsador situado debajo del icono del menú principal. En llamada el icono mostrado en pantalla parpadeará en color verde (durante el proceso de llamada). En la parte superior derecha de la pantalla se muestra la fuente de origen de la imagen. La llamada tiene un tiempo de duración de 45 segundos.

Presione el pulsador oculto situado debajo del icono para cancelar la llamada o visualización en curso y regresar al menú principal.

Presione el pulsador situado debajo del icono para activar "luz escalera" (requiere módulo SAR-G2+ y SAR-12/24).

Presione el pulsador oculto situado debajo del icono para cambiar la fuente de origen de la imagen, siempre y cuando el sistema tenga más de una placa o tenga alguna cámara externa conectada y se haya activado la visualización (programable por el instalador, ver páginas 25 a 26). Es posible realizar el cambio durante los procesos de visualización, llamada y comunicación.

Presione el pulsador situado debajo del icono / para iniciar o finalizar respectivamente la comunicación de audio con la placa visualizada. La comunicación tiene una duración máxima de 90 segundos. Finalizada la comunicación, la pantalla se apagará.

Presione el pulsador situado debajo del icono para activar el abrepuertas (o dispositivo conectado a la salida CV de la placa) durante 3 segundos (valor de fábrica, programable por el instalador; ver páginas 25 a 26). Durante la activación, el indicador se iluminará.

Presione el pulsador oculto situado debajo del icono para activar el abrepuertas (o dispositivo conectado a la salida de relé de la placa) durante 1 segundo (valor de fábrica, programable por el instalador; ver páginas 25 a 26). Durante la activación, el indicador se iluminará.

MONITOR ART 7 LITE/G2+

Pantalla de comunicación

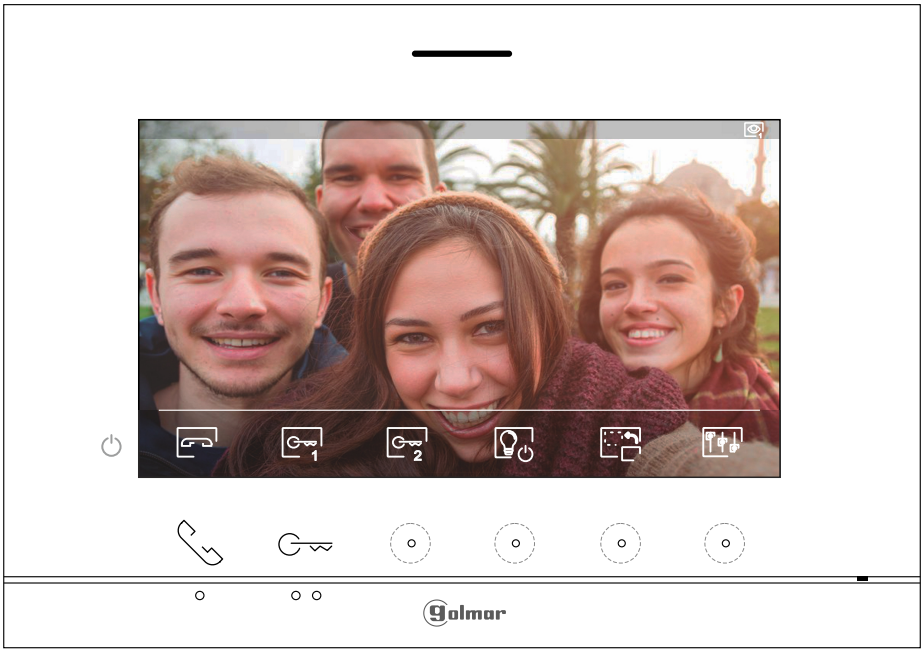

Esta pantalla se muestra durante un proceso de comunicación. En la parte superior derecha de la pantalla se muestra la fuente de origen de la imagen.

Presione el pulsador oculto situado debajo del icono para acceder al menú de ajustes de imagen y volumen monitor en comunicación. Sitúese en la opción a modificar presionando el pulsador/pulsador oculto situados debajo de los iconos / correspondientes y modifique al nivel deseado presionando los pulsadores ocultos situados debajo de los iconos / correspondientes, valide los cambios realizados presionando el pulsador situado debajo del icono , (ver pág. 17).

Presione el pulsador situado debajo del icono para activar "luz escalera" (requiere módulo SAR-G2+ y SAR-12/24).

Presione el pulsador oculto situado debajo del icono para cambiar la fuente de origen de la imagen, siempre y cuando el sistema tenga más de una placa o tenga alguna cámara externa conectada y se haya activado la visualización (programable por el instalador, ver páginas 25 a 26). Es posible realizar el cambio durante los procesos de visualización, llamada y comunicación.

Presione el pulsador situado debajo del icono / para iniciar o finalizar respectivamente la comunicación de audio con la placa visualizada. La comunicación tiene una duración máxima de 90 segundos. Finalizada la comunicación, la pantalla se apagará.

Presione el pulsador situado debajo del icono para activar el abrepuertas (o dispositivo conectado a la salida CV de la placa) durante 3 segundos (valor de fábrica, programable por el instalador; ver páginas 25 a 26). Durante la activación, el indicador se iluminará.

Presione el pulsador oculto situado debajo del icono para activar el abrepuertas (o dispositivo conectado a la salida de relé de la placa) durante 1 segundo (valor de fábrica, programable por el instalador; ver páginas 25 a 26). Durante la activación, el indicador se iluminará.

MONITOR ART 7 LITE/G2+

Ajustes de imagen y comunicación

Durante un proceso de comunicación, presione el pulsador oculto situado debajo del icono para acceder al menú de ajustes de imagen y volumen monitor en comunicación.

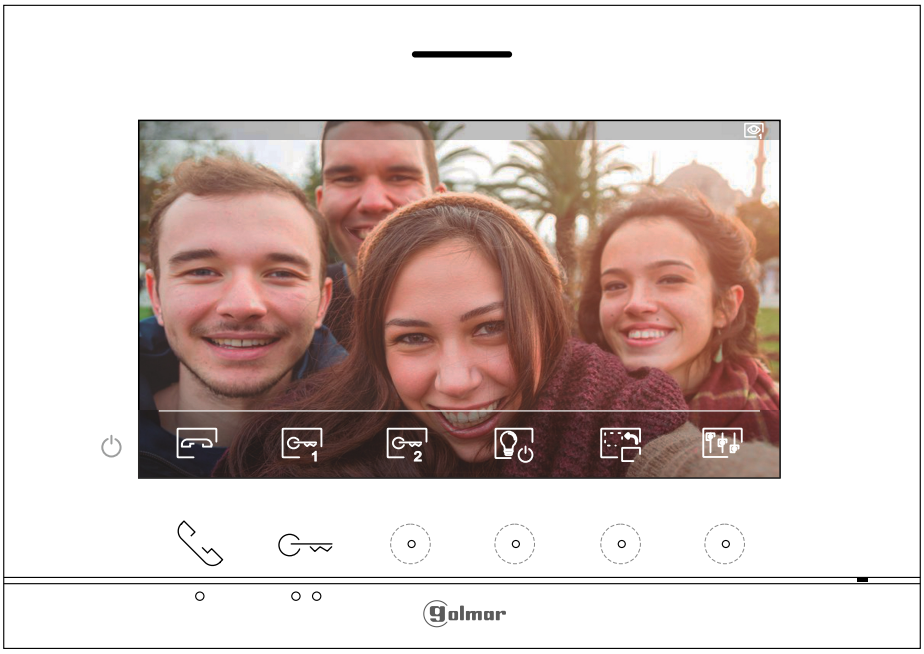

A continuación se mostrará el siguiente menú de ajustes (brillo, contraste, color y volumen monitor en comunicación). Sitúese en la opción a modificar presionando el pulsador/ pulsador oculto situados debajo de los iconos / y modifique al nivel deseado presionando los pulsadores ocultos situados debajo de los iconos / correspondientes, Para salir del menú de ajustes pantalla, volumen monitor y validar los cambios realizados presione el pulsador situado debajo del icono .

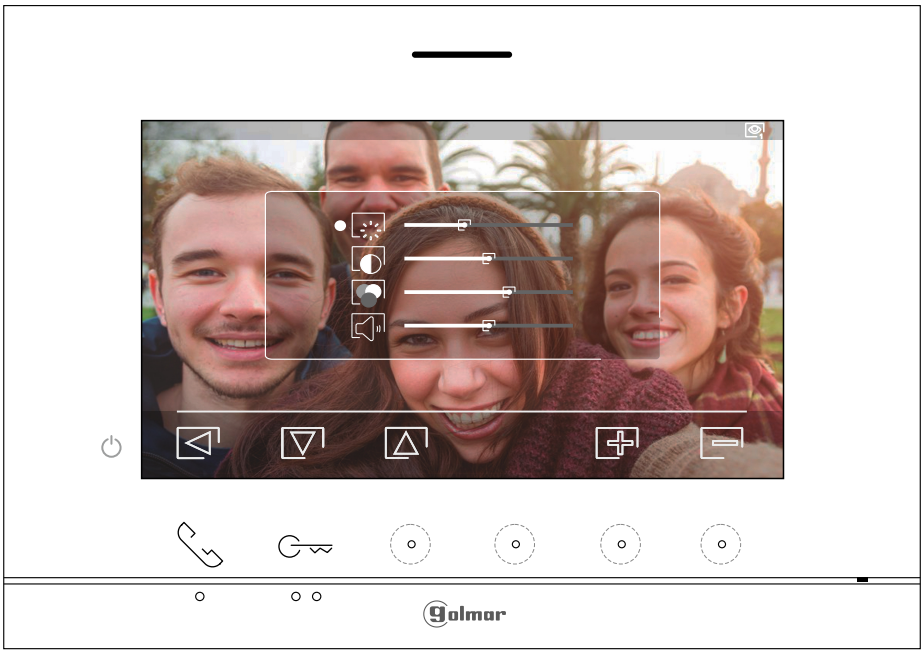

MONITOR ART 7 LITE/G2+

Menú 'no molesten' temporizado

Ajustes modo “No molesten”: Si el equipo se encuentra en reposo (pantalla apagada), para acceder al menú principal presione en cualquiera de los 2 pulsadores /⊶ (situados arriba de los puntos de orientación ●/●● para personas invidentes) del monitor. A continuación presione el pulsador oculto situado debajo del icono para acceder a la pantalla de ajustes. Se puede establecer un periodo de tiempo en el cual el monitor no sonará al recibir las llamadas (ver nota “HZ” en pág. 9). Para ello, active la función temporizador y escoja el periodo de tiempo. Desde el menú principal puede desactivar la función “No molestar” independientemente del estado del temporizador.

Pantalla seleccionar opción

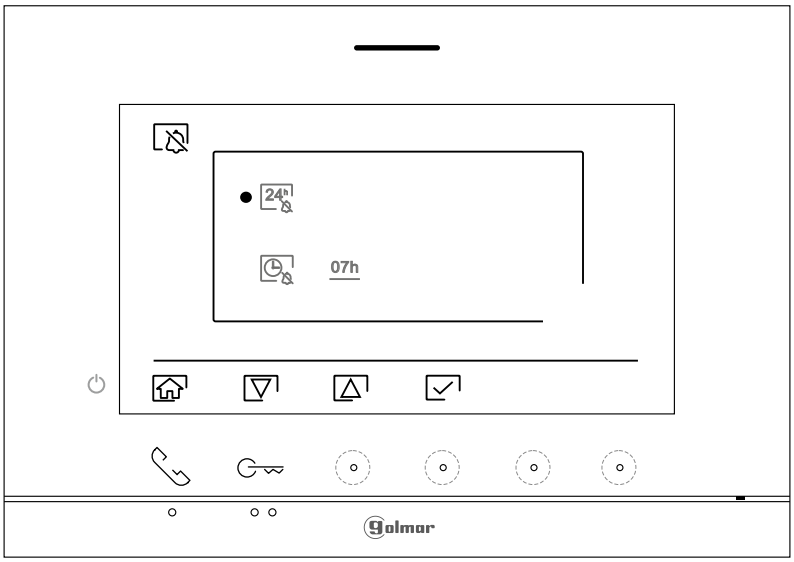

Para activar el modo "no molesten" en el cual el monitor no sonará al recibir las llamadas (ver nota “HZ” en pág. 9), sitúese en la opción con el icono presionando el pulsador situado debajo del icono o el pulsador oculto situado debajo del icono , seleccione la opción a modificar presionando el pulsador oculto situado debajo del icono y el icono de notificación se iluminará. Presione el pulsador situado debajo del icono para volver a la pantalla del menú principal.

Si desea desactivar el modo "no molesten", situese en la opción presionando el pulsador situado debajo del icono o el pulsador oculto situado debajo del icono , deseleccione la opción presionando el pulsador oculto situado debajo del icono y el icono de notificación se apagará. Presione el pulsador situado debajo del icono para volver a la pantalla del menú principal. **Nota:** Desde el menú principal puede también desactivar la función “No molesten” presionando el pulsador oculto situado debajo del icono .

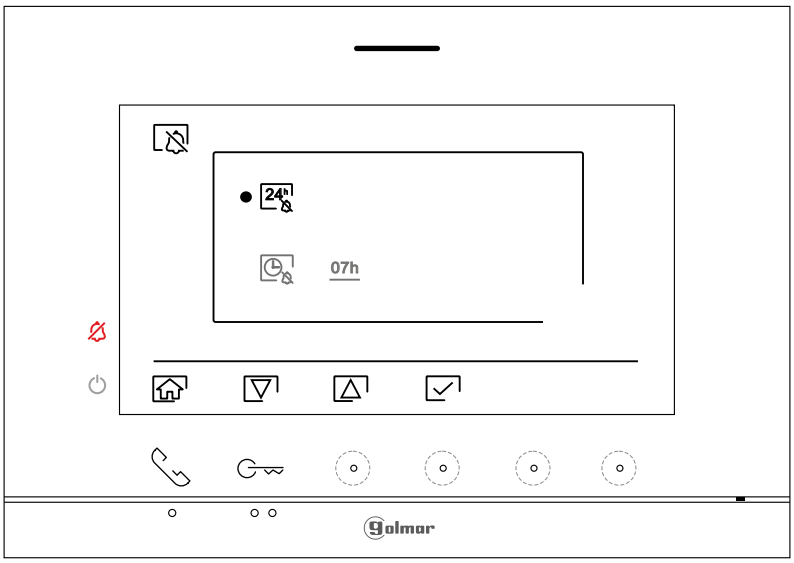

Continúa

Viene de la página anterior.

MONITOR ART 7 LITE/G2+

Menú 'no molesten' temporizado

Para establecer un periodo de tiempo para el modo "no molesten" en el cual el monitor no sonará al recibir las llamadas (ver nota "HZ" en pág. 9), sitúese en la opción con el icono presionando el pulsador situado debajo del icono o el pulsador oculto situado debajo del icono , seleccione la opción a modificar presionando el pulsador oculto situado debajo del icono . A continuación puede establecer un periodo de tiempo (de 1h a 24h) para el modo "no molesten", presionando los pulsadores ocultos situados debajo de los iconos / correspondientes, valide los cambios realizados presionando el pulsador oculto situado debajo del icono , el icono de notificación se iluminará y volverá a la pantalla del menú principal.

Pantalla establecer periodo de tiempo

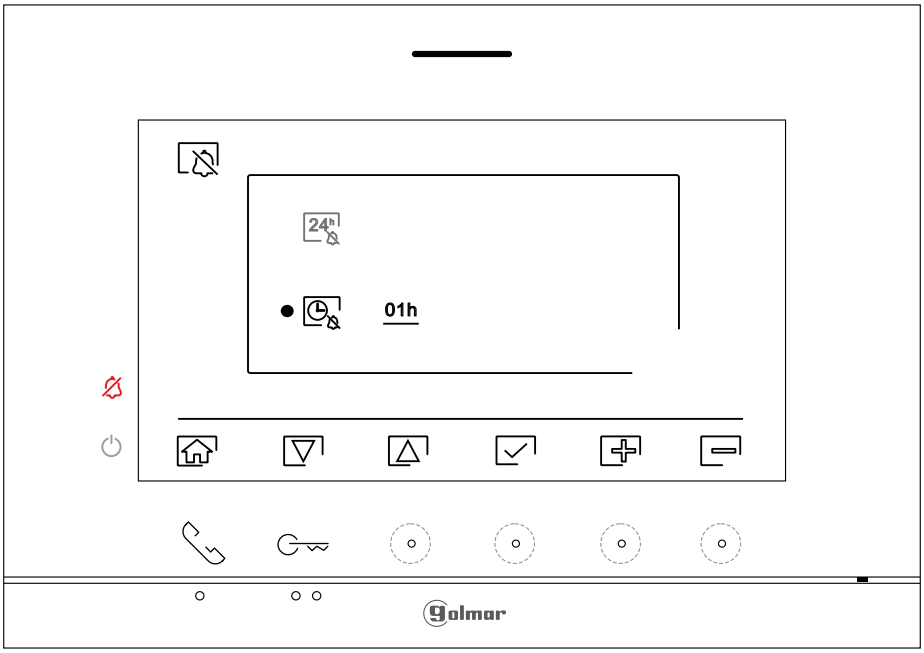

Desde el menú principal puede desactivar la función “No molesten”, presionando el pulsador oculto situado debajo del icono , independientemente del estado del temporizador.

Menú principal

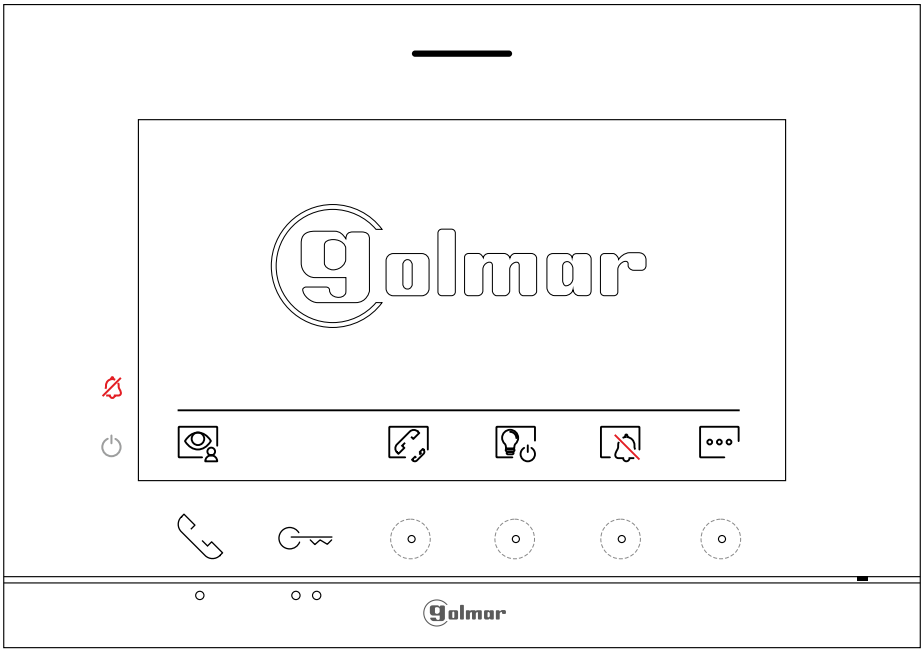

MONITOR ART 7 LITE/G2+

Menú de intercomunicación

Acceder al menú de intercomunicación, tal como se describe en la página 10. Desde este menú podrá ponerse en contacto con otro(s) monitor(es) de su vivienda.

Seleccione la opción para realizar una intercomunicación interna.

Si durante el proceso de intercomunicación con otro monitor se recibe una llamada de la placa, el proceso de intercomunicación se dará por finalizado. En ese instante, el monitor(es) de la vivienda recibe(n) la llamada.

La selección y : Sin uso en el **KIT S5110 ART7 LITE**.

Utilice el icono para regresar al menú principal.

Para realizar una llamada de intercomunicación interna (con otro/s monitor/es de la misma vivienda), sitúese en la opción con el icono presionando el pulsador/ pulsador oculto situados debajo de los iconos / correspondientes, presione el pulsador oculto situado debajo del icono para acceder al menú de selección monitor (de la misma vivienda). Nota: encontrará información acerca del propio monitor con la dirección, Master, Secundario 1 a Secundario 3 del monitor en el menú “Acerca de”, (ver página 11).

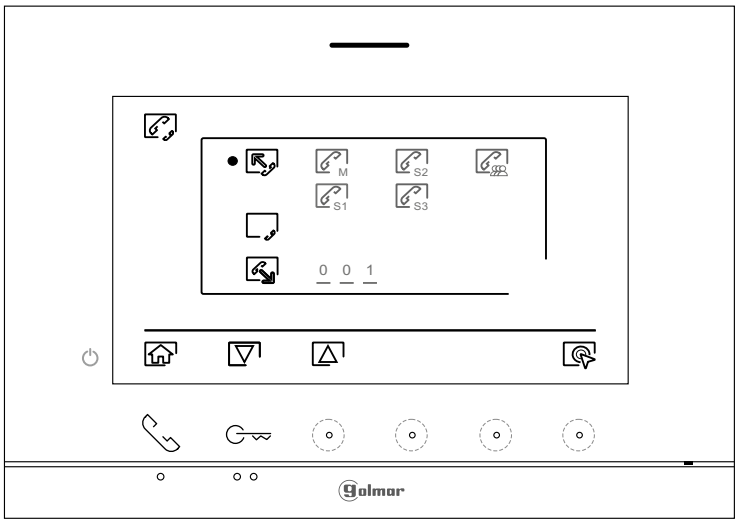

A continuación presione el pulsador/ pulsador oculto situados debajo de los iconos / para seleccionar el monitor a llamar, presione el pulsador oculto situado debajo del icono para realizar la llamada. El monitor que realiza la llamada sonará una melodía de confirmación e indicará con un parpadeo el monitor llamado, si se desea cancelar la llamada presione el pulsador oculto situado debajo del icono . Presione el pulsador situado debajo del icono para volver al menú de intercomunicación. El monitor que recibe la llamada sonará una melodía de confirmación mostrando en pantalla con un parpadeo el monitor que realiza la llamada, presione el pulsador debajo del icono para establecer comunicación y presione el pulsador oculto debajo del icono para finalizar la comunicación.

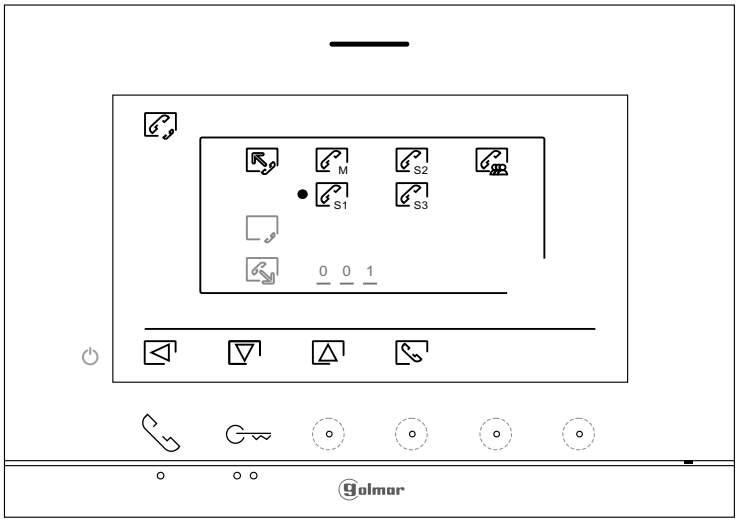

ESQUEMAS DE INSTALACIÓN

Secciones y distancias

- Máximo 1 vivienda.
- El número máximo de monitores en la vivienda es 4.
- El número máximo de monitores en cascada es 4.
- El número máximo de placas de acceso es 2.

Tipo de cable	A	B	C
2 x 0,75mm² (AWG18)	30 m	30 m	15 m
CAT5 (*)	60 m	60 m	30 m
RAP-GTWIN/HF	60 m	60 m	30 m

A. Distancia entre el alimentador y la placa más lejana.

B. Distancia entre el alimentador y el monitor (o distribuidor) más lejano.

C. Distancia entre un distribuidor y el monitor más lejano conectado a una de sus salidas.

(*). Utilizar dos pares trenzados para cada línea de bus.

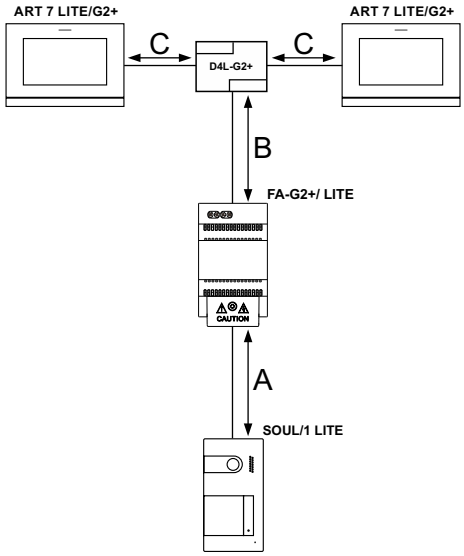

Una vivienda con una placa de acceso y un monitor

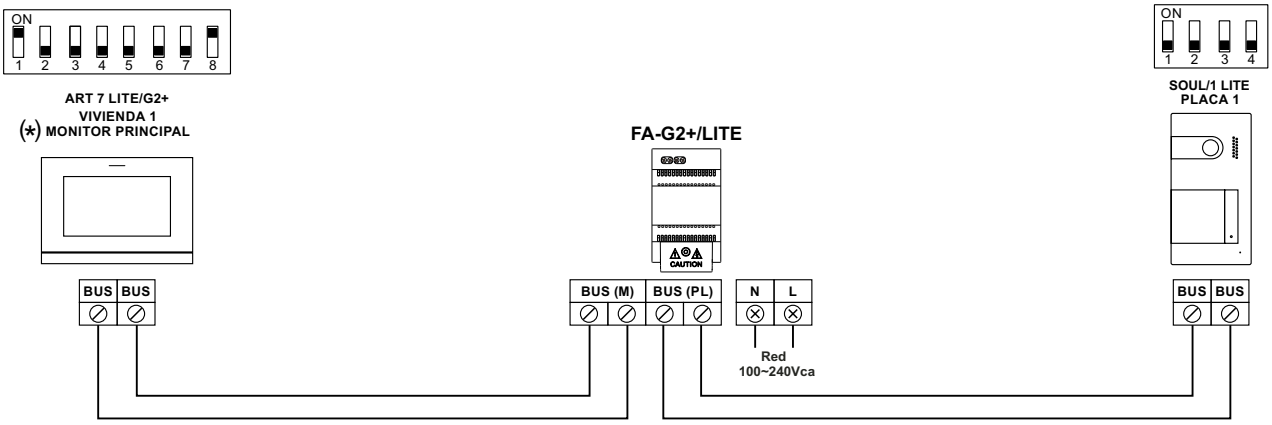

(*) Nota: Monitor configurado como principal (valor de fábrica), ver página 9.

Una vivienda con dos placas de acceso y un monitor

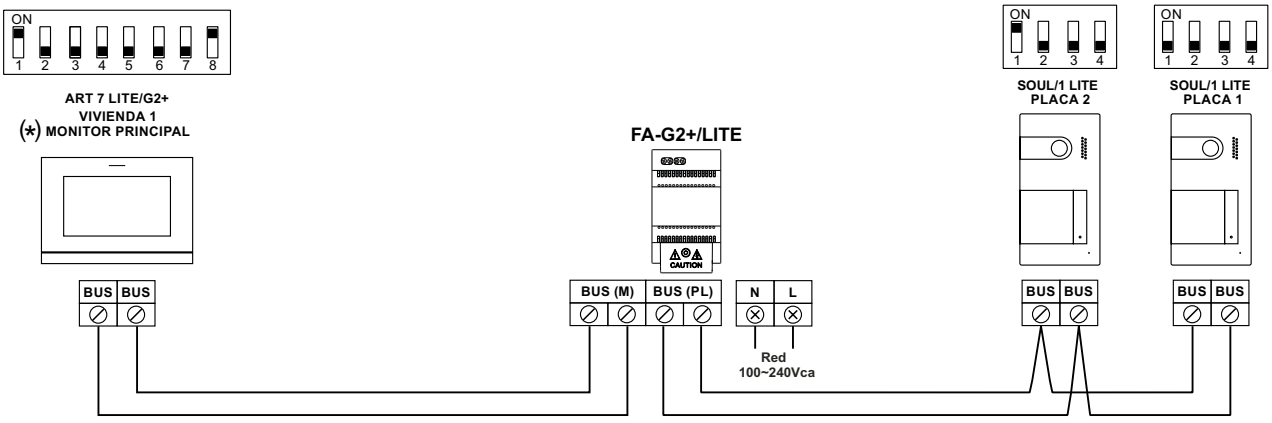

(*) Nota: Monitor configurado como principal (valor de fábrica), ver página 9.

ESQUEMAS DE INSTALACIÓN

Una vivienda con hasta dos placas de acceso y hasta cuatro monitores en cascada

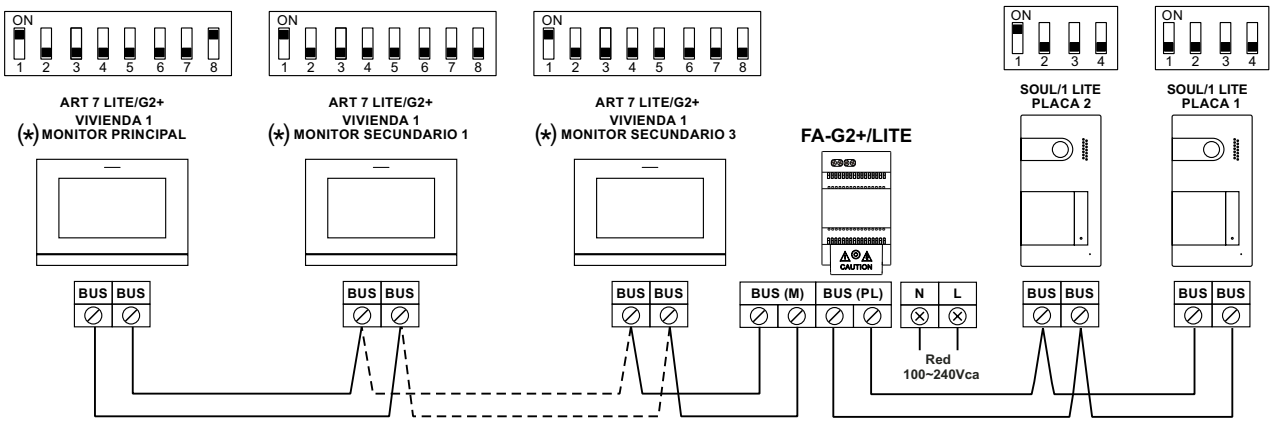

(*) **Nota: Para definir el monitor como principal (valor de fábrica) o secundario, ver página 9.**

Una vivienda con hasta dos placas de acceso y hasta cuatro monitores en distribución

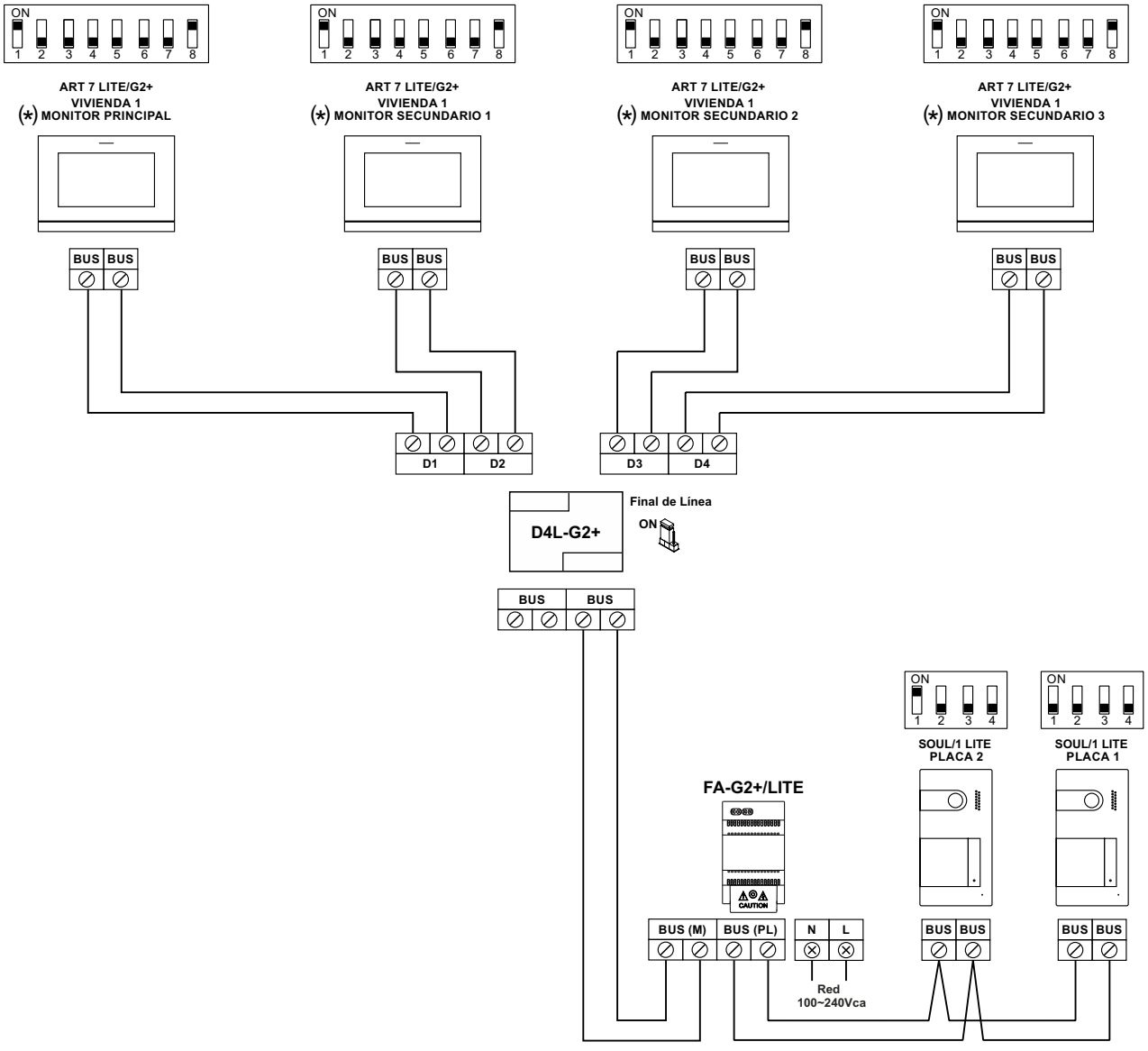

(*) **Nota: Para definir el monitor como principal (valor de fábrica) o secundario, ver página 9.**

ESQUEMAS DE INSTALACIÓN

Conexión de un abrepuertas

El dibujo muestra la conexión de un abrepuertas de 12Vc.c., con un consumo máximo de 270mA. La activación se realiza mediante el icono 1.

El tiempo de activación es de 3 segundos, siendo posible ajustarlo entre 0,5 y 10 segundos (ver página 25 a 26).

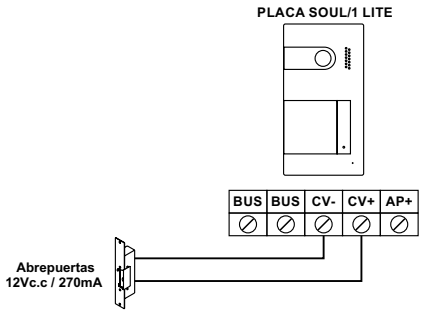

Si el abrepuertas que va a utilizar es de corriente alterna, utilice un relé y un transformador adecuados al consumo, así como el varistor suministrado. El ejemplo muestra un relé Golmar SAR-12/24 y un transformador TF-104 (12Vc.a. / 1,5A).

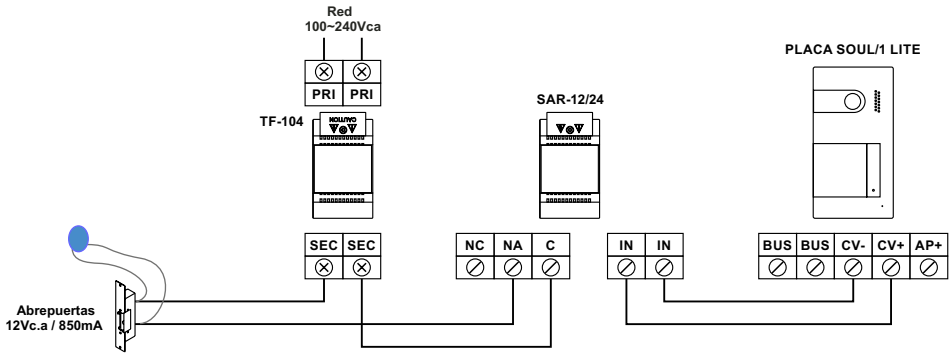

IMPORTANTE: Instalaciones con 2 placas de acceso y el pulsador de activación remota AP conectado en ambas placas (ver página 24), una de las placas debe conectarse el abrepuertas de alterna (en lugar de un abrepuertas de continua).

Conexión de un dispositivo auxiliar en la salida de relé

El dibujo muestra, a modo de ejemplo, la conexión de un segundo abrepuertas de corriente alterna. El relé puede conmutar cargas de 6A / 24V. La activación se realiza mediante el icono 2.

El tiempo de activación es de 1 segundo, siendo posible ajustarlo entre 0,5 y 10 segundos (ver página 25 a 26).

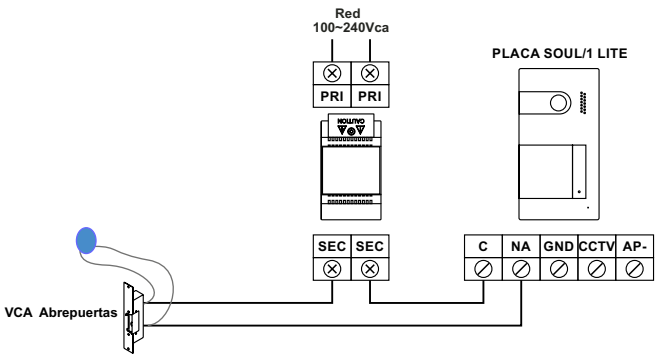

ESQUEMAS DE INSTALACIÓN

Conexión de un pulsador de salida

El pulsador de salida permite la activación remota del abrepuertas conectado entre los terminales CV- y CV+ (por defecto) o de la salida de relé (ver páginas 25 a 26). El tiempo de retardo en realizar la activación es de 2 segundos, siendo posible ajustarlo entre 0,5 y 10 segundos (ver página 25 a 26).

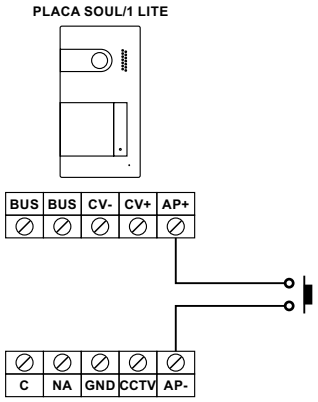

<u>IMPORTANTE:</u> Instalaciones con 2 placas de acceso y el pulsador de activación remota AP conectado en ambas placas, una de las placas debe conectarse el abrepuertas de alterna (en lugar de un abrepuertas de continua) con un módulo de relé SAR-12/24 y un transformador TF-104, (ver página 23).

Conexión de una cámara externa

Es posible conectar una cámara de CCTV analógica Golmar "AHD4-3601x" a cada una de las placas, pudiendo ser visualizadas (ver página 25 a 26) desde el monitor. La cámara deberá disponer de alimentación local "PSU-121".

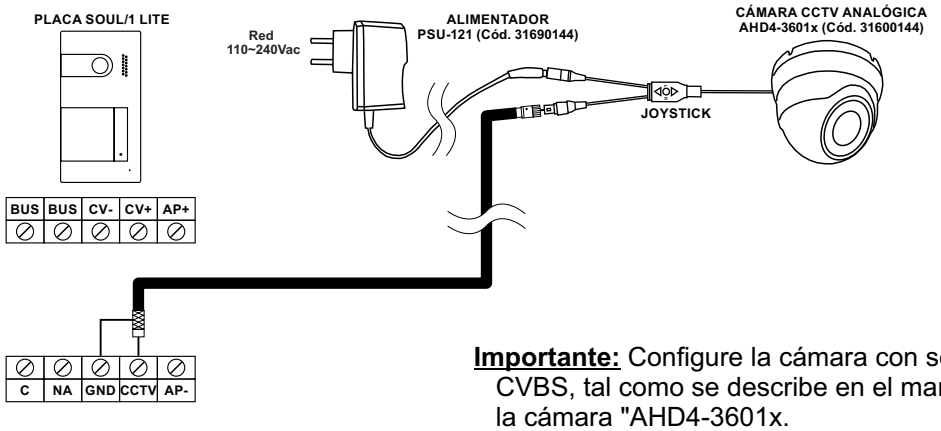

<u>Importante:</u> Configure la cámara con señal analógica CVBS, tal como se describe en el manual adjunto de la cámara "AHD4-3601x.

Conexión para el pulsador de puerta del rellano

Para recibir la llamada conecte el pulsador de puerta del rellano sólo en el monitor principal. A continuación la señal recibida es transmitida a los monitores secundarios de la misma vivienda, (ver nota “HZ” en pág. 9).

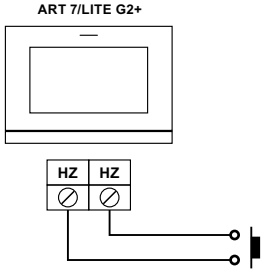

CÓDIGOS ESPECIALES

La activación de algunas funciones, así como las modificaciones de algunos parámetros de fábrica, pueden llevarse a cabo mediante la introducción de códigos especiales. Para ello se deberá acceder al menú de instalador desde el monitor. Vaya a la pantalla “Acerca de” del menú de ajustes (página 11) y pulse cinco veces seguidas sobre el pulsador situado arriba del punto de orientación ● ● para personas invidentes.

Pantalla “Acerca de”

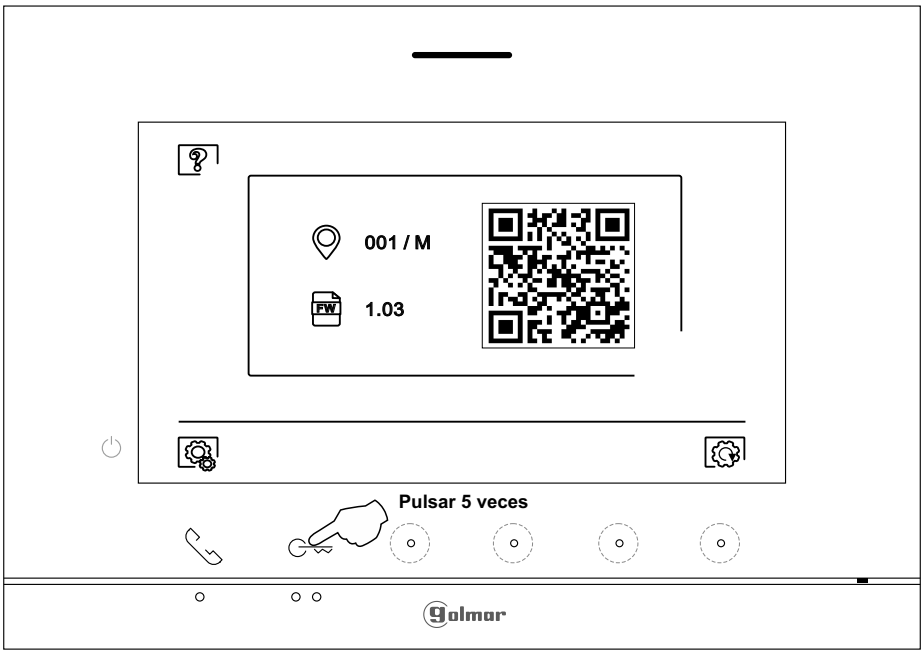

A continuación se mostrará la pantalla de “códigos especiales”. Presione el pulsador/ pulsador oculto situados debajo de los iconos ▽/△ para seleccionar el campo a modificar, presione los pulsadores ocultos situados debajo de los iconos ✚ / ▬ para introducir el código deseado. Una vez introducido el código presione el pulsador oculto situado debajo del icono ✓ para validar. Si el código introducido es válido se mostrará el icono ✓; de lo contrario se mostrará el icono ✕.

Utilice el icono ? para volver a la pantalla "Acerca de".

Pantalla de “Códigos especiales”

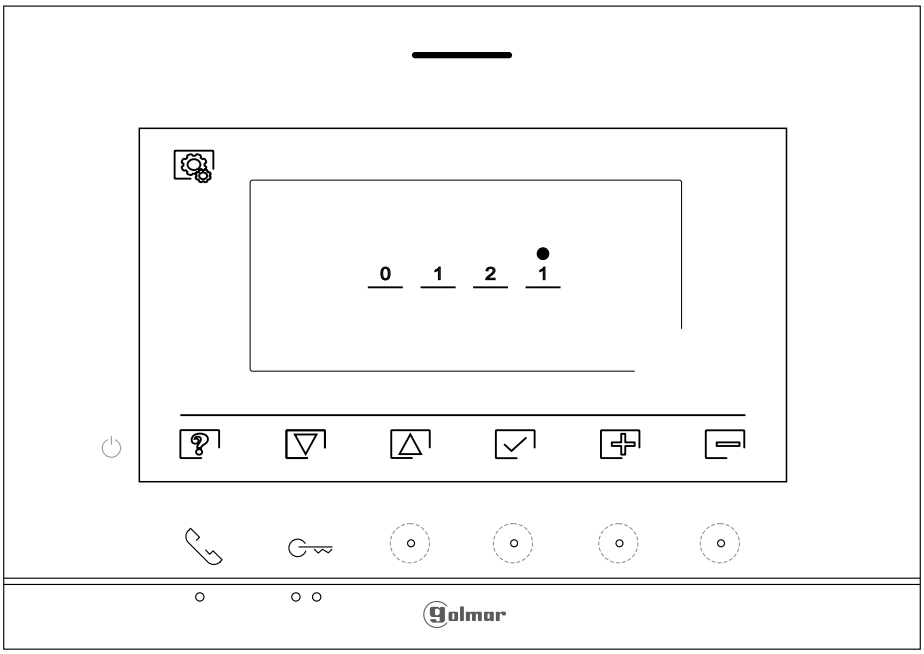

Continúa

Viene de la página anterior.

CÓDIGOS ESPECIALES

Fuentes de vídeo disponibles en un monitor (configurar solo en monitor principal).

	Visible	No Visible	Valor de fábrica
Placa 1	0111	0110	0111
Placa 2	0121	0120	0120
Cámara 1	0141	0140	0140
Cámara 2	0181	0180	0180

Configurar el monitor como principal, secundario 1, secundario 2 ó secundario 3:

Principal	Secundario 1	Secundario 2	Secundario 3	Valor de fábrica
0550	0551	0552	0553	0550 (principal)

Apertura de puerta automática a la recepción de llamada en un monitor (configurar solo en monitor principal).

Activada	Desactivada	Valor de fábrica
0441	0440	0440

Activar/ desactivar el (icono de notificación "indicador de encendido") y (leds de los pulsadores ocultos situados arriba de los puntos de orientación● / ●●para personas invidentes) en un monitor.

Activar	Desactivar	Valor de fábrica
0471	0470	0471 (activado)

No mostrar la imagen en el monitor al recibir una llamada de la placa cuando el monitor está en modo "no molesten".

No mostrar	Mostrar	Valor de fábrica
0481	0480	0480 (mostrar imagen)

Habilitar/ deshabilitar el icono del menú principal en todos los monitores.

Habilitar	Deshabilitar	Valor de fábrica
0541	0540	0541 (habilitado)

Tiempos de activación de las salidas (Placa 1). (Configurar solo en monitor principal).

		Valor de fábrica
Abrepuertas	Desde 0200 (0,5s) hasta 0219 (10s)	0205 (3s)
Relé	Desde 0300 (0,5s) hasta 0319 (10s)	0301 (1s)

Configuración del pulsador de activación remota (Placa 1). (Configurar solo en monitor principal).

		Valor de fábrica
Retardo	Desde 0400 (0,5s) hasta 0419 (10s)	0403 (2s)
Salida	0430 (abrepuertas) ó 0431 (relé)	0430 (abrepuertas)

Tiempos de activación de las salidas (Placa 2). (Configurar solo en monitor principal).

		Valor de fábrica
Abrepuertas	Desde 1200 (0,5s) hasta 1219 (10s)	1205 (3s)
Relé	Desde 1300 (0,5s) hasta 1319 (10s)	1301 (1s)

Configuración del pulsador de activación remota (Placa 2). (Configurar solo en monitor principal).

		Valor de fábrica
Retardo	Desde 1400 (0,5s) hasta 1419 (10s)	1403 (2s)
Salida	1430 (abrepuertas) o 1431 (relé)	1430 (abrepuertas)

Leds iluminación para visión nocturna (Placa 1), durante un proceso de llamada o comunicación. (Configurar solo en monitor principal).

Automático	Siempre ON	Siempre OFF	Valor de fábrica
0450	0451	0452	0450 (automático)

Leds iluminación para visión nocturna (Placa 2), durante un proceso de llamada o comunicación. (Configurar solo en monitor principal).

Automático	Siempre ON	Siempre OFF	Valor de fábrica
1450	1451	1452	1450 (automático)

Activar/ desactivar la confirmación acústica (Placa 1). (Configurar solo en monitor principal).

Activado	Desactivado	Valor de fábrica
1701	1700	1701

Activar/ desactivar la confirmación acústica (Placa 2). (Configurar solo en monitor principal).

Activado	Desactivado	Valor de fábrica
2701	2700	2701

Configurar tiempo duración luz de 1 a 99 segundos (Relé SAR-G2+). (Configurar solo en monitor principal).

	Valor de fábrica
Desde 1801 (1s) hasta 1899 (99s)	1803 (3s)

Configurar tiempo retardo activación luz de 0 a 99 segundos (Relé SAR-G2+). (Configurar solo en monitor principal).

	Valor de fábrica
Desde 1900 (0s) hasta 1999 (99s)	1900 (0s)

LIMPIEZA DEL MONITOR

- No utilizar disolventes, detergentes ni productos de limpieza que contengan ácidos, vinagre o que sean abrasivos.
- Utilizar un paño húmedo (no mojado) suave que no deje pelusa con agua.
- Páselo sobre el monitor siempre en la misma dirección, de arriba a abajo.
- Después de limpiar el monitor utilice un paño seco y suave que no deje pelusa para eliminar la humedad.

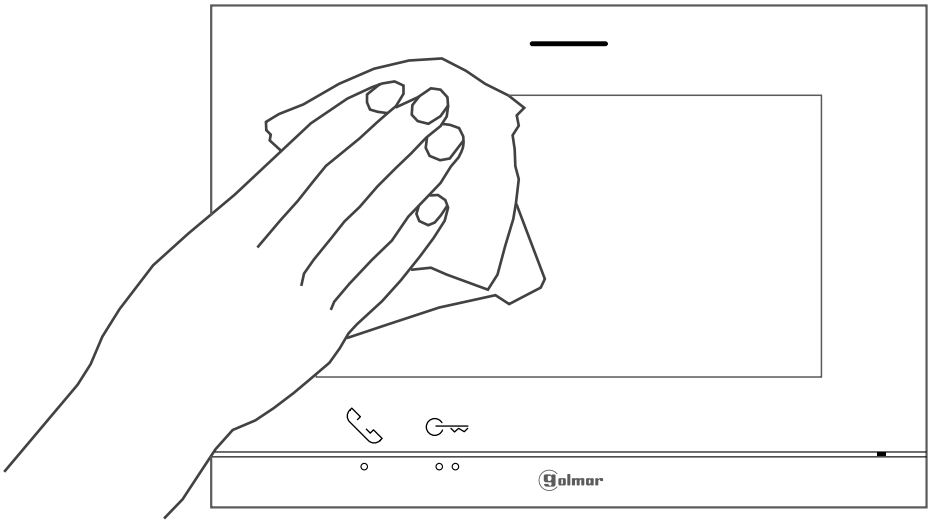

LIMPIEZA DE LA PLACA

- No utilizar disolventes, detergentes ni productos de limpieza que contengan ácidos, vinagre o que sean abrasivos.
- Utilizar un paño húmedo (no mojado) suave que no deje pelusa con agua.
- Páselo sobre la placa siempre en la misma dirección, de arriba a abajo.
- Después de limpiar la placa utilice un paño seco y suave que no deje pelusa para eliminar la humedad.

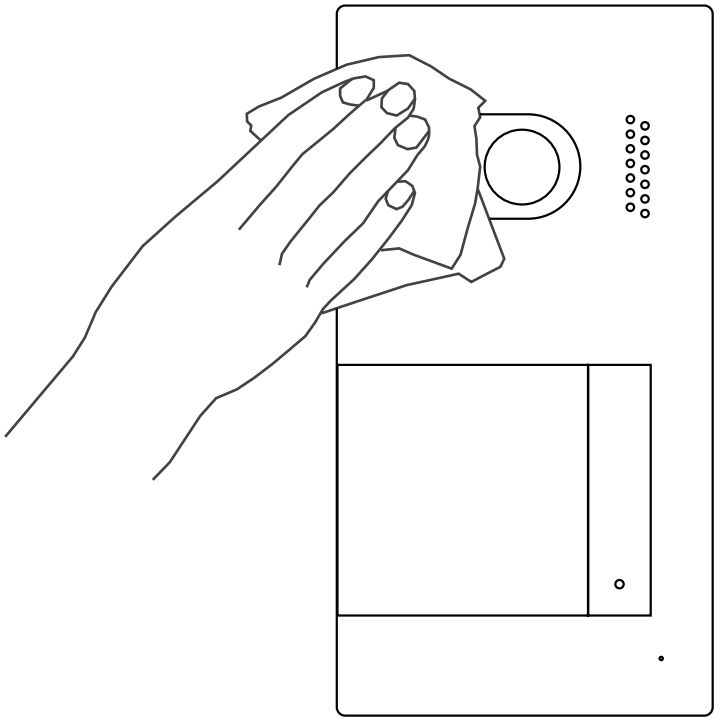

CONFORMIDAD:

Este producto es conforme con las disposiciones de las Directivas Europeas aplicables respecto a la Seguridad Eléctrica ***2014/35/CEE*** y la Compatibilidad Electromagnética ***2014/30/CEE.***

This product meets the essentials requirements of applicable European Directives regarding Electrical Safety ***2014/35/ECC*** *and Electromagnetic Compatibility* ***2014/30/ECC****.*

NOTA: El funcionamiento de este equipo está sujeto a las siguientes condiciones:
(1) Este dispositivo no puede provocar interferencias dañinas, y (2) debe aceptar cualquier interferencia recibida, incluyendo las que pueden provocar un funcionamiento no deseado.

NOTE: Operation is subject to the following conditions:
(1) This device may not cause harmful interference, and (2) this device must accept any received interference, including the ones that may cause undesired operation.

golmar
Sistemas de comunicación S.A.

golmar@golmar.es
www.golmar.es

GOLMAR S.A.
C/ Silici, 13
08940- Cornellá de Llobregat
SPAIN

Golmar se reserva el derecho a cualquier modificación sin previo aviso.
Golmar se réserve le droit de toute modification sans préavis.
Golmar reserves the right to make any modifications without prior notice.