(*)INSTALACIÓN DEL TELÉFONO

Evitar emplazamientos cercanos a fuentes de calor, polvorientos o con mucho humo. El teléfono puede fijarse en caja universal, o directamente a pared.

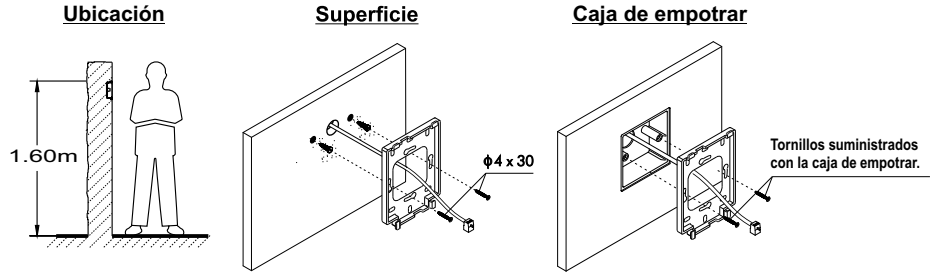

Recuerde quitar la lámina de protección frontal del teléfono una vez los trabajos de instalación han finalizado.

(*)ESQUEMA DE INSTALACIÓN

Instalación hasta 128 viviendas/teléfonos T-ART/G2+ y abrepuertas de continua Golmar.

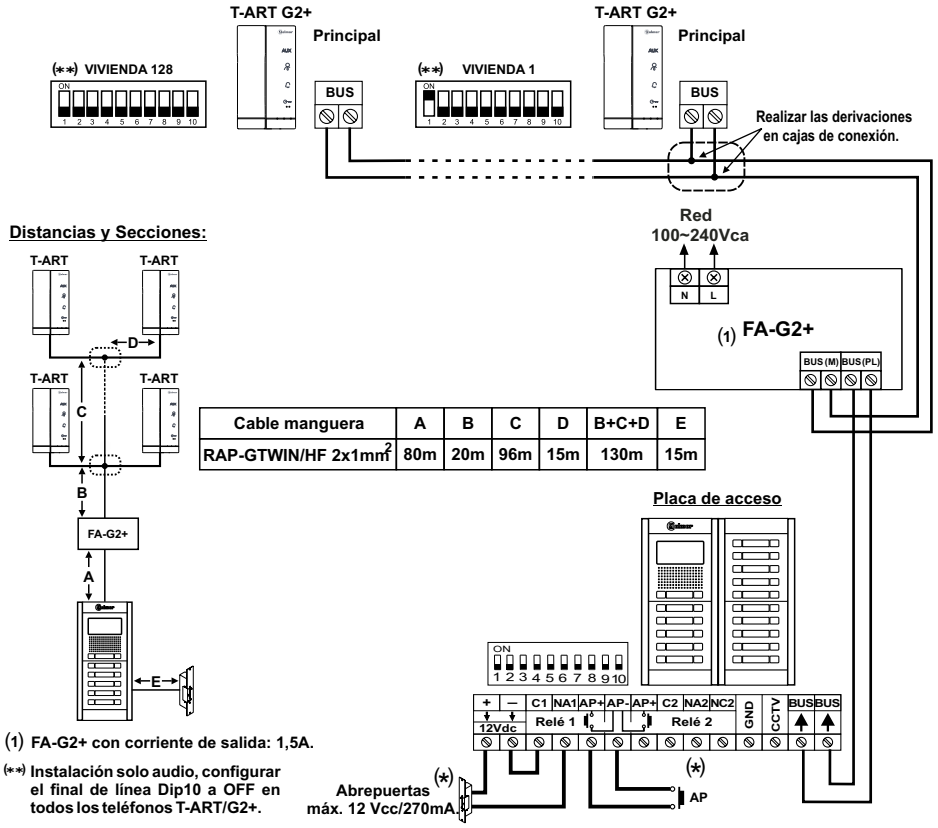

Cable manguera	A	B	C	D	B+C+D	E
RAP-GTWIN/HF 2x1mm²	80m	20m	96m	15m	130m	15m

(1) **FA-G2+ con corriente de salida: 1,5A.**

(**) **Instalación solo audio, configurar el final de línea Dip10 a OFF en todos los teléfonos T-ART/G2+.**

(*) Para más información ver manual de usuario "TT-ART/G2+ (cód. 50122719)".
https://doc.golmar.es/search/manual/50122719

ES

golmar
Sistemas de comunicación S.A.

TELÉFONO T-ART/G2+

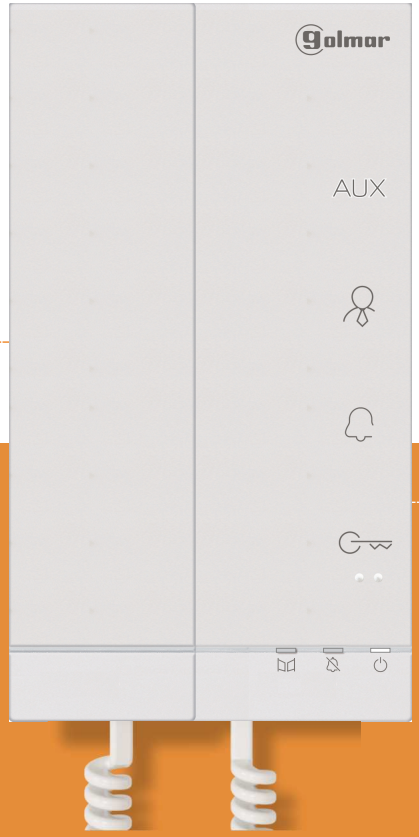

GUÍA RÁPIDA

Golmar se reserva el derecho a cualquier modificación sin previo aviso.
Golmar se réserve le droit de toute modification sans préavis .
Golmar reserves the right to make any modifications without prior notice.

50122823

Cód. Web 50122719 **TT-ART/G2+ ES GR** REV.0221

golmar@golmar.es www.golmar.es

ES

PRECAUCIONES DE SEGURIDAD

- Cuando se instale o modifique el equipo, **hacerlo sin alimentación.**
- La instalación y manipulación de estos equipos deben ser realizado por **personal autorizado.**
- Toda la instalación debe viajar al menos a **40 cm. de cualquier otra instalación.**
- No apretar excesivamente los tornillos de la regleta.
- Instale el teléfono T-ART en un lugar seco y protegido sin riesgo de goteo o proyecciones de agua.
- Evite emplazamientos cercanos a fuentes de calor, húmedos, polvorientos o con mucho humo.
- Antes de conectar el equipo, verificar el conexionado entre placa, alimentador y teléfonos T-ART.
- Siga en todo momento las instrucciones de este manual.

(*) CARACTERÍSTICAS

- Teléfono T-ART con instalación simplificada (bus de 2 hilos no polarizados).
- Hasta 4 teléfonos T-ART/ monitores por vivienda (principal, secundario1, secundario 2 y secundario 3).
- Hasta 32 terminales T-ART y viviendas en instalaciones mixtas con monitores **(módulo EL632 G2+ SE)**.
- Hasta 128 terminales T-ART y viviendas **(necesario módulo de sonido EL642 G2+).**
- Secreto total de conversación.
- Ajuste de volumen del tono de llamada: mínimo, medio, máximo y sin volumen (no molesten).
- Ajuste de volumen del audio (hasta 4 niveles de audio).
- Entrada pulsador de puerta "HZ" de la entrada del rellano.
- Salida sonería auxiliar (máximo 12Vcc/50mA).
- Hasta 6 tonos de llamada diferenciados, para identificar la procedencia de la llamada: placa, intercomunicación, monitor guarda o puerta interior de la vivienda.
- Pulsador de activación abrepuertas 1, en reposo y el auricular colgado o descolgado activa/ desactiva "apertura automática de puerta".
- Pulsador AUX de activación abrepuertas 2 / activa "luz escalera" (requiere módulo SAR-G2+ y SAR-12/24) / intercomunicación en la misma vivienda (llamada a todos) y "autoencendido".
- Pulsador de ajuste de volumen, modo "no molesten" del tono de llamada/ configurar tonos de llamada/ ajuste de volumen comunicación (altavoz T-ART) y cancelar el desvío de llamada (con monitor ART 7W).
- Pulsador para llamada a monitor guarda (si hay algún monitor configurado como guarda).
- Microinterruptores para configurar la dirección del telefóno (código de llamada), principal/secundario, y final de línea.

FUNCIONAMIENTO DEL SISTEMA

- Para realizar la llamada, el visitante deberá presionar el pulsador correspondiente a la vivienda con la que desea establecer comunicación; un tono acústico advertirá de que la llamada se está realizando y el led de la placa se iluminará. Si la síntesis de voz está habilitada el mensaje "llamando" nos indicará que la llamada se está realizando. En ese instante, el teléfono(s) de la vivienda recibe(n) la llamada. Si se ha presionado por equivocación el pulsador de otra vivienda, pulsar sobre el que corresponda de la vivienda deseada, cancelando así la primera llamada.
- Al recibir la llamada el led del teléfono(s) parpadeará(n) en color blanco. Si la llamada no es atendida antes de 45 seg., el led de la placa se apagará, el led del teléfono(s) se iluminará(n) fijo en color blanco y el canal quedará libre.
- Para establecer comunicación, descolgar el auricular de cualquier teléfono de la vivienda, el led se apagará, el led de la placa se iluminará y el led del teléfono(s) se iluminará(n) fijo en color blanco.
- La comunicación tendrá una duración de 90 segundos o hasta colgar el auricular. Finalizada la comunicación, el led de la placa se apagará y el canal quedará libre. Si la síntesis de voz está habilitada, el mensaje "llamada finalizada" nos indicará en la placa que la llamada ha finalizado.
- Si se desea abrir la puerta, presionar el pulsador (si existe y desea abrir la 2ª puerta presione el pulsador AUX) durante los procesos de llamada o comunicación: una sola pulsación activa el abrepuertas durante 3 segundos, el led de la placa se iluminará también durante 3 segundos. Si la síntesis de voz está habilitada, el mensaje "puerta abierta" nos será indicado en la placa.
- La descripción de los pulsadores de función se encuentran en la página 3.

(*) Para más información ver manual de usuario "TT-ART/G2+ (cód. 50122719)".
https://doc.golmar.es/search/manual/50122719

ES

(*) DESCRIPCIÓN DEL TELÉFONO

Descripción:

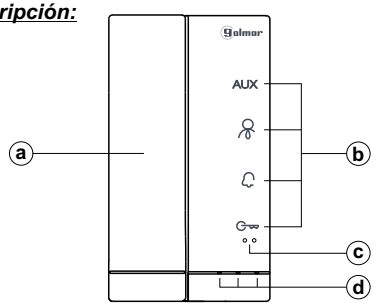

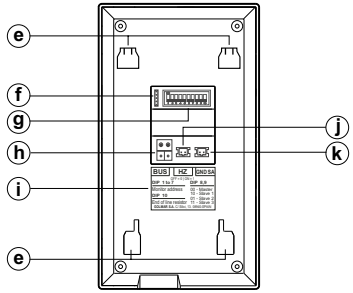

a. Brazo Auricular.
b. Pulsadores de función.
c. Puntos de orientación para personas invidentes.
En llamada/ comunicación:
●● Sobre este punto de orientación está el pulsador de "Apertura de puerta".
d. Leds de estado.
e. Anclajes de sujeción regleta (x4).
f. Uso interno.
g. Interruptores de configuración.
h. Bornes para conexión Bus.
i. Etiqueta.
j. Conector para pulsador de puerta "HZ".
k. Conector para sonería auxiliar (máx. 50mA/12Vcc).

Pulsadores de función:

En reposo y auricular descolgado: Una pulsación corta realiza llamada a monitor "Guarda".

AUX Durante el proceso de llamada o comunicación, permite activar el abrepuertas 2. Reposo y auricular colgado: Una pulsación de 3 seg. activa luz ext. (requiere SAR-G2+ y SAR-12/24). 5 pulsaciones cortas valor por defecto tonos y volumen tonos (el led del telefono parpadeará 9 veces). Reposo y auricular descolgado: 2 pulsaciones cortas intercom (llama a todos en la misma vivienda) y una pulsación de 3 seg. realiza "autoencendido" en placa 1.

Durante el proceso de llamada o comunicación, permite activar el abrepuertas 1. En reposo: Auricular colgado/descolgado, una pulsación de 5 seg. activa/ desactiva el modo "apertura automática de puerta".

En reposo y auricular colgado: Una pulsación corta, permite cambiar el volumen del tono de llamada, cada pulsación corta reproduce el volumen seleccionado (min/ med/ máx/ sin volumen "modo no molesten"). En comunicación: cada pulsación corta permite ajustar (entre 4 niveles) el volumen del altavoz del teléfono. (Otros ajustes ver manual "TT-ART/G2+).

(*) *Led de estado pulsadores de función:*

-En reposo: Led encendido fijo (color blanco). Proceso de llamada placa, guarda e intercom: Led parpadea (color blanco). Terminal en comunicación: Led encendido fijo (color blanco).

-Modo no molesten": Led encendido fijo (color rojo). Al realizar valor por defecto tonos y volumen tonos: Led parpadea 9 veces en (color rojo).

-Modo "apertura automática de puerta": Led encendido fijo (color rojo).

Descripción terminales de conexión:

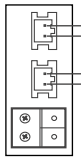

(Conexión a sonería auxiliar, máximo 50mA/12Vcc).

(Conexión a timbre de puerta).

Bornes para conexión Bus (no polarizados).

(*) *Descripción microinterruptor y configuración dirección (código) teléfono T-ART/G2+:*

Edificio / Chalet (Placa Nexa)

Dip1 a Dip7: Configurar la dirección del teléfono (dirección 1 a 128). **Nota**: Instalaciones mixtas con monitores (dirección 1 a 32).

Los interruptores colocados en la posición OFF tienen valor cero. En la posición ON tienen asignados los valores de la tabla adjunta. El código del teléfono será igual a la suma de valores de los interruptores colocados en ON.

Importante:

Vivienda 1 (Dip1 a ON y Dip2-Dip7 a OFF)
Vivienda 128 (Dip1-Dip7 a OFF)

Tabla de valores

Interruptor nº:	1	2	3	4	5	6	7
Valor en ON:	1	2	4	8	16	32	64

Ejemplo: 0+0+4+0+16+0+0= 20

Dip8 y 9: Definen si el teléfono es principal o secundario. Cada vivienda debe tener un teléfono principal, y solo uno.

Principal

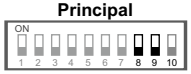

Secundario 1

Secundario 2

Secundario 3

Dip10: Configura el final de línea. En instalaciones con sólo teléfonos T-ART/G2+ debe estar siempre en OFF. En instalaciones mixtas de monitores con teléfonos T-ART/G2+ en la misma vivienda, colocar en ON en aquellos teléfonos en los que acabe el recorrido del cable del bus y dejar en OFF sólo en teléfonos intermedios.

(*) **IMPORTANTE:** El uso del terminal T-ART/G2+ en **Chalet con Placa SOUL**, ver manual del kit Soul correspondiente para las características del Kit como número máximo de viviendas y de monitores/ terminales T-ART G2+.

(*) Para más información ver manual de usuario "TT-ART/G2+ (cód. 50122719)".
https://doc.golmar.es/search/manual/50122719

ES

(*)INSTALLING THE TERMINAL

Avoid dusty or smoky environments or locations near sources of heat. The telephone can be fixed to an electrical embedding box or directly to the wall.

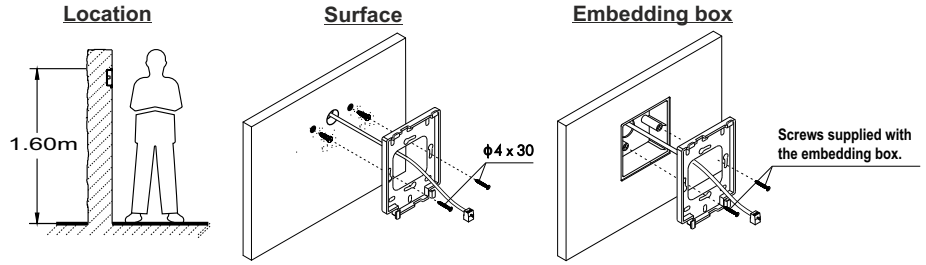

Remember to remove the protective covering from the front of the terminal once installation has been completed.

(*)WIRING DIAGRAM

Installation up to 128 apartments/T-ART/G2+ telephone and Golmar DC lock release:

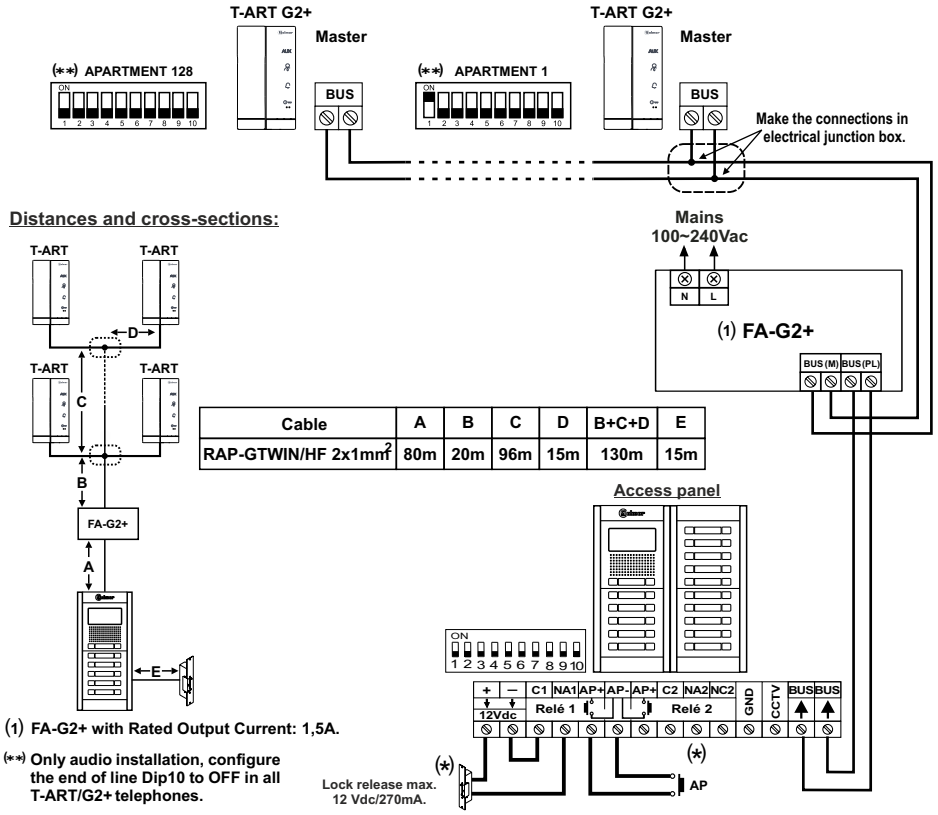

Cable	A	B	C	D	B+C+D	E
RAP-GTWIN/HF 2x1mm²	80m	20m	96m	15m	130m	15m

(1) **FA-G2+ with Rated Output Current: 1,5A.**

(**) **Only audio installation, configure the end of line Dip10 to OFF in all T-ART/G2+ telephones.**

(*) For more information, see "TT-ART/G2+" user manual (code 50122719).
https://doc.golmar.es/search/manual/50122719

EN

golmar
Sistemas de comunicación S.A.

T-ART/G2+ TELEPHONE

QUICK GUIDE

Golmar se reserva el derecho a cualquier modificación sin previo aviso.
Golmar se réserve le droit de toute modification sans préavis .
Golmar reserves the right to make any modifications without prior notice.

50122823

Web code 50122719

TT-ART/G2+ EN GR REV.0221

golmar@golmar.es www.golmar.es

EN

SAFETY PRECAUTIONS

- **Always disconnect the power supply** before making modifications to the device.
- The fitting and handling of these devices must be carried out by **authorised personnel**.
- The wiring must run at least **40 cm away from any other wiring.**
- Do not overtighten the screws on the connector.
- Install the T-ART telephone in a dry protected location free from the risk of dripping or splashing water.
- Do not place in humid, dusty or smoky locations, or near sources of heat.
- Before connecting the device to the mains, check the connections between the door panel, power supply and T-ART telephones.
- Always follow the instructions contained in this manual.

(*) CHARACTERISTICS

- T-ART telephone with simplified installation (non-polarised 2 wire bus).
- Up to 4 T-ART telephones/monitors per apartment (master, slave 1, slave 2 and slave 3).
- Up to 32 apartments/T-ART terminals in mixed installations with monitors **(EL632 G2+ SE module)**.
- Up to 128 apartments/T-ART terminals per installation **(EL642 G2+ sound module required).**
- Completely private conversation.
- Call reception volume control: min, med, max and off (do not disturb).
- Audio volume control during communication process (4 different levels).
- "HZ" input for calls from apartment front door.
- Output to auxiliary call repeater (maximum 50mA/12Vdc).
- Up to 6 different ringtones to identify the origin of the call (door panel, intercom, guard monitor or front door of the apartment).
- Button for lock release 1 activation. In standby (handset on or off the hook): activate/ deactivate "Doctor mode".
- Button AUX for lock release 2 activation/ staircase light activation (SAR-G2+ & SAR-12/24 modules required) / "intercom" calls (within the same apartment) and "autoswitch-on" function.
- Button for tone call volume control, "do not distrurb" mode/ configuring ringtones/ communication call volume control (T-ART speaker) & in case of call forwarding, cancel call transfer (with ART 7W monitor).
- Button for guard monitor calls (if exist).
- DIP switches for setting the telephone's address (call code), master/slave and end of line.

SYSTEM OPERATION

- To make a call, the visitor needs to press the button for the apartment, an audible tone indicates that the call is being made and LED on the door panel illuminates. If vocal synthesis is enabled, a 'Call is in progress' message appears indicating that a call is being made. At this moment, the apartment's telephone(s) receives the call. If another apartment is called by mistake, press the button for the correct apartment and the first call will be cancelled.
- Upon receiving the call, the telephone's LED will blink white. If the call is not answered within 40 seconds, the door panel's LED will turn off, the telephone's LED switch on (white color) and the channel will be freed.
- To establish communication, lift the handset on any telephone in the apartment. Door panel's LED will turn off, the led will turn on and the telephone's LED switch on (white color).
- Communication will last for one and a half minutes or until the handset is replaced. When communication has finished, door panel's LED will turn off and the channel will be freed. If vocal synthesis is enabled, a 'Communication is finished' message will indicate that the call is over.
- To open the door, press button (if it exists and, to open the second door, press button AUX) during the call or communication processes: one press activates the lock release for 3 seconds and LED on the door panel will also illuminate for 3 seconds. If vocal synthesis is enabled, a 'Door is open' message will be indicated on the door panel.
- Description of the function buttons can be found on p. 3.

(*) For more information, see "TT-ART/G2+" user manual (code 50122719).
https://doc.golmar.es/search/manual/50122719

EN

(*) DESCRIPTION OF THE TELEPHONE

Description:

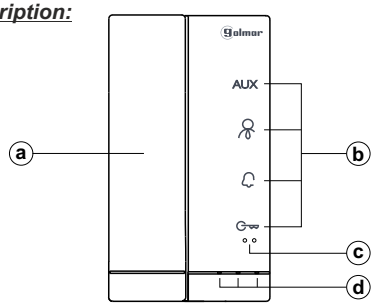

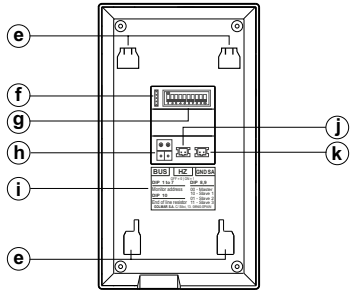

a. Handset.
b. Function push buttons.
c. Raised dots for the visually impaired people.
In call/communication:
●● Above these raised dots is the 'Door opening' button.
d. Status LEDs.
e. Wall mounting connector fixing (x4).
f. Golmar use.
g. Configuration switches.
h. Bus connection terminals.
i. Label.
j. Apartment front door button input.
k. Auxiliary call repeater output (max. 50mA/12Vdc).

Function push button:

In standby (handset off the hook): One short press for guard monitor calls (if exist).

AUX During the call or communication processes: one press will activate the lock release 2. In standby (handset on the hook): press the button for 3 sec. to activate the staircase light (SAR-G2+ & SAR-12/24 modules required). 5 short press to default tones & tones volume (led blink 9 times). In standby (handset off the hook): 2 short press to "intercom" call (within the same apartment) and press for 3 seconds to "autoswitch-on" function.

During the call or communication processes: one press will activate the lock release 1. In standby (handset on or off the hook): press the button for 5 sec. to activate/deactivate the "Doctor mode" function.

In standby (handset on the hook): short press, it allows to change tone call volume, on every short press telephone reproduces the selected volume (cyclic min/ med/ max/ off "do not disturb"). In communication: on every short press, it allows to change the speaker of the T-ART audio volume (cyclic 4 audio levels). Other settings see "TT-ART/G2+" user manual.

(*) *Function push button status LED:*

- In standby: Led switch on (white color). During call door panel, guard or intercom process: Led will blink (white color). Terminal in communication: Led switch on (white color).
- "Do not disturb" mode: Led switch on (red color). To confirm default tones & tones volume: Led blink 9 times (red color).
- "Automatic door opening" Doctor mode: Led switch on (red color).

Description connection terminals:

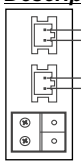

SA, GND (Auxiliary call repeater output, max. 50mA/12Vdc).
HZ, HZ (Door bell connection).
BUS connection (non-polarised).

(*) *Description of the DIP switch and configuration of the T-ART/G2+ terminal address (code):*

Building / Villa (Nexa Door Panel)

Dip1-Dip7: Sets the terminals address (addresses 1 to 128). **Note:** Mixed installations with monitors (addresses 1 to 32). The switches set to OFF have a zero value. The values of the switches set to ON are shown in the table below. The terminal code is the sum of the values of the switches set to ON.

Important:
Apartment 1 (Dip1 to ON & Dip2-Dip7 to OFF).
Apartment 128 (Dip1-Dip7 to OFF).

Table of values

Switch number:	1	2	3	4	5	6	7
Value when ON:	1	2	4	8	16	32	64

Example: 0 + 0 + 4 + 0 + 16 + 0 + 0 = 20

Dip8-Dip9: These define whether the terminal is master or slave. Each apartment must have only one master terminal.

Master

Slave 1

Slave 2

Slave 3

Dip10: Configures the end of line. In installations with terminals only, it must always be in the OFF position. In mixed installations of monitors with T-ART/G2+ telephones in the same apartment, set to ON for the telephones in which the BUS cable ends and leave in the OFF position for intermediate terminals.

(*) **IMPORTANT:** T-ART/G2+ terminal in **Villa installation with SOUL door panel**, see corresponding Kit Soul user manual for Kit features as maximum number of apartments and monitors/ T-ART/G2+ terminals.

(*) For more information, see "TT-ART/G2+" user manual (code 50122719).
https://doc.golmar.es/search/manual/50122719

EN

(*)INSTALLATION DU COMBINE

Évitez les emplacements à proximité de sources de chaleur, de poussière ou de fumée. Le combiné peut être fixé dans une boîte universelle ou directement au mur.

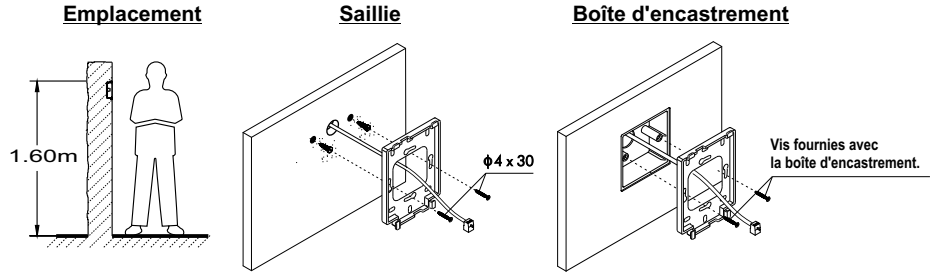

N'oubliez pas de retirer le film de protection du combiné une fois les travaux d'installation terminés.

(*)SCHÉMA D'INSTALLATION

Installation jusqu'à 128 logements / combiné TART 1 / G2+ et déverrouillage gâche 12v DC.

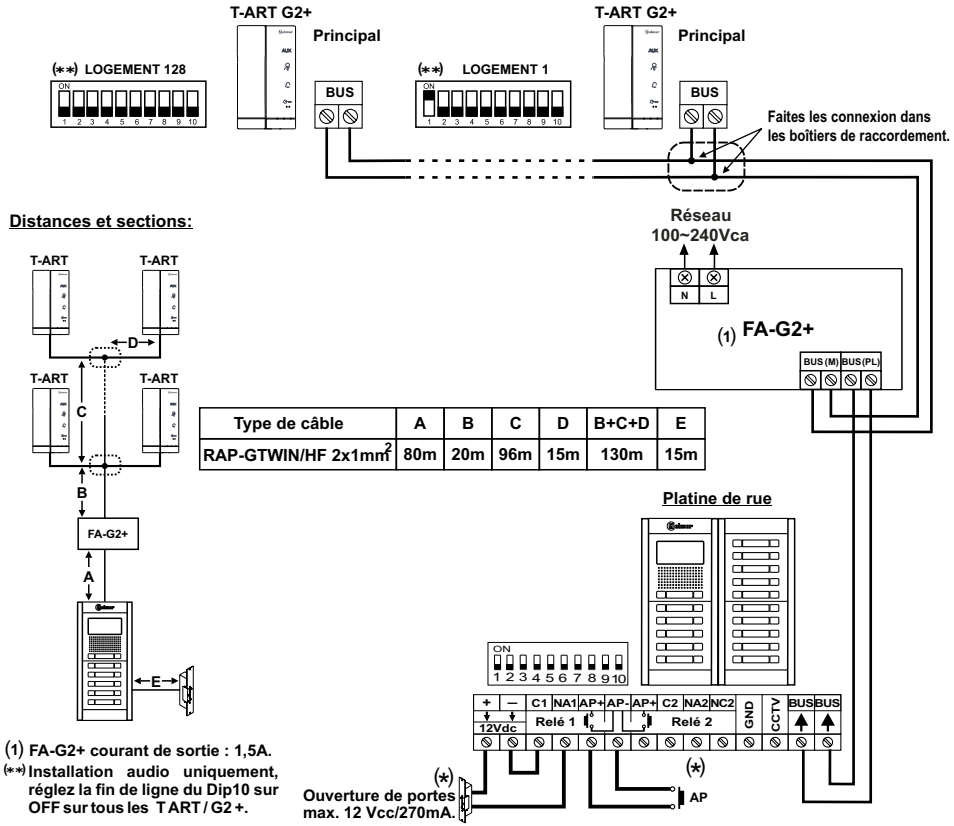

Type de câble	A	B	C	D	B+C+D	E
RAP-GTWIN/HF 2x1mm²	80m	20m	96m	15m	130m	15m

(1) **FA-G2+ courant de sortie : 1,5A.**

(**) **Installation audio uniquement, réglez la fin de ligne du Dip10 sur OFF sur tous les T ART / G2 +.**

(*) Pour plus d'informations, voir le manuel d'utilisation "TT-ART/G2+ (cód. 50122719)".
https://doc.golmar.es/search/manual/50122719

FR

golmar
Sistemas de comunicación S.A.

COMBINE T-ART/G2+

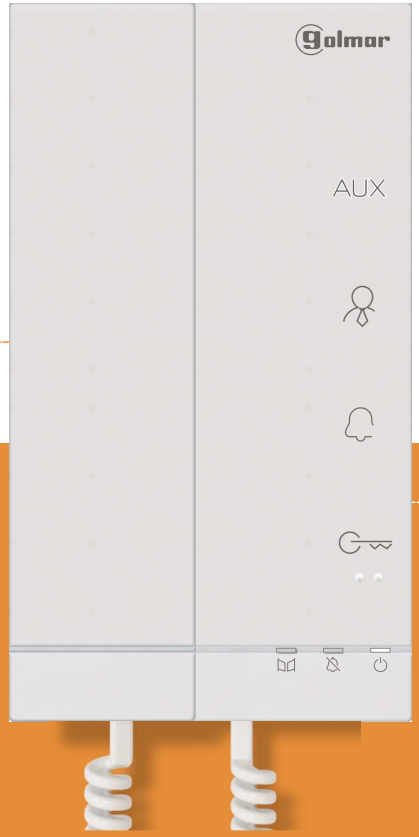

GUIDE RAPIDE

Golmar se reserva el derecho a cualquier modificación sin previo aviso.
Golmar se réserve le droit de toute modification sans préavis .
Golmar reserves the right to make any modifications without prior notice.

50122823

Cód. Web 50122719 **TT-ART/G2+ FR GR** REV.0221

golmar@golmar.es www.golmar.es

FR

RECOMMANDATIONS

- Avant de procéder à des modifications de l'installation, veuillez couper l'alimentation électrique.
- L'installation et la manipulation de ces systèmes ne doivent être réalisées que par du personnel autorisé et compétent.
- L'installation doit passer à au moins 40 cm de toute autre installation.
- Ne serrez pas excessivement les vis du bornier.
- Installez le combiné TART dans un endroit sec et protégé sans risque de gouttes ou d'éclaboussures d'eau.
- Évitez les emplacements à proximité de sources de chaleur, humides, poussiéreux ou avec beaucoup de fumée.
- Avant de connecter l'appareil au secteur, vérifiez les connexions entre la platine de rue, l'alimentation électrique et le combiné TART .
- Suivez à tout moment les instructions de ce manuel.

(*) CARACTÉRISTIQUES

- Combiné audio à installation simplifiée (bus 2 fils non polarisés).
- Jusqu'à 4 combinés TART par logement (principal, secondaire1, secondaire 2 et secondaire 3).
- Jusqu'à 32 logements en installations mixtes avec moniteurs (module EL632 G2 + Se requis).
- Jusqu'à 128 logements en combiné TART (module audio EL642 G2 + requis).
- Secret de conversation total .
- Réglage du volume de la sonnerie: minimum, moyen, maximum et ne pas déranger.
- Réglage du volume audio (jusqu'à 4 niveaux audio).
- Entrée du bouton d'appel palier "HZ".
- Sortie de carillon auxiliaire (maximum 50mA / 12Vdc).
- 6 tonalités d'appel différentes, pour identifier l'origine de l'appel: platine, intercom, appel palier.
- Bouton d'ouverture de la porte 1. En veille, active/désactive l'ouverture de porte automatique.
- Bouton AUX d'ouverture de la porte 2, active l'éclairage de hall (nécessite les modules SAR-G2 + et SAR-12/24). 2 appuis courts: fait un appel "intercom" dans le même appartement et un appui de 3 secondes active la communication avec la platine.
- Bouton de réglage du volume, mode "ne pas déranger" / réglage des tonalités d'appel / réglage du volume de communication (haut-parleur TART) et annulation du renvoi d'appel (avec moniteur ART 7W).
- Bouton pour appeler un poste gardien (s'il y a un moniteur configuré comme gardien).
- DIP switch pour configurer le code d'appel du moniteur (adresse 1 à 128) et la fin de ligne.

FONCTIONNEMENT DU SYSTÈME

- Pour effectuer un appel, le visiteur doit appuyer sur le poussoir correspondant au logement qu'il désire appeler. Un bip indiquera que l'appel est en cours, et la LED s'allumera. À ce moment-là, le(s) combiné(s) du logement reçoit(vent) l'appel. Si ce poussoir a été pressé par erreur, le visiteur peut renouveler son appel en pressant le poussoir du logement désiré.
- A la réception de l'appel, la led du (des) combiné(s) clignotera en blanc. Si l'appel n'est pas répondu dans les 45 secondes, la led du (des) combiné(s) s'allumera fixe en blanc, la LED de la platine de rue s'éteindra et le système sera libéré.
- Pour établir la communication, décrochez le combiné de n'importe quel poste audio du logement, sur la platine de rue la led s'éteindra et la led s'allumera. La led sur le (s) combine (s) s'allumera (n) fixe en blanc.
- La communication durera 90 secondes ou jusqu'à ce que le combiné soit raccroché. Une fois la communication terminée, le voyant de la platine de rue s'éteint et le système sera libéré. Si la synthèse vocale est activée, le message «appel terminé» indiquera sur la platine de rue que l'appel est terminé.
- Si vous souhaitez ouvrir la porte, appuyez sur le bouton (si vous souhaitez ouvrir la 2ème porte, appuyez sur le bouton AUX) pendant l'appel ou les processus de communication: un seul appui active le déverrouillage pendant 3 secondes. La led sur la platine de rue s'allume également pendant 3 secondes. Si la synthèse vocale est activée, le message «porte ouverte» sera indiqué sur la platine de rue.
- La description des boutons de fonction se trouve à la page 3.

(*) Pour plus d'informations, voir le manuel d'utilisation "TT-ART/G2+ (cód. 50122719)".
https://doc.golmar.es/search/manual/50122719

FR

(*) DESCRIPTION DU COMBINE

Description:

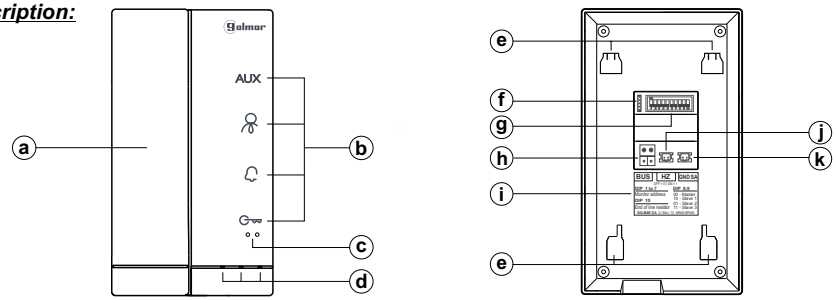

a. Combiné.
b. Bouton poussoir de fonction.
c. Points d'orientation pour personnes malvoyantes.
En appel / communication :
Au-dessus de ce point d'orientation se trouve le bouton "Ouverture de porte".
d. LED d'état.
e. Fixation de l'étrier (x4).
f. Usage interne.
g. Interrupteurs de configuration.
h. Bornes de connexion BUS.
i. Etiquette.
j. Connecteur pour l'appel palier "HZ".
k. Connecteur pour le carillon auxiliaire (maximum 50mA / 12Vdc).

Fonction des boutons :

En veille et combiné décroché: Une brève pression permet d'appeler le moniteur «Gardien».

AUX Pendant l'appel ou la communication, il permet d'ouvrir la porte 2. En veille et combiné raccroché: Une pression de 3 sec. active l'éclairage de hall (nécessite les modules SAR-G2+ et SAR-12/24). 5 appuis courts permettent de régler les valeurs par défaut des tonalités de volume (le voyant du combiné clignotera 9 fois). En veille et combiné décroché: 2 appuis courts font un appel "intercom" (dans le même logement) et un appui de 3sec. active la communication avec la platine 1.

Pendant l'appel ou la communication, il permet d'ouvrir la porte 1. En veille: Un appui de 5 secondes active / désactive le mode «ouverture automatique de la porte».

En veille: Un appui court permet de modifier le volume de la sonnerie, chaque appui court modifie le volume (min / moyen / max / pas de volume "mode ne pas déranger").
En communication: chaque appui court permet de régler (entre 4 niveaux) le volume audio du TART. (Pour les autres réglages voir manuel TART / G2 +).

(*) Fonction des LED d'état des boutons :

-En veille: Led allumée fixe (blanche). Pendant l'appel platine de rue, gardien et intercom: la LED clignote (blanche).
Combiné branché au BUS: Led allumée fixe (blanche).

-Mode "Ne pas déranger": Led allumée fixe (rouge).
Lors de la mise par défaut des valeur de tonalités et des tonalités de volume: La LED clignote 9 fois (rouge).

-Mode "Ouverture automatique de la porte": Led allumée fixe (rouge).

Description des bornes de connexion:

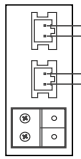

SA: (Rouge) GND: (Noir) — Sortie de carillon auxiliaire (maximum 50mA / 12Vdc).
HZ: (Rouge) HZ: (Noir) — Entrée du bouton d'appel palier
Bornes pour connexion bus (non polarisé).

(*) Réglage de l'adresse (code) du combiné :

Collectif (Platine à boutons)

Dip1 à Dip7: Permet de définir l'adresse du combiné (adresse 1 à 128).

Les switch réglés sur OFF ont une valeur nulle. En position ON, ils reçoivent les valeurs de la table ci-dessous Le code du combiné sera égal à la somme des valeurs des switch réglés sur ON

Important :
Adresse 1 (Dip1 en ON et Dip2-Dip7 en OFF)
Adresse 128 (Dip1 - Dip7 en OFF).

Table des valeurs :

DIP nº:	1	2	3	4	5	6	7
Valeur en ON:	1	2	4	8	16	32	64

Exemple: 0 + 0 + 4 + 0 + 16 + 0 + 0 = 20

Dip8 et 9: Permettent de définir le combiné en principal ou secondaire. un logement doit avoir un seul poste principal

Principal

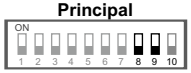

Secondaire 1

Secondaire 2

Secondaire 3

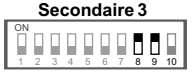

Dip10: Permet de définir la fin de la ligne. Dans les installations avec uniquement des combiné TART / G2+, il doit toujours être OFF. Dans les installations mixtes avec des moniteurs et des combinés T ART / G2+ dans le même logement, activez en ON sur le combiné de fin de ligne et laissez en OFF sur les combinés intermédiaires.

(*) **IMPORTANT:** L'utilisation du combiné T ART / G2+ avec les platines SOUL: voir le manuel du kit Soul pour les caractéristiques sur le nombre maximum de logements et de moniteurs / combiné TART / G2+

(*) Pour plus d'informations, voir le manuel d'utilisation "TT-ART/G2+ (cód. 50122719)".
https://doc.golmar.es/search/manual/50122719

FR