DG12 21034012

golmar

Ver.2, 22-06-22

Introducción

Detector de gas para uso doméstico, autónomo, con indicador de funcionamiento, que emite una señal óptica y acústica en caso de alarma.
fabricado para la detección de escapes de gas cuidad, gas natural, propano y butano. Además, incorporan sensor térmico que activa la alarma al llegar a 64ºC

Características principales

- Fabricado según normativa EN 50194 tipo A.
- Cobertura aproximada 25m².
- Límite de explosividad 10%.
- Vida útil del sensor 5 años.

Instalación

Nota: antes de cablear el módulo asegurarse que la conexión a la fuente de alimentación está DESCONECTADA.

1. Quitar la tapa del detector y utilizar para su fijación su base como plantilla. Tener en cuenta su ubicación según el gas a vigilar.
    - Para gases más ligeros que el aire (gas ciudad, gas natural, etc.) aproximadamente a 20 cm del techo.
    - Para Para gases más pesados que el aire (propano, butano, etc.) aproximadamente a 20 cm del suelo. Además, tener en cuenta posibles fuentes de calor, humo y vapor.
2. Taladrar los agujeros, e insertar tacos en la pared.
3. Cablear el detector según esquema adjunto, y luego sujetar con tornillería el detector a la pared.
4. Por último, cerrar el detector con su tapa.

Bloque de terminales

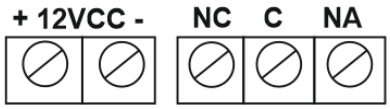

Terminal	Descripción
+12VCC	El suministro positivo para este borne debe tomarse del terminal AUX del panel de control.
-12VCC	El suministro negativo para este borne debe tomarse del terminal COM del panel de control.
NC	Este terminal será conectado a la zona elegida, por ejemplo Z7.
C	Este terminal será conectado al común de la zona elegida.
NA	No utilizado.

Conexión

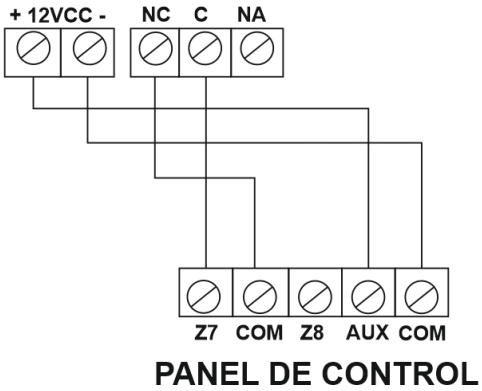

Prueba del detector

Dos minutos después de dar alimentación, realizar la prueba de detección al detector. Para ello, con un encendedor dejar escapar gas sin encender. En pocos segundos se encenderá el led rojo de gas y sonará la alarma.

Especificaciones técnicas

Entrada de alimentación	12 VCC
Consumo máximo	3W
Instalación	Interior pared
Dimensiones	140 x 73 x 48mm