Mod. 5005
BISAGRA

BISAGRAS Y PERNIOS

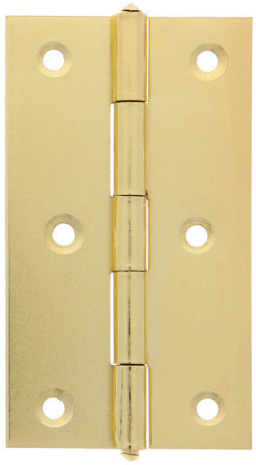

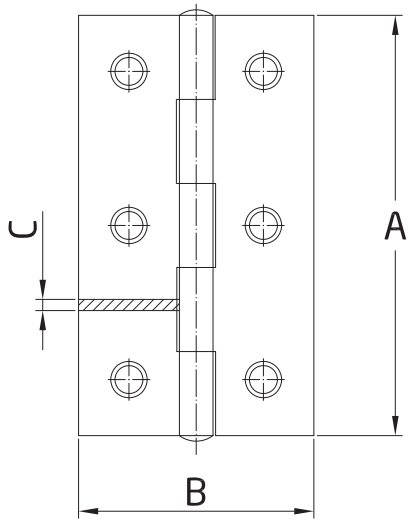

Medidas: 87 x 47 mm

Material: Acero

Acabado: Latonado

Código: 24724

Presentación: Con EAN Individual

EAN pieza: 8413023247246

	A (mm)	B (mm)	C (mm)	
3/4"	19	15	0.65	4
1"	25	20	0.65	4
1¼"	31	22	0.65	4
1½"	37	26	0.65	4
1¾"	43	28	1.00	4
2"	50	30	1.00	4
2¼"	56	31	1.00	6
2½"	63	32	1.00	6
2¾"	69	35	1.00	6
3"	75	42	1.25	6
3½"	87	49	1.25	6
4"	100	54.5	1.25	8

Características

Bisagra estrecha fabricada en acero de alta calidad, resistente y duradero. Fácil instalación mediante tirafondos.

Ecofriendly

En AMIG tenemos como objetivo ofrecer la mejor calidad en nuestros productos sin dañar el medio ambiente. Por eso, trabajamos para cumplir en todo momento con la normativa ambiental en nuestros procesos, así como implantando el Sistema Integral de Gestión (SIG) de residuos de envases y embalajes.

Instrucciones de montaje / Utilidades

Este tipo de bisagras son las más usadas en bricolaje debido a su buen funcionamiento y su facilidad de uso. Podemos encontrarlas de diferentes tamaños y tipos, eso sí, todas presentan el mismo sistema de dos hojas, que permite una sencilla unión a los cantos o al lateral según el mueble de unión y el tipo de apertura.

Conservación y limpieza

Utilizar un paño seco para la limpieza
No usar productos abrasivos y/o corrosivos, detergentes, disolventes ni alcoholes.

Logística del producto:

Longitud del producto (cm):	9
Ancho del producto (cm):	2,5
Altura del producto (cm):	1
Peso del producto (gr):	54

Datos packaging:

Cantidad por envase:	24
Longitud del envase (cm):	10
Ancho del envase (cm):	9
Altura del envase (cm):	5
Peso del envase (Kg):	1,444
EAN del envase:	8413023647244

Cantidad por embalaje:	240
Longitud del embalaje (cm):	26
Ancho del embalaje (cm):	26
Altura del embalaje (cm):	12
Peso del embalaje (Kg):	14,64
EAN del embalaje:	8413023947245