Mod. 5007A
BISAGRA

BISAGRAS Y PERNIOS

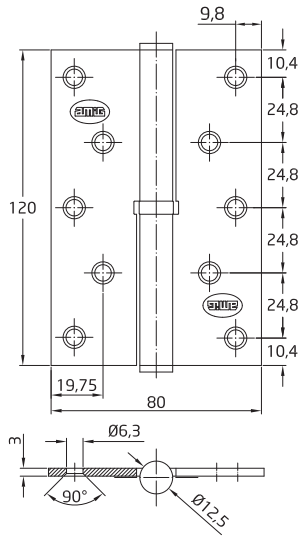

Medidas: 120 x 80 mm

Material: Acero

Acabado: Cuero

Código: 23594

Presentación: Con EAN Individual

EAN pieza: 8413023235946

Características

Bisagra desmontable fabricada en acero de alta calidad, resistente y duradero. Con rodamiento, sin remate y con canto cuadrado. Fácil instalación mediante tirafondos. Sentido de apertura: Derecha.

Ecofriendly

En AMIG tenemos como objetivo ofrecer la mejor calidad en nuestros productos sin dañar el medio ambiente. Por eso, trabajamos para cumplir en todo momento con la normativa ambiental en nuestros procesos, así como implantando el Sistema Integral de Gestión (SIG) de residuos de envases y embalajes.

Instrucciones de montaje / Utilidades

Este tipo de bisagras son las más usadas en bricolaje debido a su buen funcionamiento y su facilidad de uso. Podemos encontrarlas de diferentes tamaños y tipos, eso sí, todas presentan el mismo sistema de dos hojas, que permite una sencilla unión a los cantos o al lateral según el mueble de unión y el tipo de apertura.

Conservación y limpieza

Utilizar un paño seco para la limpieza
No usar productos abrasivos y/o corrosivos, detergentes, disolventes ni alcoholes.

Logística del producto:

Longitud del producto (cm):	13
Ancho del producto (cm):	5
Altura del producto (cm):	1,5
Peso del producto (gr):	285

Datos packaging:

Cantidad por envase:	6
Longitud del envase (cm):	18
Ancho del envase (cm):	6,5
Altura del envase (cm):	5,5
Peso del envase (Kg):	1,879
EAN del envase:	8413023635944

Cantidad por embalaje:	36
Longitud del embalaje (cm):	21
Ancho del embalaje (cm):	20
Altura del embalaje (cm):	13
Peso del embalaje (Kg):	11,404
EAN del embalaje:	8413023935945