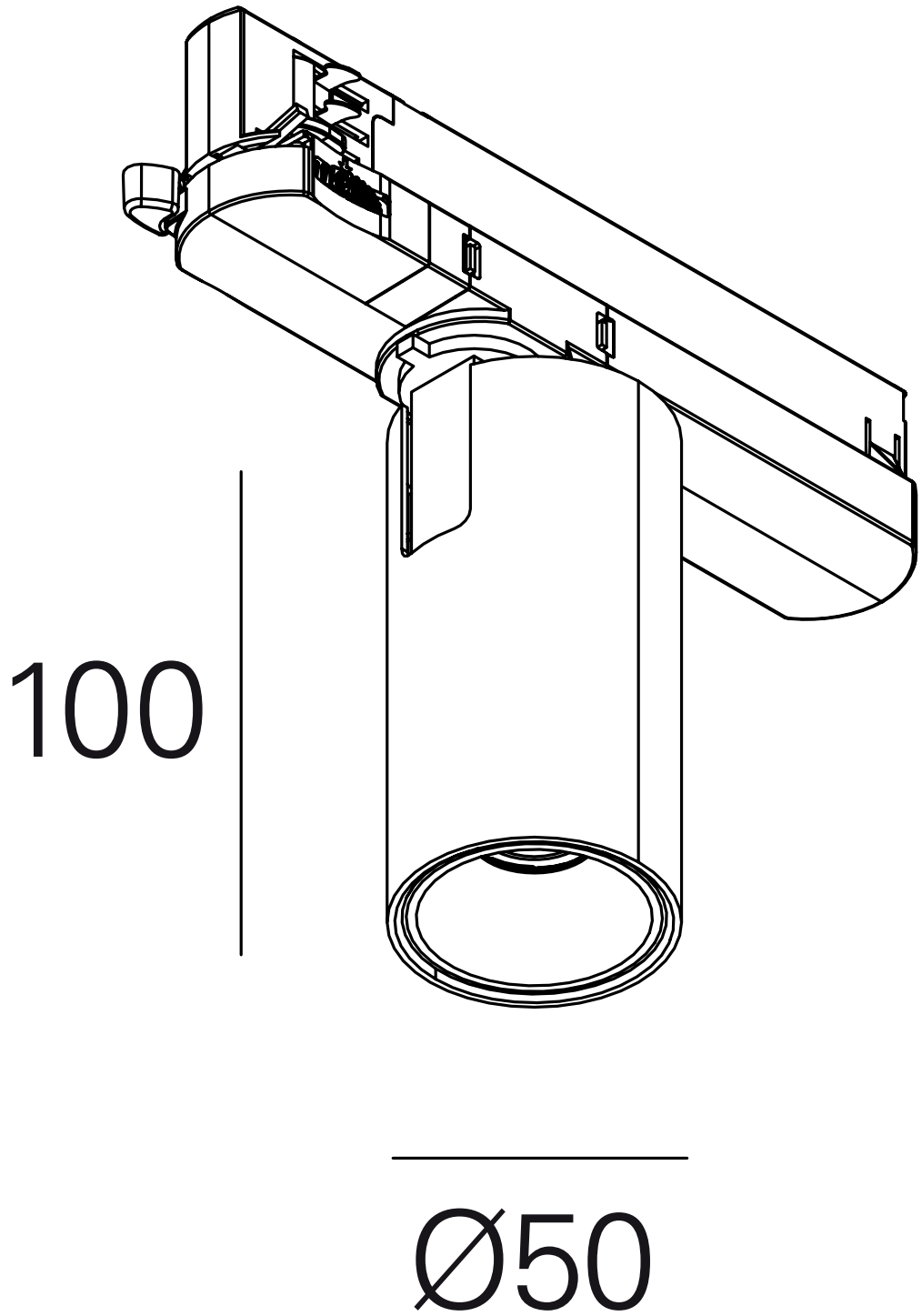
100
Ø50