INDELAGUE GROUP

iNDELAGUE™ ROXO lighting

MADE IN PORTUGAL

ROFY 85 | ROFY 85 D/I

EN INSTALLATION INSTRUCTIONS
FR NOTICE DE MONTAGE
DE MONTAGEANLEITUNG
PT INSTRUÇÕES DE MONTAGEM
ES INSTRUCCIONES DE MONTAJE

IIV774

EN READ THE SUPPLEMENTARY MANUALS.
FR LIRE LES NOTICES DE MONTAGE SUPPLÉMENTAIRES.
DE LESEN SIE DIE ZUSÄTZLICHEN MONTAGEANLEITUNGEN
PT CONSULTE OS MANUAIS COMPLEMENTARES.
ES LEA LOS MANUALES COMPLEMENTARIOS.

IIV683 | IIV728
IIV792 | IIV881
IIV966 | IIV884

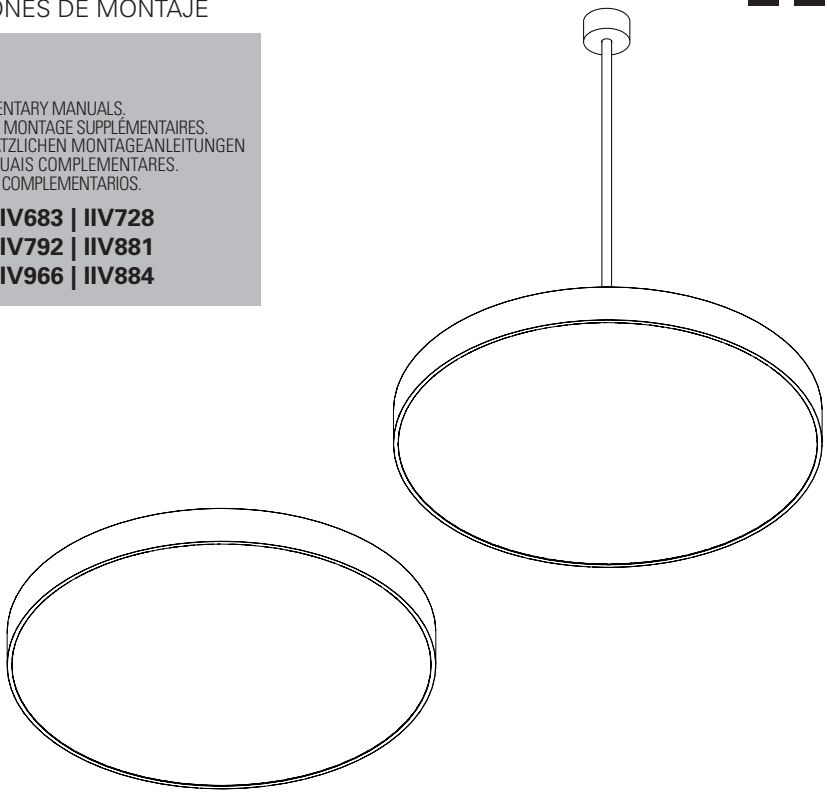

Order code / Code com. / Bestell-Nr. / Código / Código: **90619L...| 90620L... 90623L...| 90624L...**

IP 40 IK 04 650°C 230V/50Hz

EN Carefully read the instalation instructions provided before installing the device. Safety and Maintenance: Scan here.
FR Lire attentivement les notices de montage avant l'installation de l'appareil. Sécurité et Entretien: Sannez ici.
DE Bitte lesen die mitgelieferte Montageanleitungen vor de Montage des Geräts. Sicherheit und Wartung: Hier scannen.
PT Leia atentamente as instruções de montagem fornecidas antes de instalar o aparelho. Segurança e Manutenção: Scan aqui.
ES Lea atentamente las instrucciones de montaje proporcionadas antes de instalar el aparato. Seguridad y Mantenimiento: Escanea aqui.

INDELAGUE - INDÚSTRIA ELÉTRICA DE ÁGUEDA, S.A. | RUA DA MINA 465, COVÃO - ZONA INDUSTRIAL EN1 NORTE
3750-792 ÁGUEDA, PORTUGAL | T. +351 234 612 310 | WWW.INDELAGUEGROUP.COM

ROFY 85 | ROFY 85 D/I

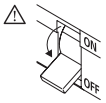

ROFY 85

(mm)
Ø300x85
Ø400x85
Ø600x85
Ø900x85
Ø1150x85

ROFY 85 D/I

(mm)
Ø400x85
Ø600x85
Ø900x85
Ø1150x85

TOOLS | OUTILS | WERKZEUG | FERRAMENTAS | HERRAMIENTAS

Phillips screwdriver
Long nose pliers



EN USE GLOVES.
FR UTILISEZ DES GANTS.
DE HANDSCHUHE BENUTZEN.
PT UTILIZE LUVAS.
ES USE GUANTES.



EN DO NOT PRESS – RISK OF BREAKAGE.
FR NICHT DRÜCKEN – BRUCHGEFAHR.
DE NE PAS APPUYER – RISQUE DE CASSE.
PT NÃO PRESSIONE – RISCO DE QUEBRA.
ES NO PRESIONAR – RIESGO DE ROTURA.

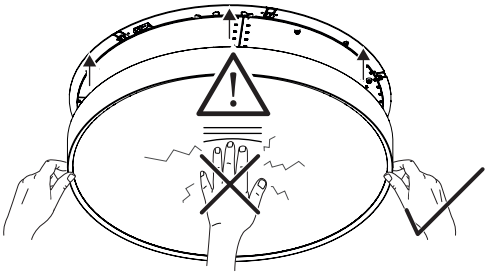

ROFY 85 | ROFY 85 D/I

90619L...| 90620L... 90623L...| 90624L...

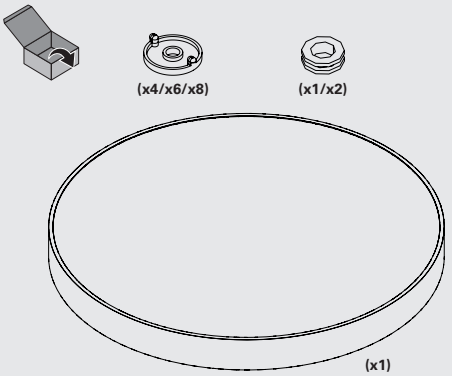

S10 SUSPENSION
SUSPENSION S10
SEILABHÄNGUNG S10
SUSPENSÃO S10
SUSPENSIÓN S10

+ IIV728

911100...

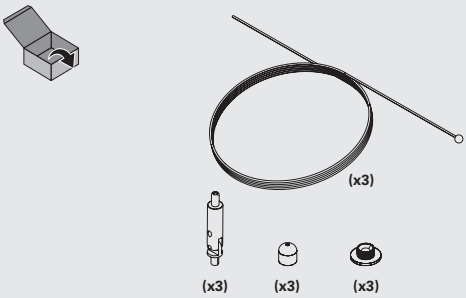

ROD SUSPENSION
SUSPENSION PARTIGE
PENDELROHR
SUSPENSÃO EM HASTE
SUSPENSIÓN EN VARILLA

+ IIV792

913000... | 913010...

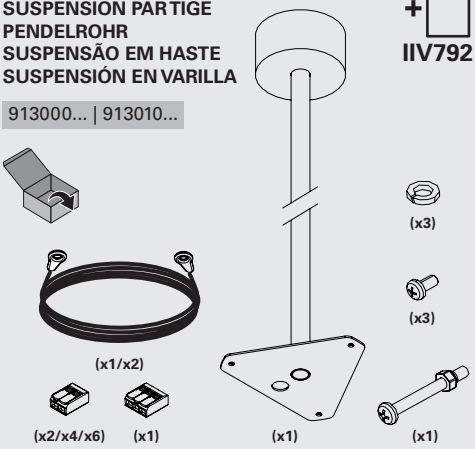

CURRENT SUPPLY CABLE
CÂBLE D'ALIMENTATION
EINSPEISUNGSKABEL
CABO DE ALIMENTAÇÃO
CABLE DE ALIMENTACIÓN

9404... | 9405... | 9406...

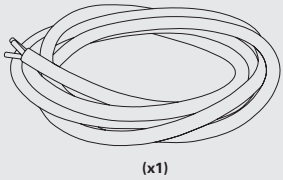

CENTRAL CEILING ROSE
PATÈRE DE SUSPENSION CENTRALE
ZENTRALE DECKENDOSE
CAIXA DE ALIMENTAÇÃO CENTRAL
BASE DE TECHO CENTRAL

+ IIV683

977201 | 977202 | 977204

CENTRAL CEILING ROSE T20 /T21
PATÈRE DE SUSPENSION CENTRALE T20 /T21
ZENTRALE DECKENDOSE T20 /T21
CAIXA DE ALIMENTAÇÃO CENTRAL T20 /T21
BASE DE TECHO CENTRAL T20 /T21

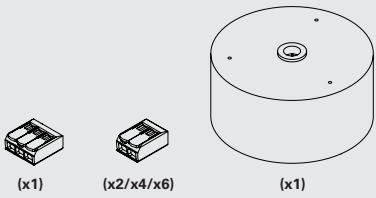

CEILING ROSE
PATÈRE DE SUSPENSION
DECKENDOSE
CAIXA DE ALIMENTAÇÃO
BASE DE TECHO

+ IIV966

971300...

RECESSED CEILING ROSE T5 D90
PATÈRE DE SUSPENSION ENCASTRÉE T5 D90
DECKENDOSE ZUM EINBAU T5 D90
CAIXA DE ALIMENTAÇÃO ENCASTRAR T5 D90
BASE DE TECHO DE EMPOTRAR T5 D90

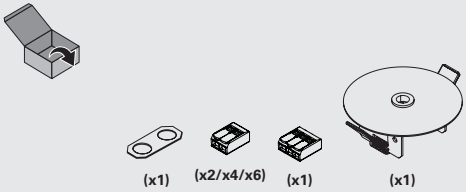

978700...

RECESSED CEILING ROSE T27 D90
PATÈRE DE SUSPENSION ENCASTRÉE T27 D90
DECKENDOSEN ZUM EINBAU T27 D90
CAIXA DE ALIMENTAÇÃO ENCASTRAR T27 D90
BASE DE TECHO DE EMPOTRAR T27 D90

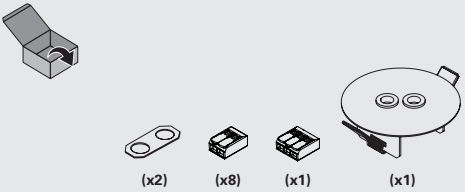

+ IIV881

979000...

SURFACE MOUNTED CEILING ROSE T64 D85
PATÈRE DE SUSPENSION SAILLIE T64 D85
DECKENDOSE ZUM ANBAU T64 D85
CAIXA DE ALIMENTAÇÃO SALIENTE T64 D85
BASE DE TECHO DE SUPERFICIE T64 D85

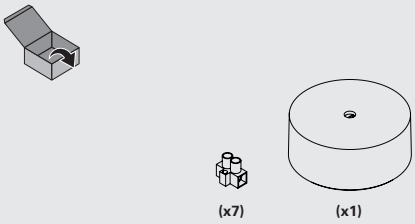

979003...

SURFACE MOUNTED CEILING ROSE T69 D85
PATÈRE DE SUSPENSION SAILLIE T69 D85
DECKENDOSE ZUM ANBAU T69 D85
CAIXA DE ALIMENTAÇÃO SALIENTE T69 D85
BASE DE TECHO DE SUPERFICIE T69 D85

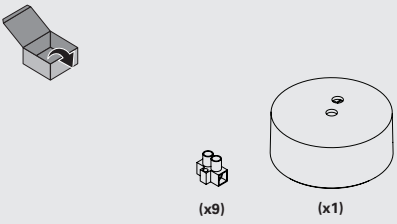

CENTRAL CEILING ROSE
PATÈRE DE SUSPENSION CENTRALE
ZENTRALE DECKENDOSE
CAIXA DE ALIMENTAÇÃO CENTRAL
BASE DE TECHO CENTRAL

+ IIV884

979004... | 979005...

CENTRAL CEILING ROSE T70 /T71
PATÈRE DE SUSPENSION CENTRALE T70 /T71
ZENTRALE DECKENDOSE T70 /T71
CAIXA DE ALIMENTAÇÃO CENTRAL T70 /T71
BASE DE TECHO CENTRAL T70 /T71



ROFY 85

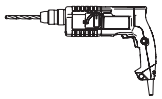

SURFACE MOUNTED
SAILLIE
OBERFLÄCHENMONTAGE
SALIENTE
SUPERFICIE

ROFY 85					
(mm)	R	ϕ_1	A	B	Fixings
ø300x85	112,5	90	159	91	4
ø400x85	162,5	90	230	148	4
ø600x85	262,5	90	371	253	4
ø900x85	412,5	60	413	280	6
ø1150x85	537,5	45	411	330	8

(mm)
ø300x85

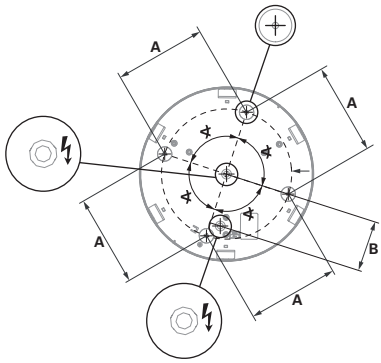

(mm)
ø400x85
ø600x85
ø900x85
ø1150x85

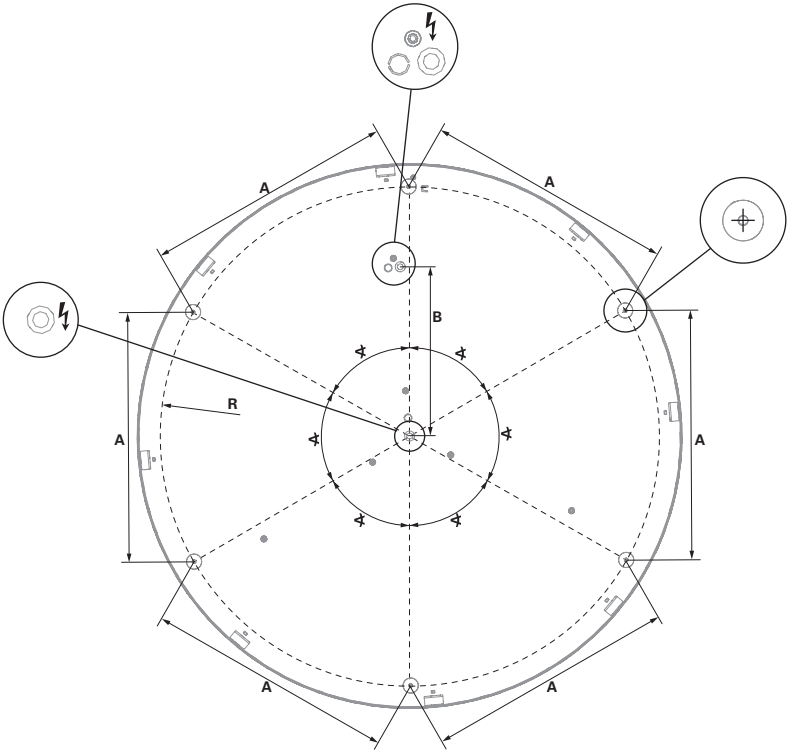

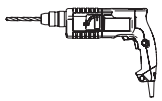

SUSPENDED
SUSPENDU
ABGEHÄNGTE
MONTAGE
SUSPENSO
SUSPENDIDO

ROFY 85										
SIDE SUSPENSION						CENTRAL SUSPENSION				
(mm)	R	⌀	A	C	Fixings	R_1	D	E	Fixings
ø300x85	75	120	130	10	3	75	130	-	3
ø400x85	162,5		281,5						
ø600x85	267,5		463,3						
ø900x85	295		511						
ø1150x85	345		597,6						

ROFY 85 D/I									
SIDE SUSPENSION						CENTRAL SUSPENSION			
(mm)	R	⌀	A	C	Fixings	R_1	D	E	Fixings
ø400x85	162,5	120	281,5	-	3	75	130	-	3
ø600x85	267,5		463,3					30	
ø900x85	295		511					30	
ø1150x85	345		597,6					30	

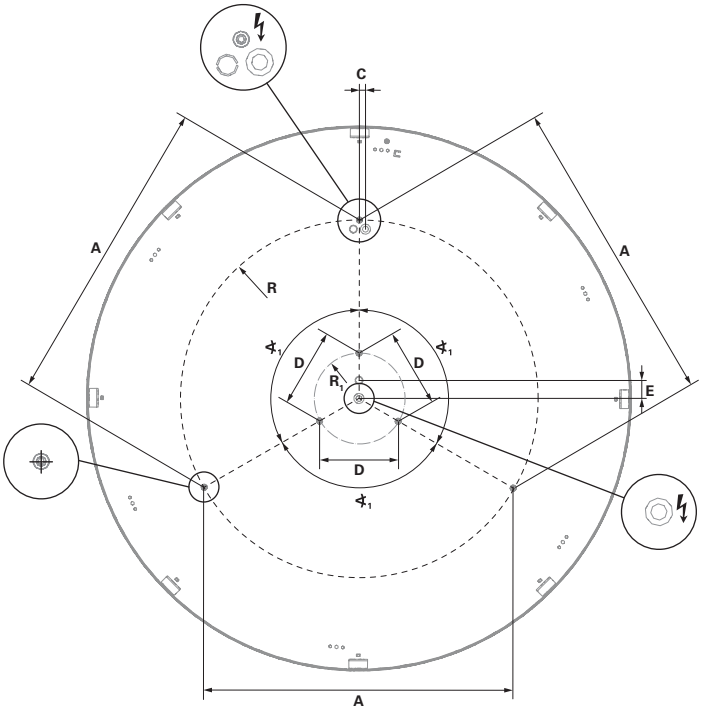

ROFY 85 D/I

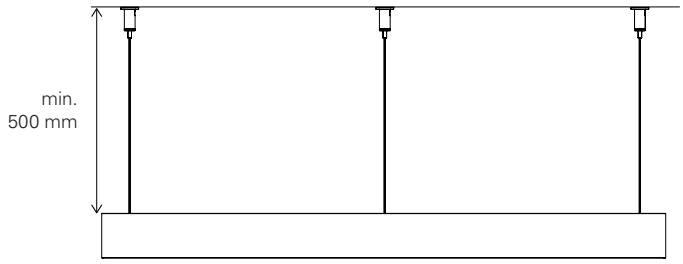

1 - SURFACE MOUNTED
SAILLIE
OBERFLÄCHENMONTAGE
SALIENTE
SUPERFICIE

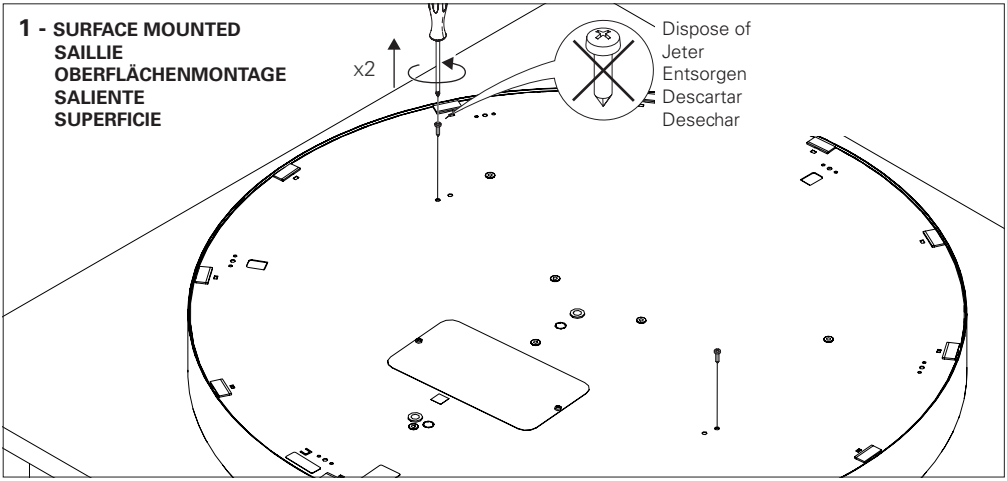

1.1

1.

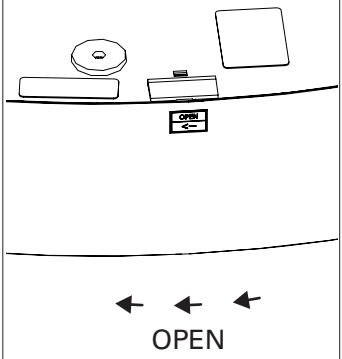

2.

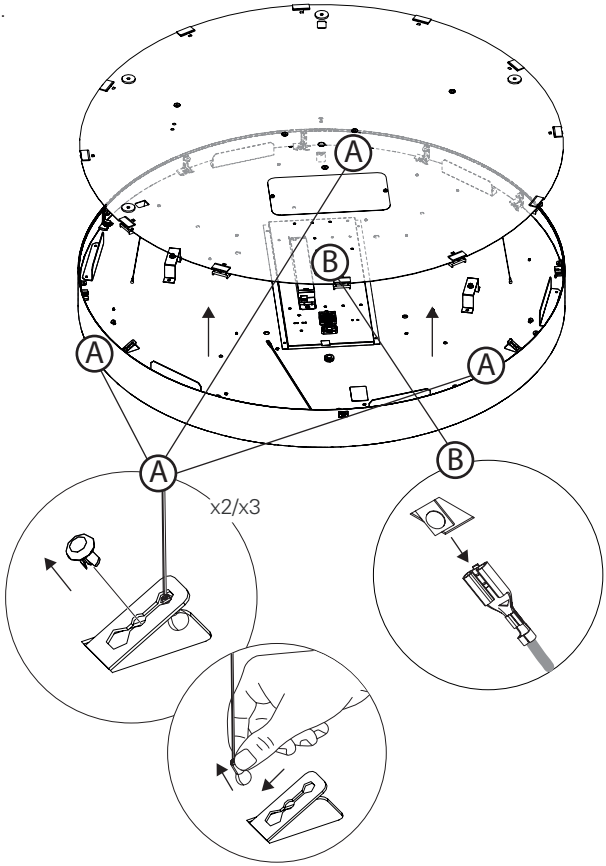

1.2

1.

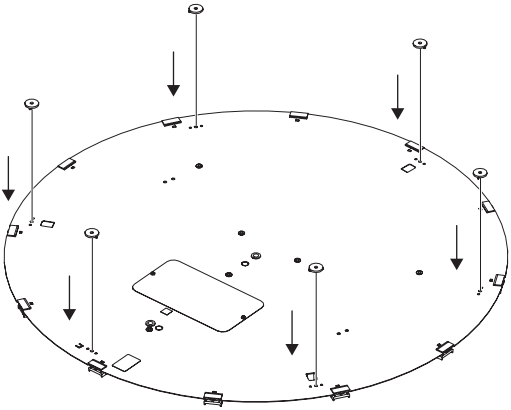

2.

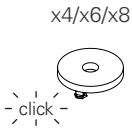

1.3

1.

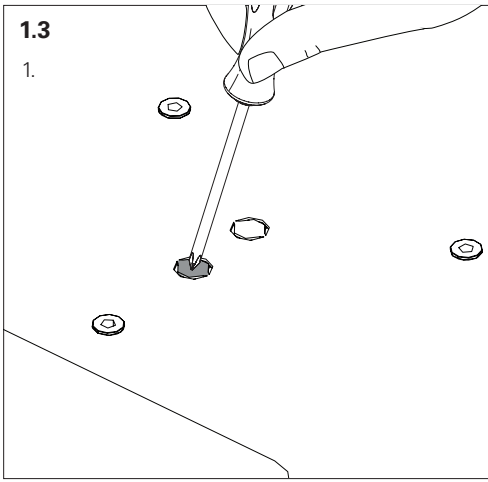

2.



3.



1.4

1.

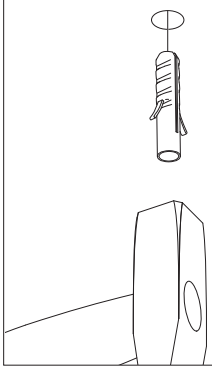

2.

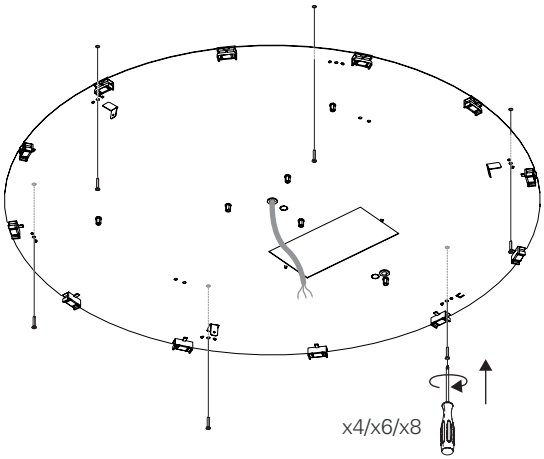

1.5

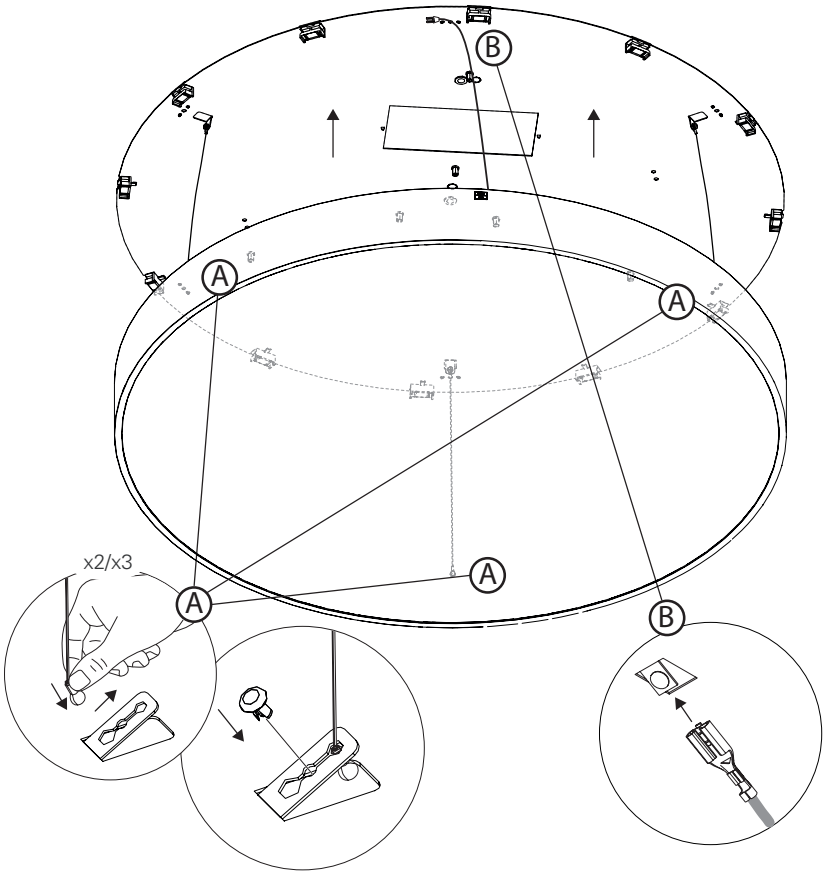

1.6

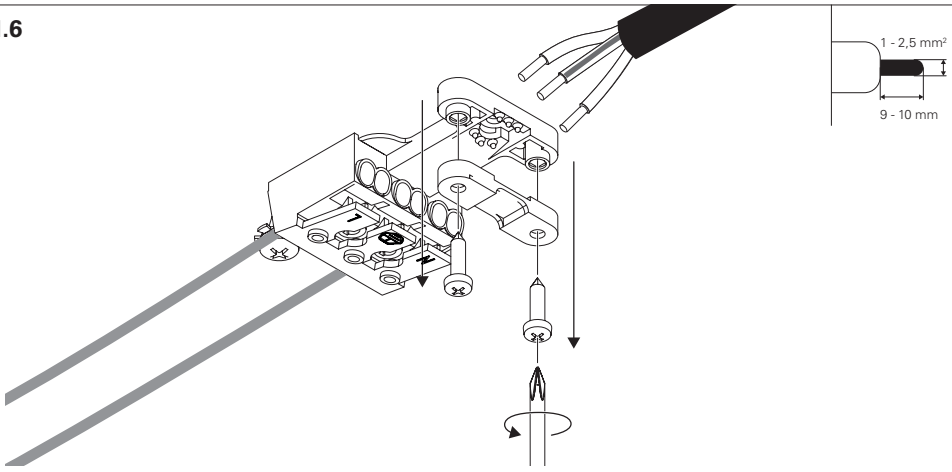

1.7

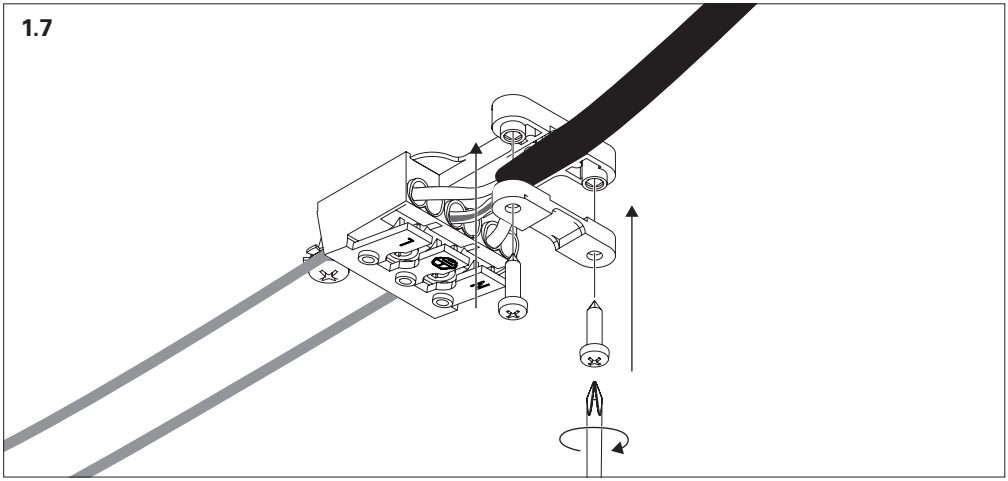

1.8

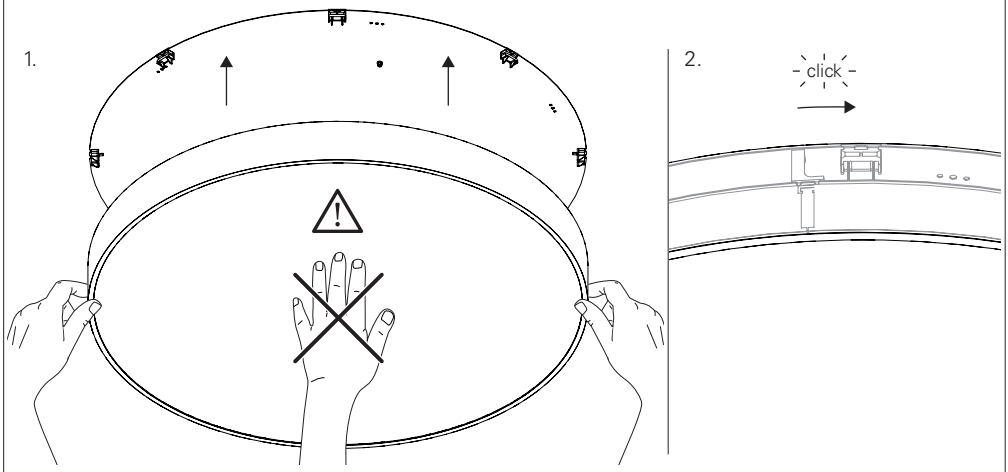

2 - SUSPENDED
SUSPENDU
ABGEHÄNGTE MONTAGE
SUSPENSO
SUSPENDIDO

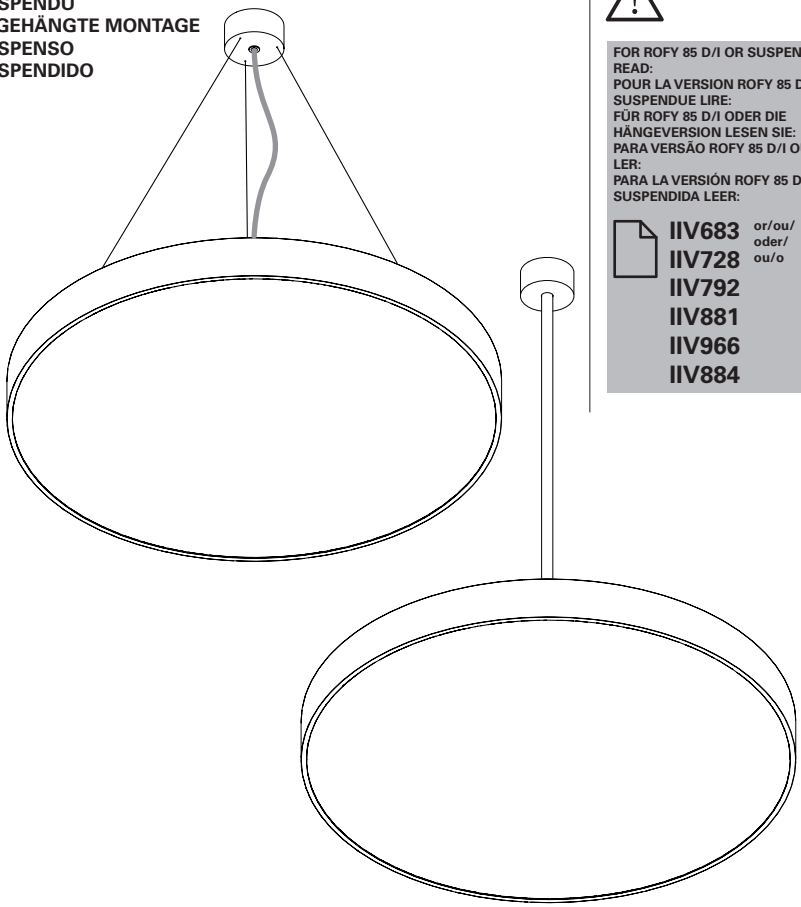

FOR ROFY 85 D/I OR SUSPENDED VERSION READ:
POUR LA VERSION ROFY 85 D/I OU SUSPENDUE LIRE:
FÜR ROFY 85 D/I ODER DIE HÄNGEVERSION LESEN SIE:
PARA VERSÃO ROFY 85 D/I OU SUSPENSA LER:
PARA LA VERSIÓN ROFY 85 D/I O SUSPENDIDA LEER:

IIV683 or/ou/oder/ou/o and/et/und/e/y
IIV728
IIV792
IIV881
IIV966
IIV884

2.1

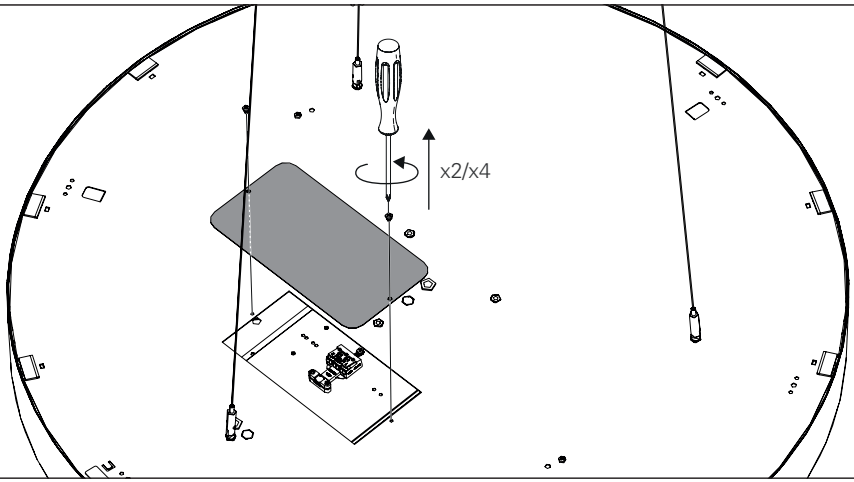

2.2

1.

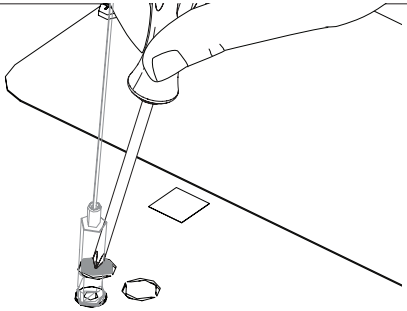

2.



3.



2.3

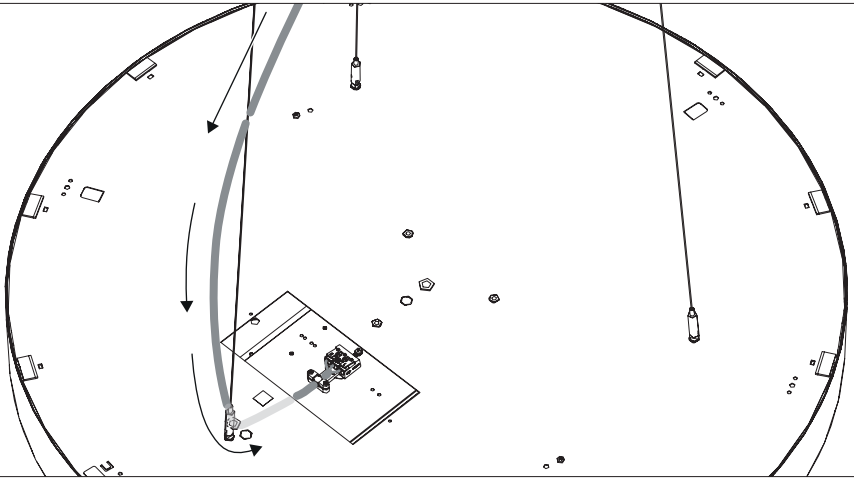

2.4

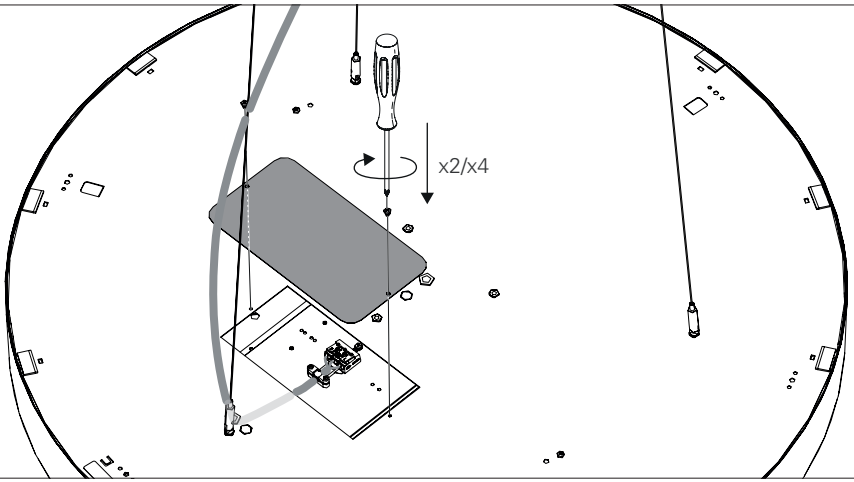

ROFY 85 | ROFY 85 D/I

EN ELECTRICAL CONNECTION
FR RACCORDEMENT ELECTRIQUE
DE ELEKTRONISCHER ANSCHLUSS
PT LIGAÇÃO ELÉTRICA
ES CONEXIÓN ELÉCTRICA

HF

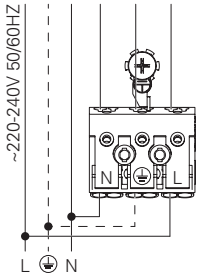

DALI

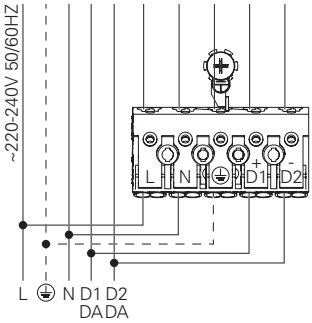

HF + K3 + TEL.

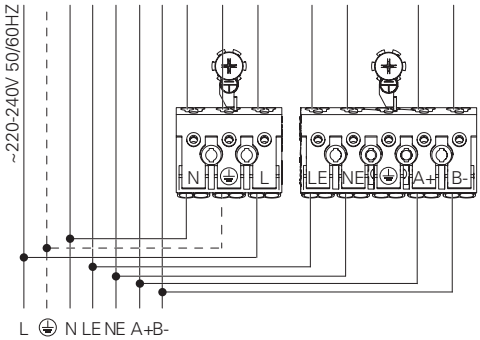

HF + CD + K3 + TEL.

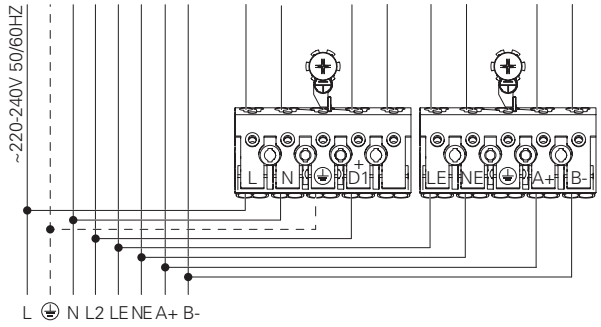

DALI + K3 + TEL.

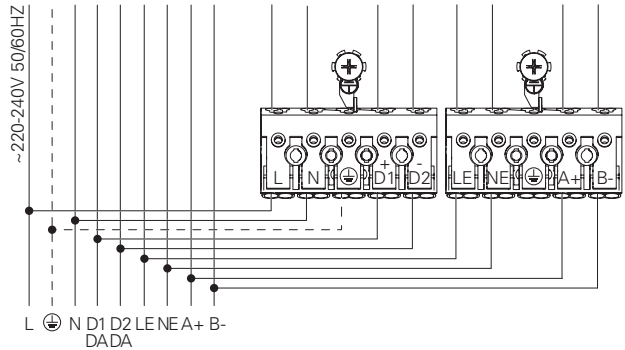

NOT AVAILABLE IN THE VERSION WITH SUSPENSION ROD (IIV792).
NON DISPONIBLE DANS LA VERSION AVEC TUBE DE SUSPENSION (IIV792).
NICHT VERFÜGBAR IN DER VERSION MIT PENDELSTANGE (IIV792).
NÃO DISPONÍVEL NA VERSÃO COM HASTE DE SUSPENSÃO (IIV792).
NO DISPONIBLE EN LA VERSIÓN CON TUBO DE SUSPENSIÓN (IIV792).

SWD (ROFY 85 D/I)

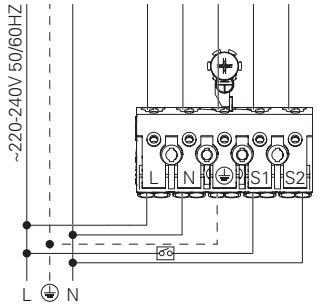

SWD + CD (ROFY 85 D/I)

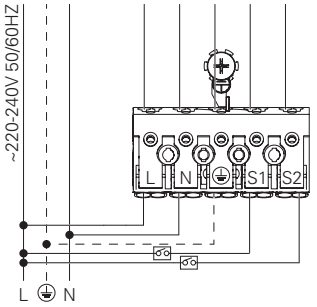

SWD + CD + K3 + TEL (ROFY 85 D/I)

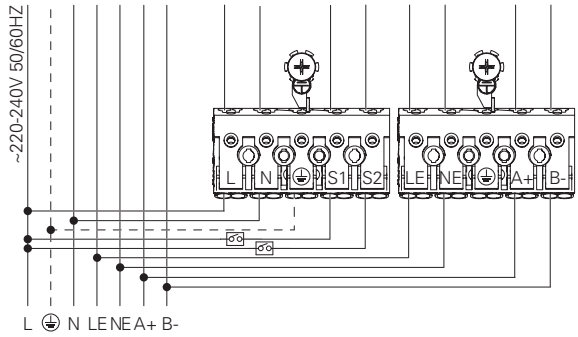

NOT AVAILABLE IN THE VERSION WITH SUSPENSION ROD (IIV792).
NON DISPONIBLE DANS LA VERSION AVEC TUBE DE SUSPENSION (IIV792).
NICHT VERFÜGBAR IN DER VERSION MIT PENDELSTANGE (IIV792).
NÃO DISPONÍVEL NA VERSÃO COM HASTE DE SUSPENSÃO (IIV792).
NO DISPONIBLE EN LA VERSIÓN CON TUBO DE SUSPENSIÓN (IIV792).