Sección D-D

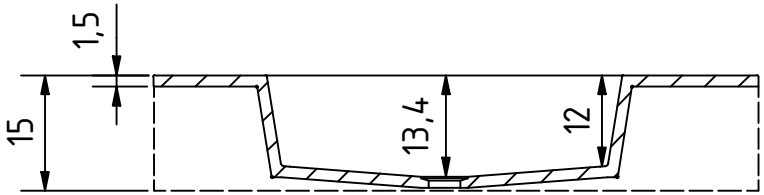

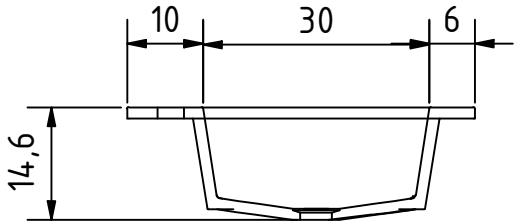

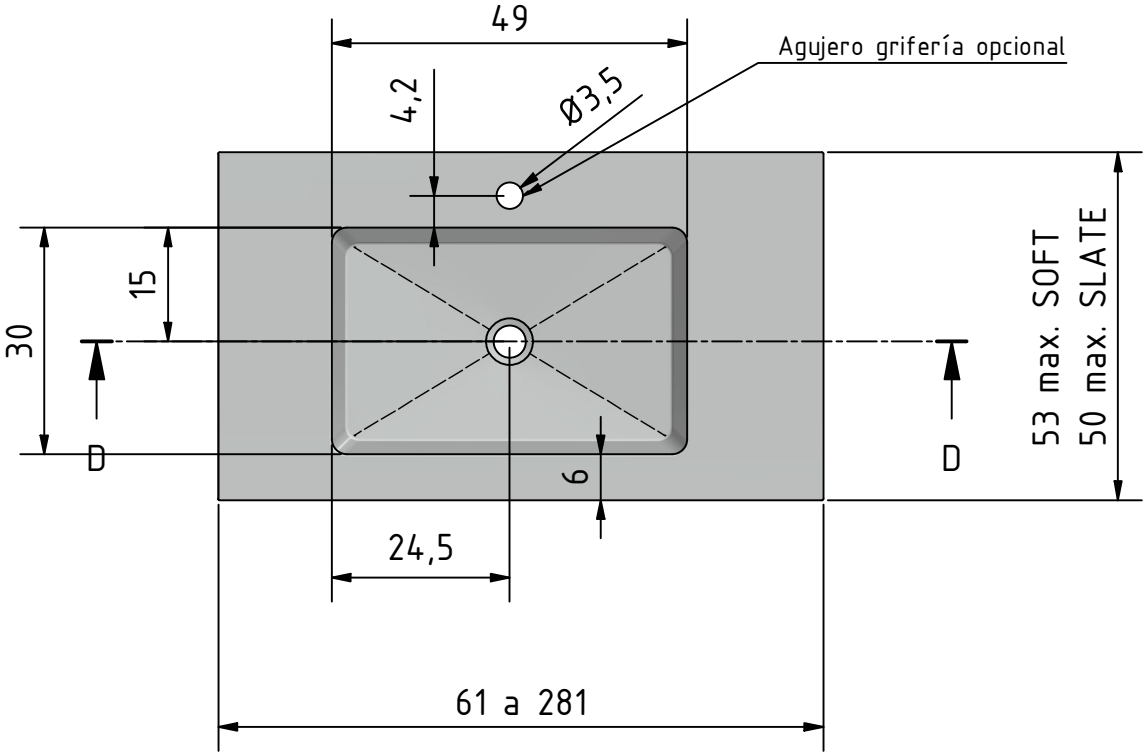

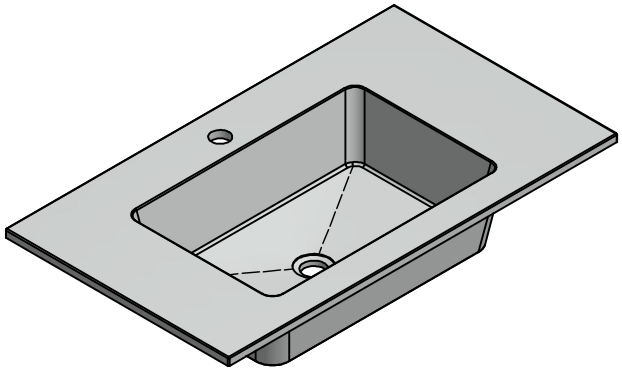

zenon

Ctra. Vila-real-Onda, Km. 1
12540 Vila-real, Castellón
(Spain)

Teléfono: +34 964 63 81 28
Fax: +34 964 62 61 01

info@zenonsolidsurface.com

Anotaciones:

Acabado:
SOFT - SLATE

Fecha revisión

27/02/2024

Producto

Encimera
AQUARIS

Material

GEL COAT

cms	1 / 1

Dibujado por equipo técnico Zenon