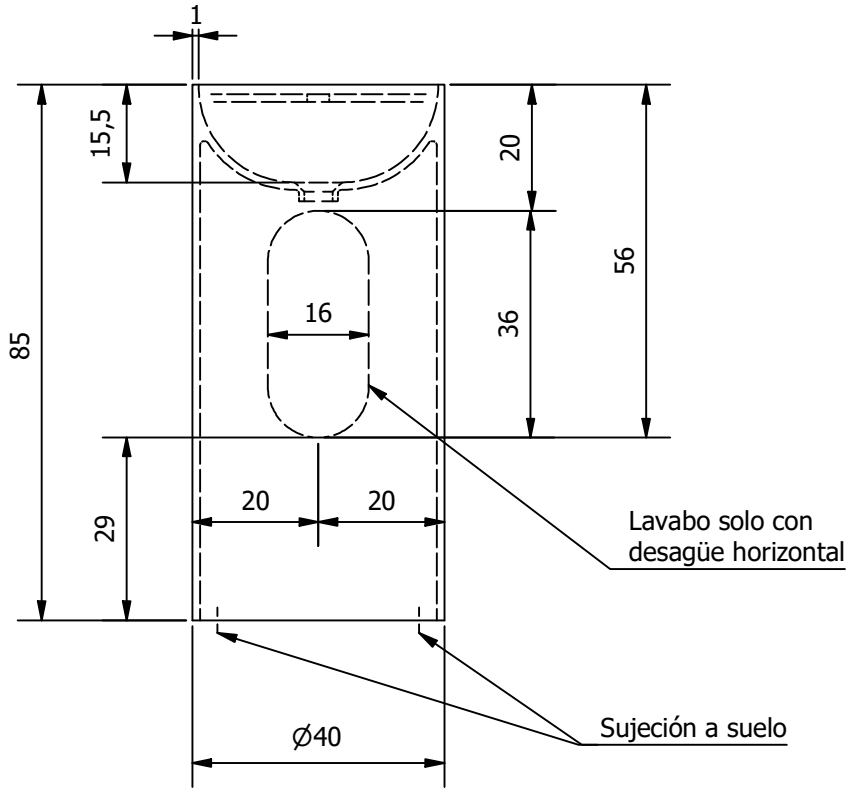

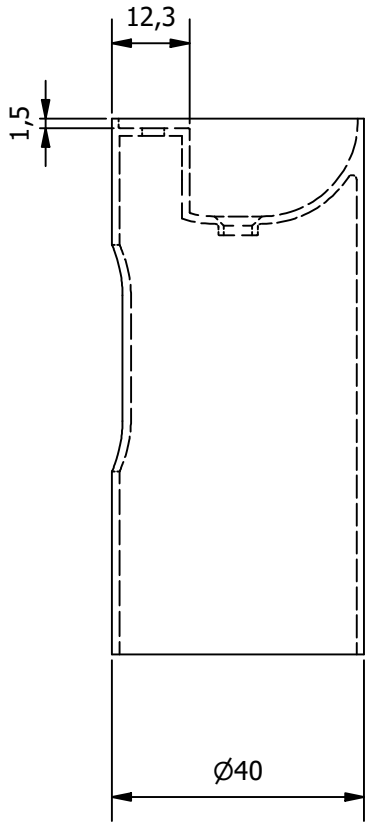

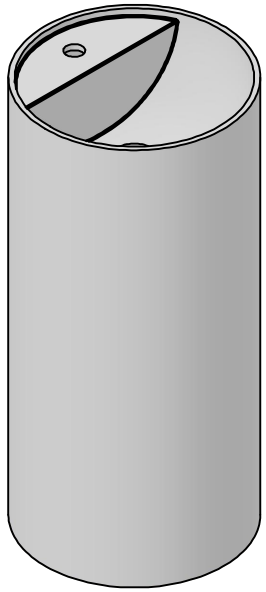

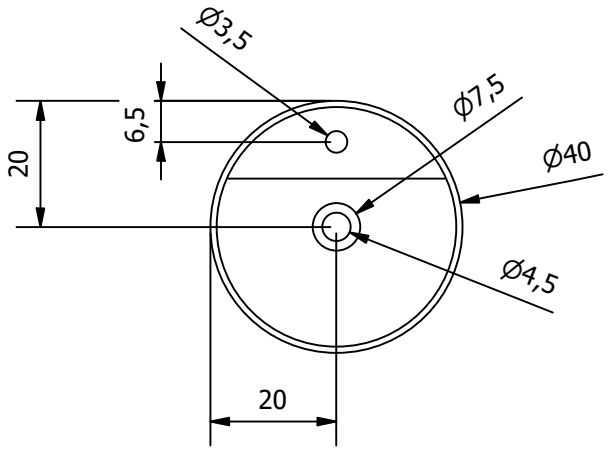

zenon
Bath & SPC Surfaces

Avda. Mediterráneo, nº 141, Nave 4
CP. 12200 Onda, Castellón (Spain)

Teléfono: +34 964 63 81 28
Fax: +34 964 62 61 01
info@zenonsurfaces.com

Producto:			Fecha Revisión:
Lavabo totem SUNSHINE TL			15/01/2026
Acabado:	Color:	Material:	Medidas: cm
SOFT	GLACIAR WHITE	SOLID	Tolerancia: ± 0,2 cm
Anotaciones:			