ECO FILL 2

Ed.2.25

Guide de l´utilisateur

FR

Coffret de contrôle de remplissage

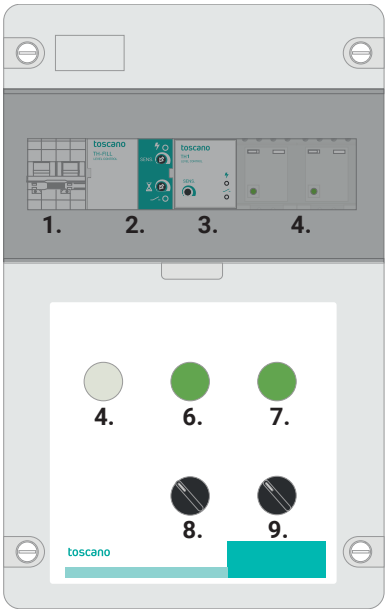

1. Interrupteur principal.

2. TH FILL.

3. TH1.

4. Relais

5. Tension de contrôle.

6. Marche remplir.

7. Marche débordement.

8. Arrêt-Marche remplir.

9. Arrêt-Marche débordement.

Avertissements

ATTENTION! Avant d'effectuer tout réglage, veuillez impérativement raccorder le moteur à l'équipement pour éviter le déclenchement intempestif de la protection de sous-charge (charge minimum de 0,5A). Nous recommandons de suivre toutes les procédures et les consignes de sécurité approuvées dans votre région et fonctionnant avec des équipements raccordés à l'alimentation électrique. Les informations de sécurité importantes sont détaillées ci-après. Pour une installation et une utilisation sûres de cet équipement, veillez à lire et à comprendre toutes les précautions et tous les avertissements. ⚠ **AVERTISSEMENT:** Avant d'installer, d'utiliser, de réparer ou de tester cet équipement, lisez et comprenez le contenu de ce manuel. Une utilisation, une manipulation ou un entretien inapproprié peut entraîner la mort, des blessures graves et des dommages matériels. ⚠ **AVERTISSEMENT:** Cet équipement n'est pas conçu pour protéger des vies humaines. Suivez toutes les procédures et pratiques de sécurité approuvées localement lors de l'installation ou de l'utilisation de cet équipement. Sinon, cela pourrait entraîner la mort, des blessures graves et des dommages matériels. ⚠ **AVERTISSEMENT:** tensions dangereuses. Le contact avec le courant électrique entraînera des blessures graves, voire mortelles. Respectez toutes les procédures de sécurité approuvées localement lorsque vous travaillez à proximité de lignes et d'équipements à haute tension. ⚠ **AVERTISSEMENT:** Cet équipement nécessite des inspections et un entretien périodiques pour assurer son bon fonctionnement. S'il n'est pas correctement entretenu, il peut ne pas fonctionner correctement. Un fonctionnement incorrect peut endommager l'équipement et éventuellement provoquer des blessures. ⚠ **AVERTISSEMENT:** Toutes les connexions doivent être effectuées par un responsable qualifié. Il y a un risque de choc électrique si cet avertissement n'est pas respecté. ⚠ **AVERTISSEMENT:** Une protection supplémentaire du moteur de la pompe peut être ajoutée si nécessaire dans l'installation. ⚠ **AVERTISSEMENT:** L'entrée d'alimentation et la sortie d'éclairage nécessitent des fusibles appropriés.

toscano

1.Fonctionnement ECO FILL 2

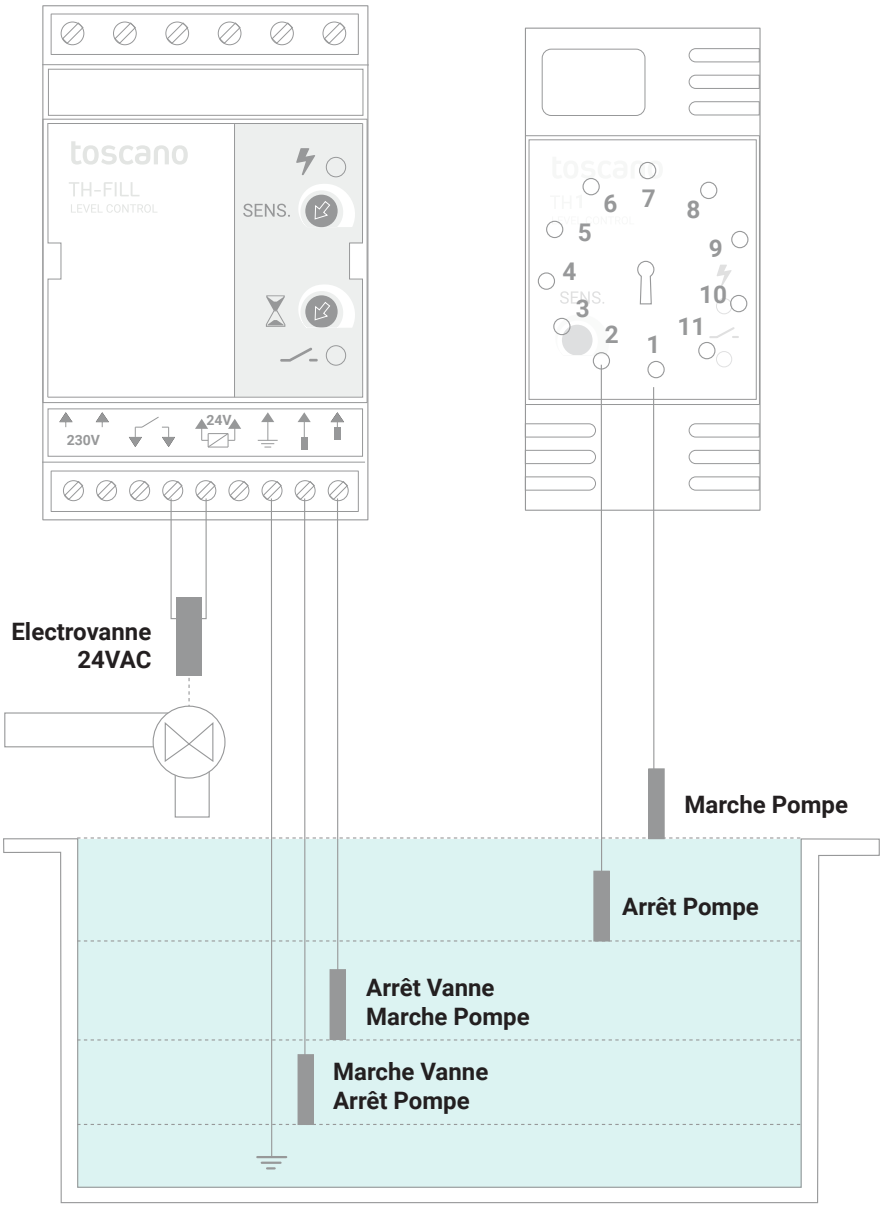

2.TH-FILL

* Module de contrôle de remplissage par sondes ou flotteurs de niveau et commande d'une électrovanne à 24V. * Boitier modulaire de 3 modules de largeur pour fixation sur rail DIN. * Alimentation du module a 230V. * Indication en façade par diodes lumineuses de la présence de tension et de la position de l'électrovanne, ouverte ou fermée. * Potentiomètres en façade pour le réglage de la sensibilité de l'eau (dureté) et de la temporisation avant ouverture et fermeture de l'électrovanne (effet vaguelettes).

Raccordements TH-FILL

Pour obtenir un bon fonctionnement du contrôle de niveau, il est primordial que la mise à la terre soit correctement réalisée. Pour cela, vous pouvez soit, raccorder un point métallique quelconque de la tuyauterie ou de la pompe (vis, bride, vanne, etc) à un piquet de terre, soit tirer une autre sonde dite de référence au fond du récipient lorsque celui-ci est fait de matière isolante telle que fibrociment, fibre de verre, tout type de plastique, etc.

IMPORTANT: Vérifier que les câbles des électrodes soient bien isolés car un faux contact ou une simple dérivation à la terre provoquerait un mauvais fonctionnement de l'équipement.

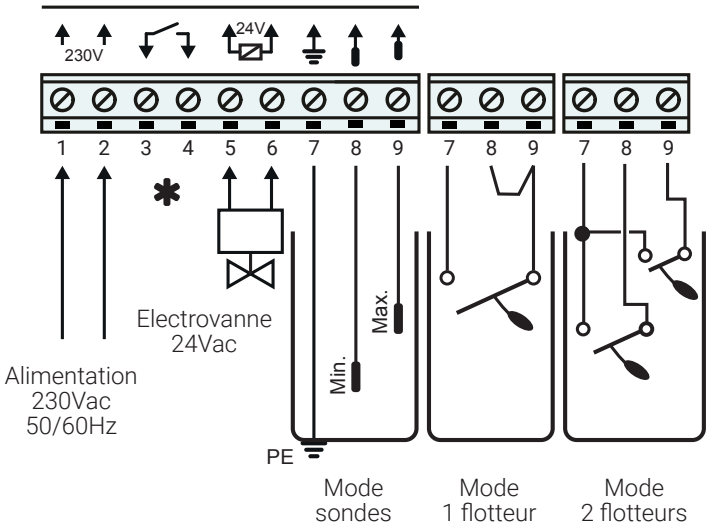

Sortie à relais

Sortie à relais (5 A / 250 V AC maxi) dont le contact libre de potentiel se trouve asservi à la sortie de l'électrovanne de remplissage; le contact se ferme sur ouverture de l'électrovanne et s'ouvre sur fermeture de l'électrovanne.

Vous pouvez y raccorder par exemple un voyant de signalisation de remplissage eau de ville en cours (manque eau de pluie).

Vous pouvez aussi utiliser ce contact pour raccorder une pompe de remplissage monophasée (sur puits/forage); la pompe se raccorde via l'alimentation du module et un contacteur (indispensable).

- **Module de commande**

Lorsque le niveau du réservoir descend en dessous de la sonde de minimum, l'électrovanne s'ouvre et reste ouverte tant que le niveau se situe en dessous de la sonde de maximum.

L'ouverture et la fermeture de l'électrovanne sont temporisées afin d'éviter l'effet de vaguelettes.

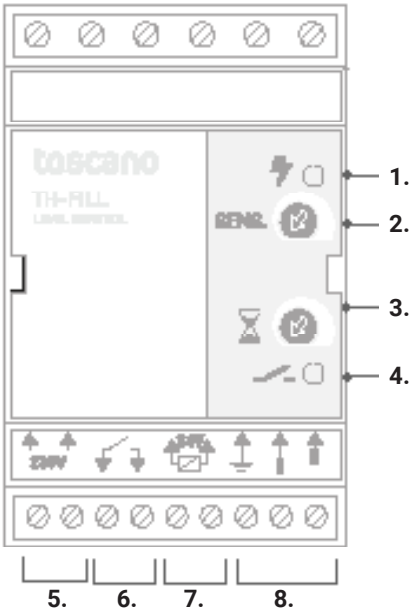

Voyants lumineux:

1. Présence de tension.
2. Réglage de la sensibilité.
3. Ajuste del retardo de apertura / cierre de la electroválvula.
4. Réglage du délai d'ouverture / fermeture de l'électrovanne.
5. Entrée de puissance (230VAC)
6. Entrée de puissance
7. Electrovanne (optionnel)
8. Sondes de niveau

3.TH1

* Contrôle de niveau pour puits ou réservoir, fonctionnant avec 2 électrodes, par système conductif. *Sensibilité des électrodes réglable par potentiomètre. Bitension 230/400 Vca. * Embrochable sur socle de connexion 11 pôles.

Réglage de la sensibilité des électrodes

Ce réglage s'effectue sur le potentiomètre en question (de 3 à 60 Kohm). Préréglage en usine de la sensibilité à son maximum, à laquelle l'équipement devrait fonctionner en toute normalité. Lors de circonstances particulières directement liées à l'installation (humidité élevée, distance élevée entre les électrodes et l'équipement, capacité à la terre du câble des électrodes), il faudra réduire la sensibilité pour revenir à un fonctionnement normal.

Fonctionnement

Les points suivants vous permettront de vérifier le bon fonctionnement de l'équipement:

1) Vérifier la tension (230 Vca aux bornes 2-10/400 Vca aux bornes 2-11). **2)** Déconnecter les câbles des électrodes. **3)** Alimenter l'équipement (voyant vert allumé). Shunter les bornes 6 et 7 (rien ne doit se produire) et unir ce même shunt à la borne 5 (le relais s'active et le voyant rouge s'allume); Enlever alors le shunt de la borne 5 (le relais reste toujours activé).
4) Enlever le shunt entre les bornes 6 et 7 (le relais se désactive et le voyant rouge s'éteint).

Si au cours de ces tests l'équipement fonctionne correctement, connecter de nouveau les électrodes et vérifier que le récipient soit en contact à la terre; lorsque le récipient est isolant, raccorder alors une troisième électrode, dite de masse, immergée au fond du récipient (borne 7).

Schéma de connexion TH1

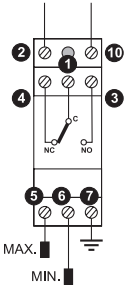

Module de commande TH1

Les points suivants vous permettront de vérifier le bon fonctionnement de l'équipement:

Vérifier la tension (230 Vca aux bornes 2-10/400 Vca aux bornes 2-11). Déconnecter les câbles des électrodes. Alimenter l'équipement (voyant vert allumé). Shunter les bornes 6 et 7 (rien ne doit se produire) et unir ce même shunt à la borne 5 (le relais s'active et le voyant rouge s'allume); Enlever alors le shunt de la borne 5 (le relais reste toujours activé).
Enlever le shunt entre les bornes 6 et 7 (le relais se désactive et le voyant rouge s'éteint).

Si au cours de ces tests l'équipement fonctionne correctement, connecter de nouveau les électrodes et vérifier que le récipient soit en contact à la terre; lorsque le récipient est isolant, raccorder alors une troisième électrode, dite de masse, immergée au fond du récipient (borne 7).

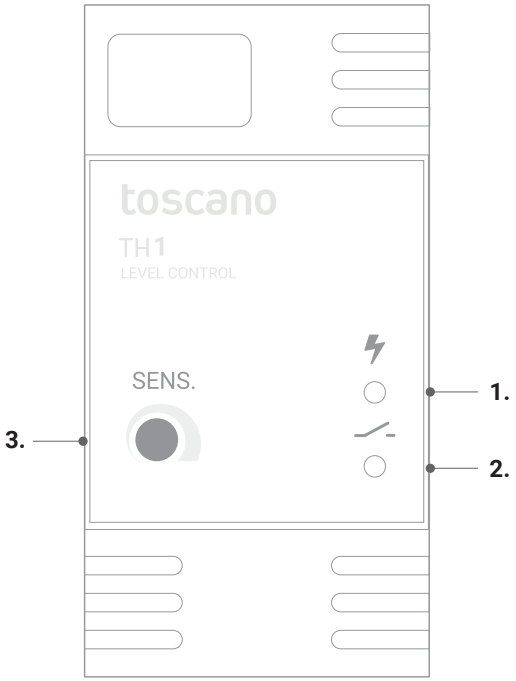

Voyants lumineux:

1. Voyant TENSION

2. Voyant RELAIS ON

3. Réglage de sensibilité

PLUS D´INFORMATIONS SONT INCLUSES SUR LES MANUELS D'ÉQUIPAMENT

5. Caractéristiques techniques

TH FILL

Signalisation	Présence tension et Etat électrovannevula
Tension d'alimentation	230 V AC - 50/60 Hz
Tension aux sondes / flotteurs	24 V AC 50 Hz
Courant aux sondes / flotteurs	1,2 mA max. en court-circuit
Sensibilité aux sondes	Réglable de 60 à 200 Kohm
Tempo avant ouverture/ferme	Réglable de 5 à 40 secondes
Sortie électrovanne	24 V AC / 16 VA max.
Contact de sortie (bornes 3 et 4)	Libre de potentiel, 5 A / 250 V AC
Capacité de raccordement	4 mm² (puissance) / 2,5 mm² (commande)
Configuration presse-étoupes	3xM16
Température de fonctionnementmiento	-10...+55 ºC
Indice de protection	IP65
Dimensions	170x200x115 mm
Poids net	1,38 kg (1,61 kg 3 sondes incluses)

TH1

Signalisation	TENSION et RELAIS
Tension d'alimentation	Bitension 230/400 Vca 50/60 Hz (pour d'autres tensions, nous consulter)
Puissance absorbée	2 VA
Variations de tension admissi	+10% -20%
Sensibilité d'électrodes	Réglable de 3 à 60 Kohm
Tension d'électrodes	12 VAC 50 Hz
Courant d'électrodes	1,2 mA maxi en court-circuit
Capacité de raccordement	2 x 2,5 mm^2
Contacts de travail	AC1 : 10 A - 250V AC AC11 : 2,5 A - 230V AC DC1 : 1 A - 250V DC DC11 : 5 A - 24V DC
Plage de température	-10º +60º C
Poids	140 grs (380 grs. avec socle et 2 sondes)

Toscano Línea Electrónica, S.L.
P.I. La Isla c/Río Viejo, 50 - 41700 - Dos Hermanas - SEVILLA - SPAIN - (+34) 954 999 900 - www.toscano.es - info@toscano.es
Cod. 20001024