ALARM BOX

Ed.5.21

ES-Manual de usuario / EN-User's guide / FR- Guide de l'utilisateur

ES-Cuadro de alarma con batería recargable. **EN-**Alarm panel with rechargeable battery. **FR-**Coffret d'alarme avec batterie rechargeable.

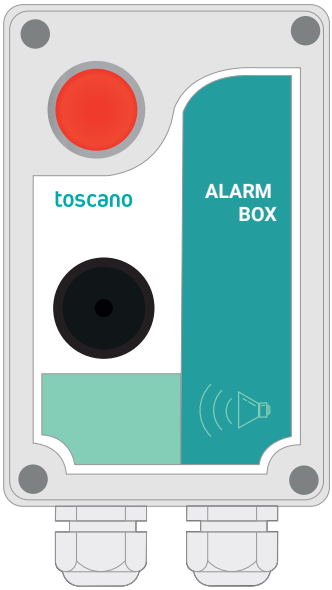

ES
Cuadro de alarma acústico con reserva de marcha (batería recargable) para la conexión de un dispositivo de control con contacto libre de tensión (boya de nivel, presostato, interruptor de puerta, etc), o mediante 2 sondas de nivel.

EN
Acoustic alarm panel with power reserve (rechargeable battery) for connection of a control device with voltage-free contact (level float switch, pressure switch, door switch, etc.), or by 2 level probes.

FR
Coffret d'alarme acoustique avec réserve de marche (batterie rechargeable) pour le raccordement d'un flotteur de niveau ou de 2 sondes de niveau ou bien de tout autre organe de commande pourvu d'un contact libre de potentiel (pressostat, etc).

ES
* Funciona como detector de nivel mediante una boya o 2 sondas.* Caja de plástico.* Alimentación 230 V AC. * Batería recargable, con autonomía de 1 año (15 horas en modo de alarma). * Pilotos de presencia de tensión y de alarma.* Zumbador de 90 dB. * Botón de prueba. * Botón de reset (detiene la alarma). * Contacto de salida de alarma. * Prensaestopas de conexionado.

EN
* It operates as a level detector by means of a float switch or 2 probes.* Plastic housing.* Power supply 230 V AC. * Rechargeable battery, with autonomy of 1 year (15 hours in alarm mode).* Voltage and alarm pilot lights. * 90 dB buzzer. * Test button. * Reset button (stops the alarm). * Alarm output contact. * Connection cable glands.

FR
* S'utilise principalement comme détecteur de niveau trop-plein (débordement) via un flotteur dans des postes de relevage d'eaux usées.* Enveloppe plastique.* Alimentation 230 V AC. * Batterie rechargeable, avec une autonomie de 1 an (15 heures en mode alarme).* Voyants de présence tension et alarme.* Buzzer 90 dB. * Touche test. * Touche reset (acquittement alarme). * Report d'alarme.* Presse-étoupes de raccordement.

toscano

DE-Benutzerhandbuch / PO-Instrukcja obsługi / IT- Manuale utente

DE-Alarmfeld mit wiederaufladbarer Batterie. **PO-**Panel alarmowy z akumulatorem. **IT-**Quadro di allarme con batteria ricaricabile.

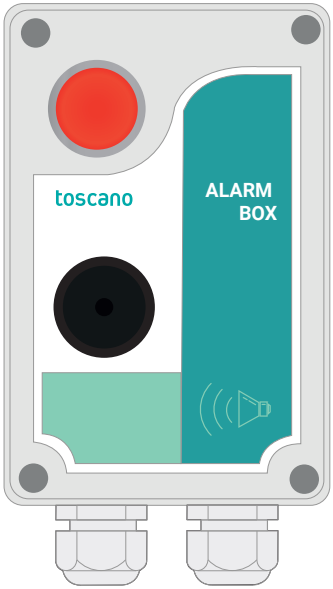

DE

Akustisches Alarmfeld mit Notstromversorgung (wiederaufladbare Batterie) zur Verbindung eines Steuergeräts mit potentialfreiem Kontakt (Niveauboje, Druckschalter, Türschalter usw.) oder über 2 Niveausonden.

PO

Akustyczny panel alarmowy z rezerwą zasilania (akumulator), do podłączenia urządzenia sterującego z kontaktem beznapięciowym (boja poziomu, presostat, wyłącznik drzwi itp.) lub za pomocą 2 sond poziomu.

IT

Quadro di allarme acustico con riserva di marcia (batteria ricaricabile) per il collegamento di un dispositivo di controllo con contatto privo di tensione (boa di livello, pressostato, interruttore porta, ecc.) o tramite 2 sonde di livello.

DE

*Funktioniert als Pegeldetektor über eine Boje oder 2 Sonden.*Kunststoffgehäuse.*Versorgungsspannung 230 V AC. * Wiederaufladbare Batterie, mit 1 Jahr Autonomie (15 Stunden im Alarmmodus). * Anzeigen für Spannungs- und Alarmpräsenz.* Summer 90 dB. * Testknopf. * Reset-Taste (stoppt den Alarm). * Alarm-Ausgangskontakt. * Kabelverschraubungen.

PO

* Działa jako detektor poziomu przy użyciu boi lub 2 sond. * Obudowa z tworzywa sztucznego.* Zasilanie 230 V AC. * Akumulator, czas pracy do 1 roku (15 godzin w trybie alarmu).* Kontrolki obecności napięcia i alarmu. * 90 dB brzęczyk. * Przycisk testowy. * Przycisk reset (wyłącza alarm). * Wyjściowy styk alarmowy.* Dławiki kablowe do podłączenia.

IT

* Funziona come rilevatore di livello tramite una boa o 2 sonde.* Scatola in plastica.* Alimentazione 230 V AC. * Batteria ricaricabile, autonomia 1 anno (15 ore in modalità allarme). * Spie di presenza tensione e allarme. * Cicalino da 90 dB. * Pulsante di prova. * Pulsante di reset (ferma l'allarme). * Contatto uscita allarme.* Pressacavi per collegamento.

1. ES. Conexionado / EN. Wiring / FR. Raccordements électriques

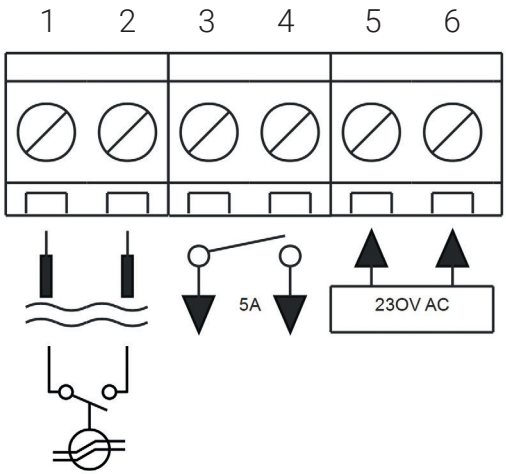

ES

CONEXIONES

1-2 Entrada de nivel.

3-4 Salida de alarma (contacto N.A.).

5-6 Entrada de alimentación 230 V AC.

ALIMENTACIÓN
Alimentar el equipo a 230 V AC.

SALIDA DE ALARMA
Cierra el contacto cuando la entrada detecta el agua.

ENTRADA DE CONTROL
Conectar la boya o las 2 sondas en las bornas de entrada correspondientes.

Tanto la boya como las sondas trabajan con una baja tensión de 9...12 V DC.

En caso de instalar 2 sondas, deberán estar situadas a la misma altura dentro del depósito.

EN

WIRING

1-2 Level input.

3-4 Alarm output (N.O. contact).

5-6 Power supply input 230 V AC.

POWER SUPPLY
Power the equipment to 230 V AC.

ALARM OUTPUT
Closes the contact when the input detects water.

CONTROL INPUT
Connect the float switch or both probes to the corresponding input terminals.

Either the float switch and the probes work with low voltage 9...12 V DC.

If 2 probes are installed, they must be located at the same height inside the tank.

FR

RACCORDEMENTS

1-2 Organe de commande.

3-4 Report d'alarme (contact N.O.).

5-6 Alimentation 230 V AC.

ALIMENTATION
Alimenter l'appareil à 230 V AC.

REPORT D'ALARME
Le contact se ferme sur détection de niveau haut.

ENTRÉE DE COMMANDE
Raccorder l'organe de commande sur les bornes d'entrées correspondantes.

L'organe de commande fonctionne à basse tension (9... 12 V DC).

Lors d'utilisation de sondes de niveau, les placer impérativement à la même hauteur.

DE. Anschluss / PO. Okablowanie / IT. Cablaggio

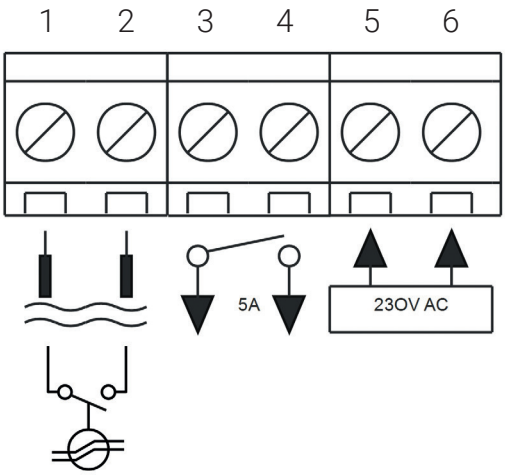

DE

ANSCHLÜSSE

1-2 Pegel-Eingang.

3-4 Alarm-Ausgang (N.A.-Kontakt).

5-6 Versorgungseingang 230 V AC.

STROMVERSORGUNG
Das Gerät mit 230 V AC versorgen.

ALARMAUSGANG
Schließt den Kontakt, wenn der Eingang Wasser erkennt.

STEUEREINGANG
Die Boje oder die 2 Sonden an die entsprechenden Eingangsanschlüsse anschließen.

Sowohl die Boje als auch die Sonden arbeiten mit einer Niederspannung von 9...12 V DC.

Wenn 2 Sonden installiert werden, müssen sie auf derselben Höhe im Tank angebracht sein.

PO

POŁĄCZENIA

1-2 Wejście poziomu.

3-4 Wyjście alarmowe (styk N.O.).

5-6 Wejście zasilania 230 V AC.

ZASILANIE
Zasilać urządzenie 230 V AC.

WYJŚCIE ALARMOWE
Zamknie styk, gdy wejście wykryje wodę.

WEJŚCIE STERUJĄCE
Podłączyć bojkę lub 2 sondy do odpowiednich zacisków wejściowych.

Zarówno bojka, jak i sondy działają przy niskim napięciu 9...12 V DC.

W przypadku instalacji 2 sond muszą one być zamocowane na tej samej wysokości w zbiorniku.

IT

CONNESSIONI

1-2 Ingresso livello.

3-4 Uscita allarme (contatto N.A.).

5-6 Ingresso alimentazione 230 V AC.

ALIMENTAZIONE
Alimentare il dispositivo a 230 V AC.

USCITA ALLARME
Chiude il contatto quando l'ingresso rileva acqua.

INGRESSO DI CONTROLLO
Collegare la boa o le 2 sonde ai morsetti di ingresso corrispondenti.

Sia la boa sia le sonde funzionano con una bassa tensione di 9...12 V DC.

Se vengono installate 2 sonde, devono essere posizionate alla stessa altezza all'interno del serbatoio.

2. ES. Lateral / EN. Side / FR. Descriptif latéral DE. Seitenansicht / PO. Bok / IT. Laterale

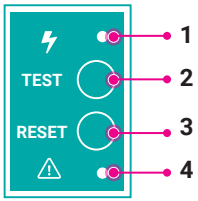

ES

1. PILOTO DE PRESENCIA DE TENSIÓN (VERDE). Se ilumina en presencia de la tensión de alimentación (230 V AC).

2. PULSADOR DE TEST. Se utiliza para provocar el disparo de la alarma y verificar el funcionamiento del equipo.

3. PULSADOR DE RESET. Se utiliza para silenciar el zumbador. El contacto de salida permanece cerrado mientras se detecte nivel alto.

4. PILOTO DE ALARMA (ROJO). Se ilumina cuando detecta nivel alto.

EN

1. POWER PRESENCE PILOT LIGHT (GREEN). Lights up when the supply voltage (230 V AC) is on.

2. TEST BUTTON. It is used to trigger the alarm and verify the operation of the equipment.

3. RESET BUTTON. Used to mute the buzzer. The output contact remains closed as long as high level is detected.

4. ALARM PILOT LIGHT (RED). Lights on when it detects high level.

FR

1. VOYANT DE PRÉSENCE TENSION (VERT). S'illumine en présence de tension d'alimentation (230 V AC).

2. TOUCHE TEST. Sert à vérifier le bon fonctionnement de l'appareil (buzzer et batterie).

3. TOUCHE RESET. Sert à acquitter l'alarme (sonnerie buzzer). Le contact de sortie reste fermé tant qu'un niveau haut est détecté.

4. VOYANT D'ALARME (ROUGE). S'illumine sur détection de niveau haut.

DE

1. SPANNUNGSANZEIGE (GRÜN) Leuchtet bei Vorhandensein der Versorgungsspannung (230 V AC).

2. TESTTASTE. Wird verwendet, um den Alarm auszulösen und die Funktion des Geräts zu überprüfen.

3. RESET-TASTE. Wird verwendet, um den Summer stummzuschalten. Der Ausgangskontakt bleibt geschlossen, solange ein hoher Pegel erkannt wird.

4. ALARMLAMPE (ROT). Leuchtet, wenn ein hoher Pegel erkannt wird.

PO

1. KONTROLKA OBECNOŚCI NAPIĘCIA (ZIELONA). Świeci się przy obecności napięcia zasilania (230 V AC).

2. PRZYCISK TESTOWY. Służy do wywołania alarmu i sprawdzenia działania urządzenia.

3. PRZYCISK RESET. Służy do wyciszenia brzęczyka. Styk wyjściowy pozostaje zamknięty, dopóki wykryty jest wysoki poziom.

4. KONTROLKA ALARMU (CZERWONA). Świeci się, gdy wykryty zostanie wysoki poziom.

IT

1. SPIA DI PRESENZA TENSIONE (VERDE). Si accende in presenza della tensione di alimentazione (230 V AC).

2. PULSANTE TEST. Serve per provocare l'attivazione dell'allarme e verificare il funzionamento del dispositivo.

3. PULSANTE RESET. Serve per silenziare il cicalino. Il contatto di uscita rimane chiuso finché viene rilevato livello alto.

4. SPIA DI ALLARME (ROSSA). Si accende quando viene rilevato livello alto.

3. ES. Autonomía de la batería / EN. Battery autonomy / FR. Autonomie de l'appareil DE. Batterie-Autonomie / PO. Czas pracy baterii / IT. Autonomia della batteria

ES

Cuando falla el suministro de alimentación de la red, el equipo continúa funcionando con la energía almacenada en la batería. En este caso, el piloto de tensión de red (verde) permanece apagado para alargar la autonomía de la batería.

Autonomía en stand-by (alarma no activada): 1 año.

Autonomía con alarma activada: >15 horas.

EN

When the mains power supply fails, the equipment continues to operate with the power stored in the battery. In this case, the mains voltage pilot light (green) remains off to extend the battery's autonomy.

Stand-by autonomy (alarm not activated): 1 year.

Autonomy with alarm activated: > 15 hours.

FR

En cas de coupure de tension, l'appareil utilise l'énergie accumulée dans la batterie pour fonctionner et fait éteindre le voyant vert de présence tension pour accroître son autonomie.

Autonomie en veille (alarme non déclenchée): 1 an.

Autonomie alarme déclenchée: > 15 heures.

DE

Bei Ausfall der Stromversorgung arbeitet das Gerät weiterhin mit der in der Batterie gespeicherten Energie. In diesem Fall bleibt die grüne Spannungsanzeige ausgeschaltet, um die Batterielaufzeit zu verlängern.

Autonomie im Stand-by (Alarm nicht aktiviert): 1 Jahr.

Autonomie bei aktiviertem Alarm: >15 Stunden.

PO

W przypadku przerwy w zasilaniu urządzenie nadal działa z energii zgromadzonej w baterii. W tym przypadku zielona kontrolka napięcia pozostaje wyłączona, aby wydłużyć czas pracy baterii.

Czas pracy w trybie czuwania (alarm nieaktywny): 1 rok.

Czas pracy przy włączonym alarmie: >15 godzin.

IT

In caso di interruzione dell'alimentazione, il dispositivo continua a funzionare con l'energia immagazzinata nella batteria. In questo caso, la spia verde di tensione rimane spenta per prolungare l'autonomia della batteria.

Autonomia in stand-by (allarme non attivato): 1 anno.

Autonomia con allarme attivato: >15 ore.

4. ES. Caracteristicas técnicas / EN. Technical characteristics / FR. Caractéristiques techniques

ESPAÑOL	Tensión de trabajo	230 V AC
	Consumo de potencia	2 VA
	Batería	Tipo 9V recargable
	Contacto	5A / 30V DC 5A / 250V AC
	Tensión en boya / sondas	9...12 V DC
	Zumbador	90 dB
	Piloto alarma	Rojo Ø 22 mm
	Sección máxima de bornas	2,5 mm^2
	Prensaestopas Alimentación / Control	M16
	Temperatura de trabajo	-10...+55 ºC
	Dimensiones / Peso / IP	75x120x50 mm / 290 g / IP54
ENGLISH	Operating voltage	230 V AC
	Power consumption	2 VA
	Battery	Type 9V rechargeable
	Contact	5A / 30V DC 5A / 250V AC
	Float switch / probes voltage	9...12 V DC
	Buzzer	90 dB
	Alarm pilot	Red Ø 22 mm
	Max. terminal cross-section	2,5 mm^2
	Cable glands Power supply / Control	M16
	Operating temperature	-10...+55 ºC
	Dimensions / weight / IP	75x120x50 mm / 290 g / IP54
FRANÇAIS	Tension d'alimentation	230 V AC
	Consommation	2 VA
	Batterie	Type 9V rechargeable
	Pouvoir de coupure	5A / 30V DC 5A / 250V AC
	Tension de commande	9...12 V DC
	Buzzer	90 dB
	Voyant d'alarme	Rouge Ø 22 mm
	Capacité de raccordement max.	2,5 mm^2
	Presse-étoupes Alimentation / Commande	M16
	Température de fonctionnement	-10...+55 ºC
	Dimensions / Poids / IP	75x120x50 mm / 290 g / IP54

DE. Technische Daten / PO. Dane techniczne / IT. Caratteristiche tecniche

DEUTSCH	Betriebsspannung: 230 V AC	230 V AC
	Leistungsaufnahme	2 VA
	Batterie	Typ 9V wiederaufladbar
	Kontakt	5A / 30V DC 5A / 250V AC
	Steuerspannung	9...12 V DC
	Summer	90 dB
	Alarmanzeige	Rot Ø 22 mm
	Maximaler Anschlussquerschnitt	2,5 mm^2
	Kabelverschraubung Stromversorgung / Steuerung	M16
	Arbeitstemperatur	-10...+55 ºC
	Abmessungen / Gewicht / IP	75x120x50 mm / 290 g / IP54
POLSKI	Napięcie robocze	230 V AC
	Pobór mocy	2 VA
	Bateria	Typ 9V, ładowalna
	Styk	5A / 30V DC 5A / 250V AC
	Napięcie sterujące	9...12 V DC
	Brzęczyk	90 dB
	Kontrolka alarmu	Czerwona Ø 22 mm
	Maksymalny przekrój zacisków:	2,5 mm^2
	Dławiki kablowe Zasilanie / Sterowanie:	M16
	Temperatura pracy	-10...+55 ºC
	Wymiary / Waga / IP	75x120x50 mm / 290 g / IP54
ITALIANO	Tensione di lavoro	230 V AC
	Consumo di potenza	2 VA
	Batteria	Tipo 9V ricaricabile
	Contatto	5A / 30V DC 5A / 250V AC
	Tensione di comando	9...12 V DC
	Cicalino	90 dB
	Spia allarme	Rosso Ø 22 mm
	Sezione massima morsetti	2,5 mm^2
	Pressacavi Alimentazione / Controllo	M16
	Temperatura di lavoro	-10...+55 ºC
	Dimensioni / Peso / IP	75x120x50 mm / 290 g / IP54

Toscano Línea Electrónica, S.L.
P.I. La Isla c/Río Viejo, 50 - 41700 - Dos Hermanas - SEVILLA - SPAIN - (+34) 954 999 900 - www.toscano.es - info@toscano.es