ES

tcontrol

Ed.4.25

TA3R

Módulo de alternancia triple



REVISE LAS CONEXIONES ANTES DE LA PUESTA EN MARCHA DEL EQUIPO. UN ERROR EN LAS MISMAS PUEDE IMPLICAR RIESGO ELÉCTRICO.

IMPORTANTE: LOS CABLES DE LAS BOMBAS DEBEN ESTAR SUFICIENTEMENTE AISLADOS, YA QUE UN FALSO CONTACTO A TIERRA PROVOCARÍA UN MAL FUNCIONAMIENTO DEL EQUIPO.

TOMA DE TIERRA: Es imprescindible para el correcto funcionamiento del hidronivel que la conexión a tierra sea correcta.

Se recomienda que se conecte a cualquier punto de la tubería o de la bomba (tornillo, brida, válvula, etc.), a una piqueta o bien mediante una sonda sumergida en el fondo del recipiente caso de que éste sea aislante (uralita, fibra de vidrio y plásticos en general).

Antes de comenzar, desconecte corriente y trabaje con las herramientas adecuadas, ESTE EQUIPO DEBE SER INSTALADO POR UN PROFESIONAL CUALIFICADO.

Si el equipo se usa o modifica fuera de lo especifcado por el fabricante, la seguridad puede quedar comprometida eximiendo de toda responsabilidad a Toscano por uso inadecuado. El interior del equipo sólo debe ser manipulado por personal de nuestro servicio técnico.

Conexionado

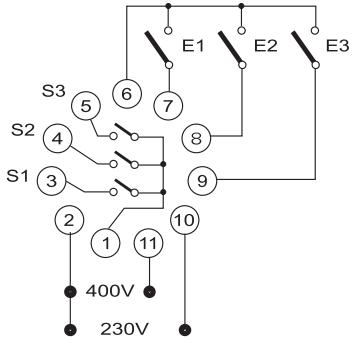

Módulo de control

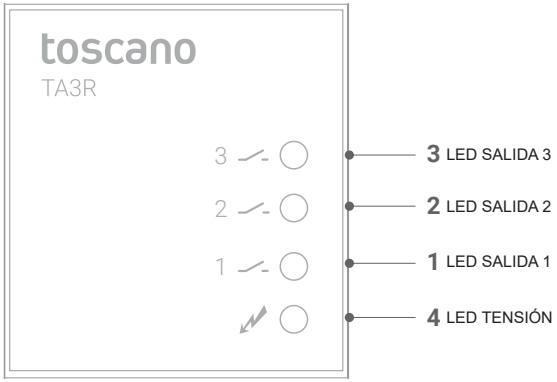

Funcionamiento

Funcionamiento normal

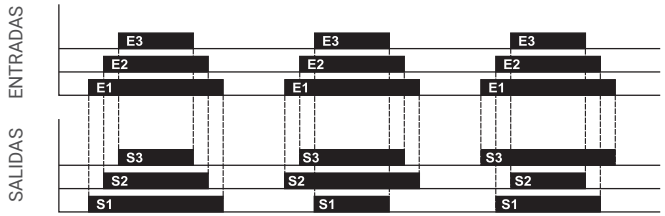

Funcionamiento en caso de fallo de alguna de las entradas.

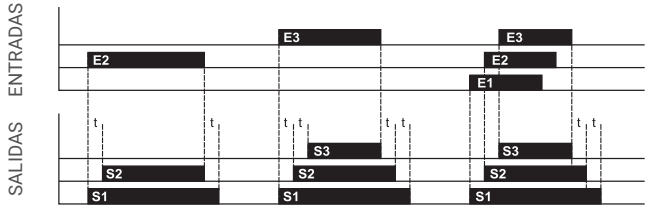

Descripción

Relé de alternancia de 3 bombas mediante presostatos, 3 salidas a relé, bitensión 230/400VAC, enchufable en base undecal. 3 entradas de control y 3 salidas a relé.

Especificaciones técnicas

Señalización	TENSIÓN, SALIDA 1, SALIDA 2 Y SALIDA 3
Tensión de alimentación	240/400 VAC
Frecuencia	50-60 Hz
Consumo de potencia	2 VA
Variaciones de tensión admisibles	±10%
Margen de temperatura	-10 °C...+60°C
Voltaje de entradas	12 VDC
Sección máxima de bornas	2,5 mm^2
Salidas	5 A - 250 VAC 5 A - 30 VDC
Peso medio aprox.	150 g (200g incl. base)
Dimensiones (mm)	81x36x51

Toscano Línea Electrónica, S.L.
P.I. La Isla c/Río Viejo, 50 - 41700 - Dos Hermanas - SEVILLA - SPAIN - (+34) 954 999 900 - www.toscano.es - info@toscano.es

Cod. 50023544

toscano