vigivolt

COMBI-4PD

**Protecteur contre les surtensions permanentes dues à des augmentations de la tension du réseau dans les installations triphasées.
Courbe D.**

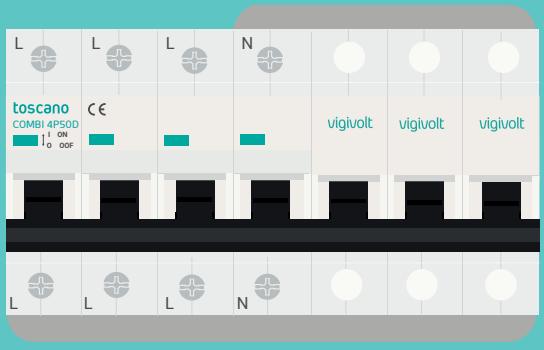

FR

MANUEL D'UTILISATION

Cod. 50023662. Ed. 2.26

ATTENTION!	**RISQUE DE DÉCHARGE ÉLECTRIQUE, D'EXPLOSION OU D'ARC ÉLECTRIQUE**
- L'installation, la maintenance et le remplacement éventuel de l'équipement électrique doivent être effectués uniquement par du personnel qualifié. - L'équipement ne doit pas être réparé. - Lors de l'installation et de l'utilisation de ce dispositif, toutes les réglementations locales, régionales et nationales applicables doivent être respectées. - Ce dispositif ne doit pas être installé si, lors du déballage, des dommages sont constatés. - Toscano ne peut être tenu responsable en cas de non-respect des instructions de ce document et des documents auxquels il se réfère. - Pour le bon fonctionnement de l'équipement, les phases doivent être connectées aux bornes "L" et le neutre à la borne "N".	- Coupez toute alimentation électrique de ce dispositif avant toute intervention. - Utilisez un vérificateur de tension sur une plage appropriée pour vérifier que tous les conducteurs sous tension ne sont pas alimentés. - Le non-respect de ces instructions peut entraîner des blessures graves ou la mort.

Dimensions

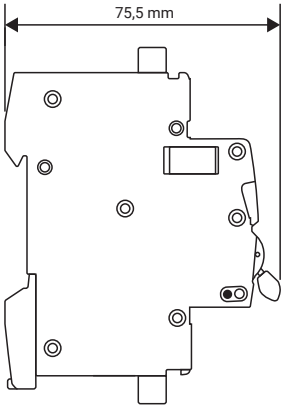

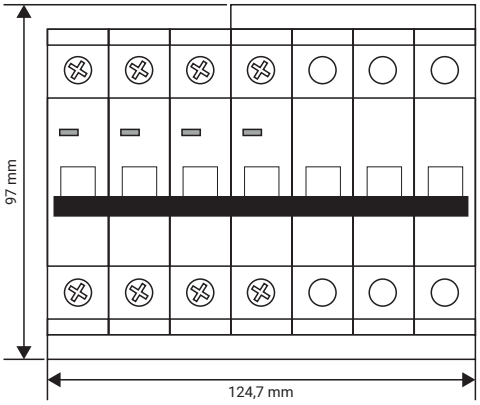

Schémas électriques

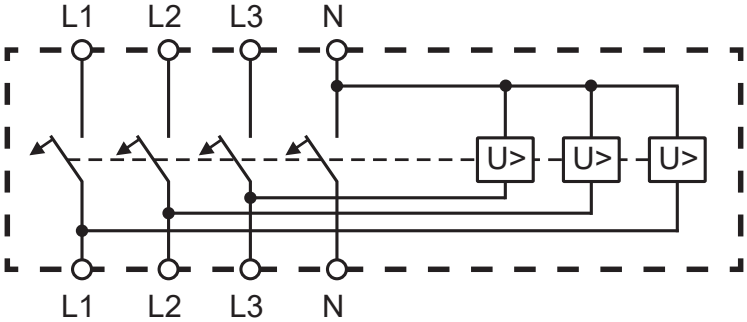

Câblage

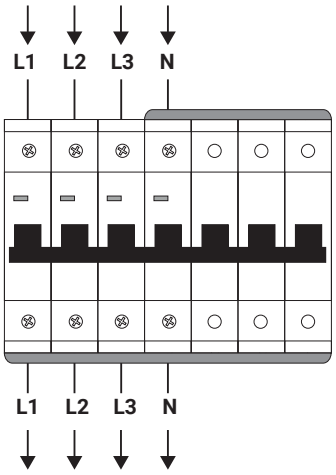

Spécifications techniques

GÉNÉRALES	Tension travail nominale (L-N / L-L)	240VAC / 400 VAC
	Fréquence	50-60 Hz
	Section max. des bornes	25 mm^2
	Couple de serrage	2,5 Nm
	Consommation de puissance	0,3 W
	Limites environnementales	-20 °C +70 °C / 80% H.R.
	Protection	IP20
	Montage	Rail DIN 35
	Nº de modules DIN	7
	Dimensions (largeur x hauteur x profondeur)	125 x 97 x 70 mm
	Poids moyen approx.	760 g
	Poids emballé approx.	805 g
PERM.	Tension de déclenchement	selon la norme NF EN IEC 63052
	Temps de réponse en cas de surtension	
MCB	Intensité nominale In	16 / 20 / 25 / 32 / 40 / 50 /63 A (selon les modèles)
	Courbe	D
	Pouvoir de coupure Icn	10 kA
CONFORMITÉ	Directives	2014/35/UE (LVD) 2014/30/UE (EMC) 2011/65/UE (RoHS)
	Normes	NF EN IEC 63052 NF EN 60898-1 NF EN 61000-4-2/-3/-4/-5/-6/-8/-11/-12 NF EN 61000-6-1/-2/-3/-4

Description

Dispositif de protection contre les surtensions permanentes provoquées par des augmentations de la tension du réseau, dans des installations monophasées ou biphasées. Composé de disjoncteur (DJ) + bobine de déclenchement.

Fonctionnement

Lorsque l'une des bobines de déclenchement est soumise à une tension supérieure à celle établie par la norme, cela provoque l'ouverture des contacts du DI, laissant hors tension tous les circuits alimentés en aval du protecteur VIGIVOLT COMBI.

Au démarrage de l'appareil, le LED reste allumé en continu pendant 5 secondes, indiquant que le système se met en marche et effectue un autotest interne.

Dans des conditions de fonctionnement normales, l'appareil indique son **état correct (OK)** par **un clignotement vert toutes les secondes** sur le LED avant. Si **une surtension** est détectée, l'appareil la signale visuellement par un clignotement rouge, avertissant de la condition anormale.

Pour **identifier la version du dispositif,** il faut observer le nombre de clignotements consécutifs du LED après la mise sous tension. Chaque séquence de clignotements correspond à une version spécifique du firmware ou du modèle, permettant une identification visuelle rapide de l'appareil.

Cod. 50023662. Ed. 2.26

Scannez pour plus d'informations:

toscano

Toscano Línea Electrónica, S.L.
P.I. La Isla c/Río Viejo, 50 - 41700 - Dos Hermanas - SEVILLA - SPAIN - (+34) 954 999 900 - www.toscano.es - info@toscano.es