vigivolt

TCM

Contactor modular bipolar, tripolar y tetrapolar.

Bipolar, three-polee and four-pole modular contactor.

Contacteur modulaire bipolaire, tripolaire et tétrapolaire.

Conexionado / Wiring / Câblage

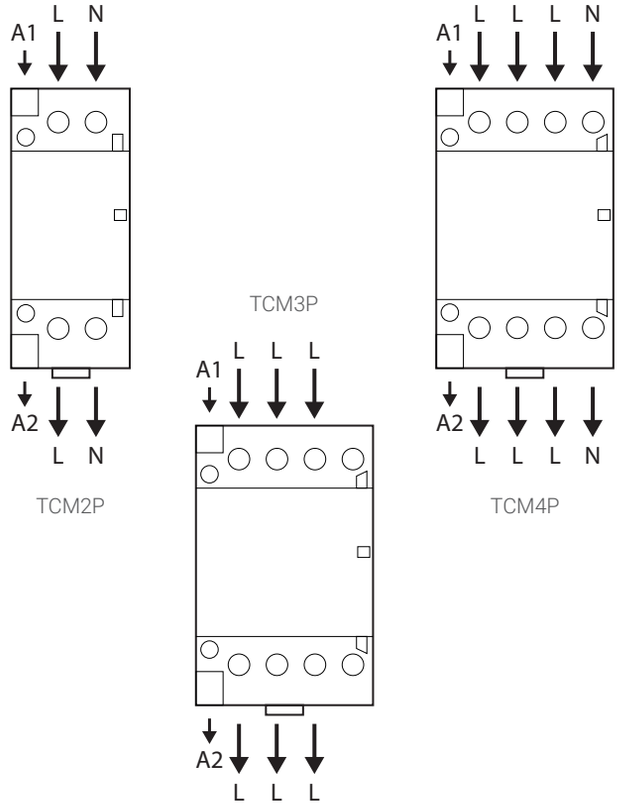

GUÍA RÁPIDA / QUICK GUIDE / GUIDE RAPIDE

ES

Funcionamiento

Contactor modular para carril DIN. Cuando se aplica tensión de alimentación a la bobina (A1-A2) el contactor cierra dando paso. Incluye indicador visual frontal de activación.

EN

Operation

Modular contactor for DIN rail mounting. When supply voltage is applied to the coil (A1-A2), the contactor closes, allowing current flow. Includes a front visual activation indicator.

FR

Fonctionnement

Contacteur modulaire pour montage sur rail DIN. Lorsque la tension d'alimentation est appliquée à la bobine (A1-A2), le contacteur se ferme, permettant le passage du courant. Inclut un indicateur visuel frontal d'activation.

Notas / Notes / Notes

Escanee para más información:

Scan for more information:

Scannez pour plus d'informations:

Cod. 50023766. Ed.1.26