vigivolt

PT2 FRANKLIN

Punta Franklin en acero inoxidable + pieza de adaptación.

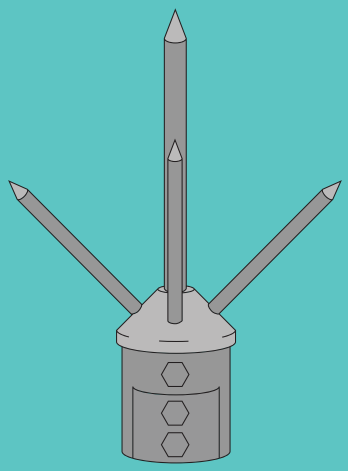

ES

MANUAL DE USUARIO

Cod. 50023827. Ed.3.26

¡ATENCIÓN!	RIESGO DE DESCARGA ELÉCTRICA, EXPLOSIÓN O ARCO ELÉCTRICO
- La instalación, el mantenimiento y el eventual reemplazo sólo se debe realizar por personal cualificado. - El equipo no debe repararse. - Durante la instalación y el uso de este dispositivo, se deben cumplir todas las normativas locales, regionales y nacionales aplicables. - Este dispositivo no debe instalarse si, al desembalarlo, se observa que está dañado. - Toscano no se hace responsable en caso de incumplimiento de las instrucciones de este documento y de los documentos a los que se refiere.	- Apague todo el suministro de energía de este dispositivo antes de trabajar en él. - El incumplimiento de estas instrucciones puede provocar lesiones graves o incluso la muerte.

Dimensiones

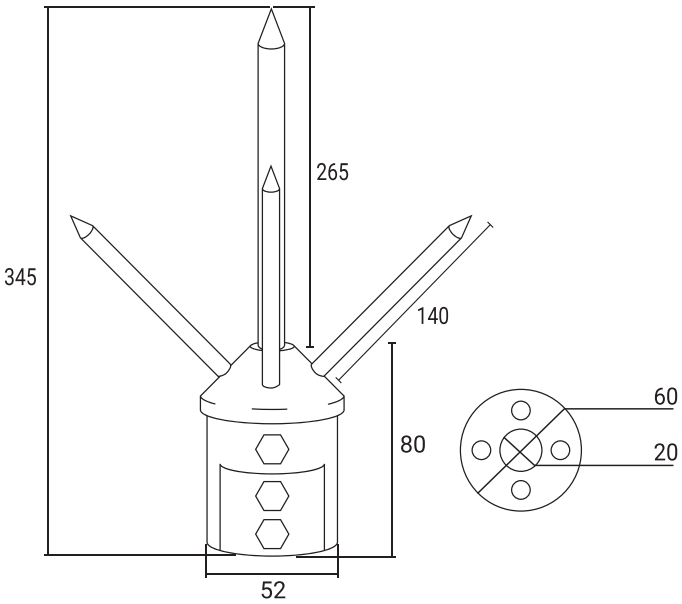

Descripción

Punta Franklin captadora múltiple con adaptador mástil. Punta central y múltiple, en acero inoxidable AISI 316 y cuerpo del adaptador en acero inoxidable, con tornillería en acero inoxidable.

Protección externa contra el rayo, esta indicada para todo tipo de estructuras, ya sea como sistema de captación único y como sistemas múltiple en jaulas Faraday o mallas conductoras.

Volumen de protección

El diseño de la instalación se hará de manera que el edificio quede dentro del volumen protegido determinado por alguno de estos métodos, que pueden utilizarse de forma separada o combinada, según CTE SU8, "Seguridad frente al riesgo causado por la acción del rayo".

- Angulo de protección.
- Esfera rodante.
- Malla o retícula.

Características técnicas

GENERALES	Material	Acero inoxidable
	Peso	1,4 kg
	Normas	UNE EN 62.305-3 UNE-EN IEC 62561-2 CTE SU8 (Seguridad frente al riesgo causado por la acción del rayo)

Consulte las normativas que cumplen nuestros productos y descargue su declaración de conformidad en:
toscano.es/standards

toscano

Toscano Línea Electrónica, S.L.
P.I. La Isla c/Río Viejo, 50 - 41700 - Dos Hermanas - SEVILLA - SPAIN - (+34) 954 999 900 - www.toscano.es - info@toscano.es