vigivolt

PT2 FRANKLIN

Pointe Franklin en acier inoxydable + pièce d'adaptation.

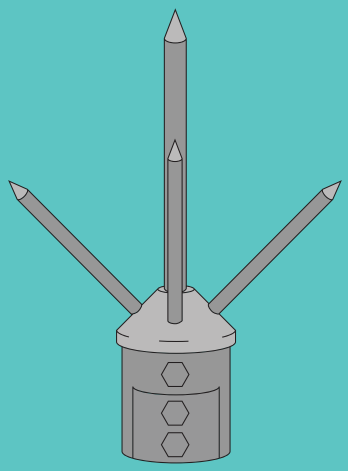

FR

MANUEL D'UTILISATION

Cod. 50023829. Ed.1.26

ATTENTION!	RISQUE DE DÉCHARGE ÉLECTRIQUE, D'EXPLOSION OU D'ARC ÉLECTRIQUE
- L'installation, la maintenance et le remplacement éventuel doivent être effectués uniquement par du personnel qualifié. - L'équipement ne doit pas être réparé. - Lors de l'installation et de l'utilisation de ce dispositif, toutes les réglementations locales, régionales et nationales applicables doivent être respectées. - Ce dispositif ne doit pas être installé si, lors du déballage, des dommages sont constatés. - Toscano ne peut être tenu responsable en cas de non-respect des instructions de ce document et des documents auxquels il se réfère.	- Coupez toute alimentation de ce dispositif avant d'intervenir dessus. - Le non-respect de ces instructions peut entraîner des blessures graves, voire la mort.

Dimensions

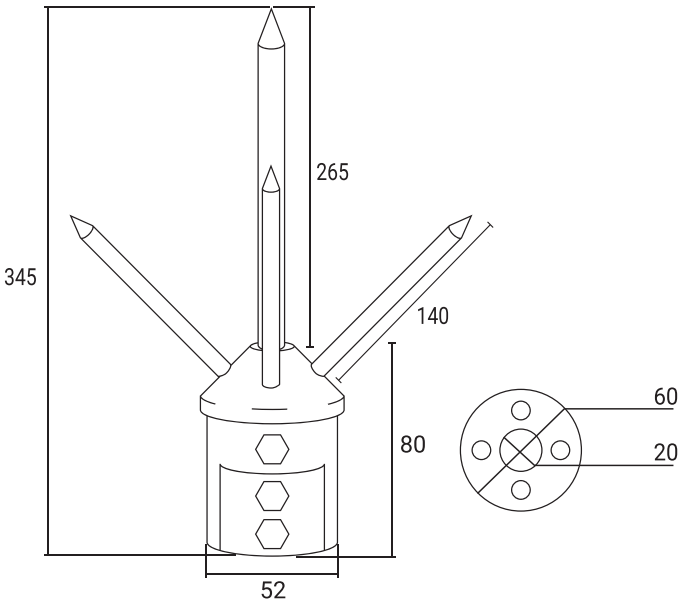

Description

Pointe Franklin de captation multiple avec adaptateur de mât. Pointe centrale et multiple en acier inoxydable AISI 316 et corps de l'adaptateur en acier inoxydable, avec visserie en acier inoxydable.

Protection externe contre la foudre, indiquée pour tous types de structures, aussi bien comme système de captation unique que comme système multiple dans des cages de Faraday ou des maillages conducteurs.

Volume de protection

La conception de l'installation doit être réalisée de manière à ce que le bâtiment reste à l'intérieur du volume protégé déterminé par l'une des méthodes suivantes, pouvant être utilisées séparément ou combinées, conformément au CTE SU8, "Protection contre le risque causé par l'action de la foudre."

- Angle de protection.
- Sphère roulante.
- Maillage ou grille de protection.

Caractéristiques techniques

GÉNÉRALES	Matériau	Acier inoxydable
	Poids	1,4 kg
	Normes	UNE EN 62.305-3 UNE-EN IEC 62561-2 CTE SU8 (Protection contre le risque causé par l'action de la foudre)

Consultez les normes auxquelles nos produits sont conformes et téléchargez leur déclaration de conformité sur:
toscano.es/standards

toscano

Toscano Línea Electrónica, S.L.
P.I. La Isla c/Río Viejo, 50 - 41700 - Dos Hermanas - SEVILLA - SPAIN - (+34) 954 999 900 - www.toscano.es - info@toscano.es