vigivolt

PT2-ANCLAJES

Anclaje de mástil.

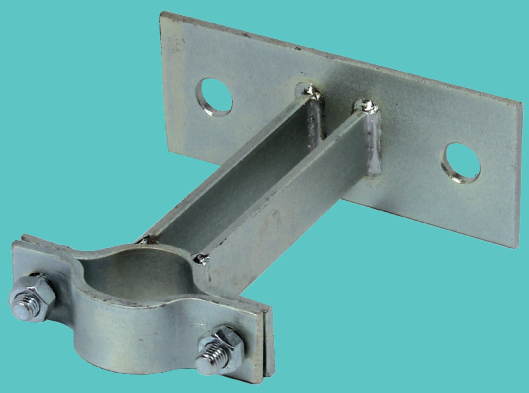

ES

MANUAL DE USUARIO

Cod. 50023837. Ed.3.26

¡ATENCIÓN!	RIESGO DE DESCARGA ELÉCTRICA, EXPLOSIÓN O ARCO ELÉCTRICO
- La instalación, el mantenimiento y el eventual reemplazo sólo se debe realizar por personal cualificado. - El equipo no debe repararse. - Durante la instalación y el uso de este dispositivo, se deben cumplir todas las normativas locales, regionales y nacionales aplicables. - Este dispositivo no debe instalarse si, al desembalarlo, se observa que está dañado. - Toscano no se hace responsable en caso de incumplimiento de las instrucciones de este documento y de los documentos a los que se refiere.	- Apague todo el suministro de energía de este dispositivo antes de trabajar en él. - El incumplimiento de estas instrucciones puede provocar lesiones graves o incluso la muerte.

Dimensiones

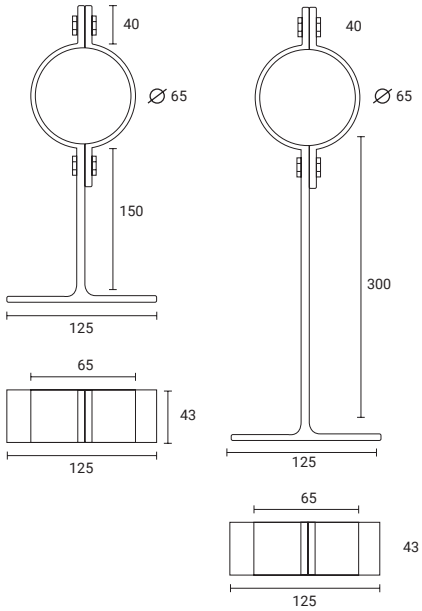

Descripción

Anclajes para la fijación de los mástiles a estructuras de varios tipos, compuesto de dos piezas y fabricados en Acero Galvanizado de varias medidas.

Características técnicas

GENERALES	Material	Acero galvanizado
	Dimensiones	260 x 125 mm (mod. 150 mm) 410 x 125 mm (mod. 300 mm)
	Normas	UNE 21.186:2011 NFC 17.102:2011 UNE-EN 50.164 UNE-EN 62.305

Consulte las normativas que cumplen nuestros productos y descargue su declaración de conformidad en:
toscano.es/standards

toscano

Toscano Línea Electrónica, S.L.
P.I. La Isla c/Río Viejo, 50 - 41700 - Dos Hermanas - SEVILLA - SPAIN - (+34) 954 999 900 - www.toscano.es - info@toscano.es