vigivolt

PT2-ANCLAJES

Ancrage de mât.

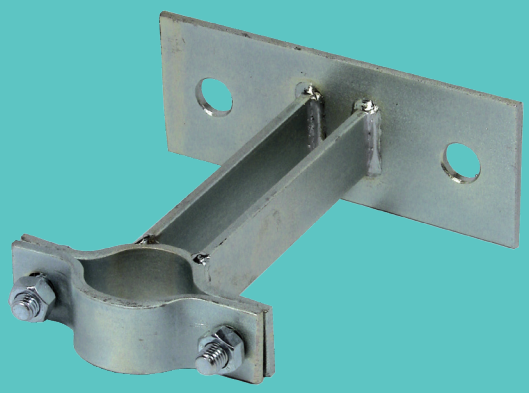

FR

MANUEL D'UTILISATION

Cod. 50023839. Ed.1.26

ATTENTION!	RISQUE DE DÉCHARGE ÉLECTRIQUE, D'EXPLOSION OU D'ARC ÉLECTRIQUE
- L'installation, la maintenance et le remplacement éventuel doivent être effectués uniquement par du personnel qualifié. - L'équipement ne doit pas être réparé. - Lors de l'installation et de l'utilisation de ce dispositif, toutes les réglementations locales, régionales et nationales applicables doivent être respectées. - Ce dispositif ne doit pas être installé si, lors du déballage, des dommages sont constatés. - Toscano ne peut être tenu responsable en cas de non-respect des instructions de ce document et des documents auxquels il se réfère.	- Coupez toute alimentation de ce dispositif avant d'intervenir dessus. - Le non-respect de ces instructions peut entraîner des blessures graves, voire la mort.

Dimensions

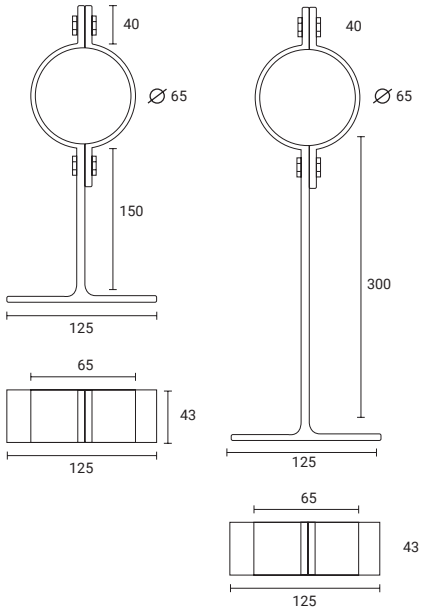

Description

Ancrages pour la fixation des mâts sur différents types de structures, composés de deux pièces et fabriqués en Acier Galvanisé dans différentes dimensions.

Caractéristiques techniques

GÉNÉRALES	Matériau	Acier galvanisé
	Dimensions	260 x 125 mm (mod. 150 mm) 410 x 125 mm (mod. 300 mm)
	Normes	UNE 21.186:2011 NFC 17.102:2011 UNE-EN 50.164 UNE-EN 62.305

Consultez les normes auxquelles nos produits sont conformes et téléchargez leur déclaration de conformité sur:
toscano.es/standards

toscano

Toscano Línea Electrónica, S.L.
P.I. La Isla c/Río Viejo, 50 - 41700 - Dos Hermanas - SEVILLA - SPAIN - (+34) 954 999 900 - www.toscano.es - info@toscano.es