vigivolt

PT2-PIE-SOPORTE

Pie de soporte para PT-MASTIL-6M. Fijación mediante anclajes dobles.

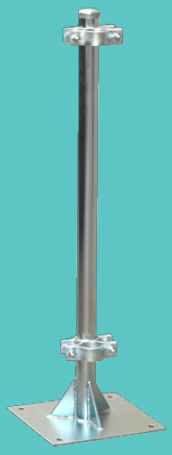

ES

MANUAL DE USUARIO

Cod. 50023844. Ed.3.26

¡ATENCIÓN!	RIESGO DE DESCARGA ELÉCTRICA, EXPLOSIÓN O ARCO ELÉCTRICO
- La instalación, el mantenimiento y el eventual reemplazo sólo se debe realizar por personal cualificado. - El equipo no debe repararse. - Durante la instalación y el uso de este dispositivo, se deben cumplir todas las normativas locales, regionales y nacionales aplicables. - Este dispositivo no debe instalarse si, al desembalarlo, se observa que está dañado. - Toscano no se hace responsable en caso de incumplimiento de las instrucciones de este documento y de los documentos a los que se refiere.	- Apague todo el suministro de energía de este dispositivo antes de trabajar en él. - El incumplimiento de estas instrucciones puede provocar lesiones graves o incluso la muerte.

Dimensiones

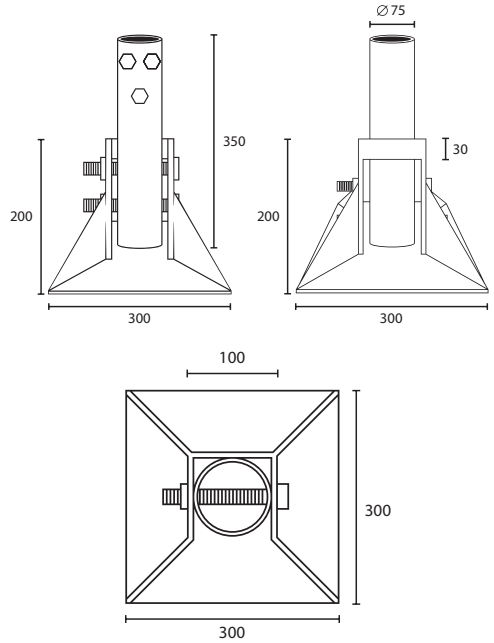

Descripción

Fijación de mástiles de diámetros comprendidos entre Ø1'1/4" a 2", y de hasta 6m de altura.

Fijación de la placa base del anclaje a superficie plana mediante la colocación de espárrago M12 o taco metálico. Fijación del mástil al soporte placa base, mediante dos abrazaderas dobles. Fabricados en acero galvanizado en caliente y sobre pedido en acero inoxidable AISI 316. Para un montaje más cómodo, el pie puede vascular hacia un lado tal como se indica en el esquema:

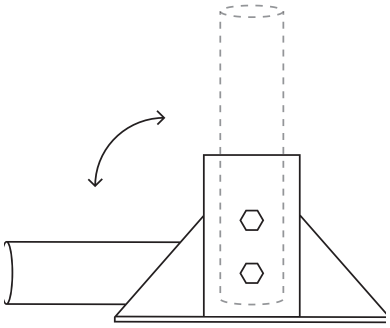

Características técnicas

GENERALES	Material	Acero galvanizado
	Dimensiones	400 x 300 x 300 mm
	Peso	14 kg
	Normas	UNE 21.186:2011 NFC 17.102:2011 UNE-EN 50.164 UNE-EN 62.305

Consulte las normativas que cumplen nuestros productos y descargue su declaración de conformidad en:
toscano.es/standards

toscano

Toscano Línea Electrónica, S.L.
P.I. La Isla c/Río Viejo, 50 - 41700 - Dos Hermanas - SEVILLA - SPAIN - (+34) 954 999 900 - www.toscano.es - info@toscano.es