vigivolt

PT2-PIE-SOPORTE

Pied de support pour PT-MASTIL-6M. Fixation au moyen d'ancrages doubles.

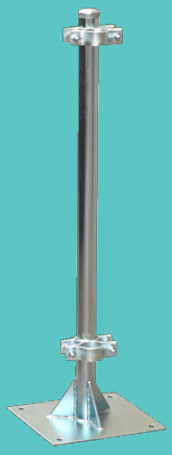

FR

MANUEL D'UTILISATION

Cod. 50023846. Ed.1.26

ATTENTION!	RISQUE DE DÉCHARGE ÉLECTRIQUE, D'EXPLOSION OU D'ARC ÉLECTRIQUE
- L'installation, la maintenance et le remplacement éventuel doivent être effectués uniquement par du personnel qualifié. - L'équipement ne doit pas être réparé. - Lors de l'installation et de l'utilisation de ce dispositif, toutes les réglementations locales, régionales et nationales applicables doivent être respectées. - Ce dispositif ne doit pas être installé si, lors du déballage, des dommages sont constatés. - Toscano ne peut être tenu responsable en cas de non-respect des instructions de ce document et des documents auxquels il se réfère.	- Coupez toute alimentation de ce dispositif avant d'intervenir dessus. - Le non-respect de ces instructions peut entraîner des blessures graves, voire la mort.

Dimensions

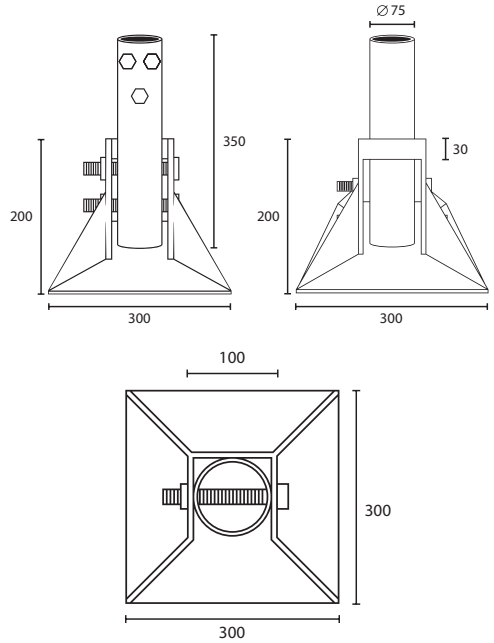

Description

Fijación de mástiles de diámetros comprendidos entre Ø1'1/4" a 2", y de hasta 6m de altura.

Fijación de la placa base del anclaje a superficie plana mediante la colocación de espárrago M12 o taco metálico. Fijación del mástil al soporte placa base, mediante dos abrazaderas dobles. Fabricados en acero galvanizado en caliente y sobre pedido en acero inoxidable AISI 316. Para un montaje más cómodo, el pie puede vascular hacia un lado tal como se indica en el esquema:

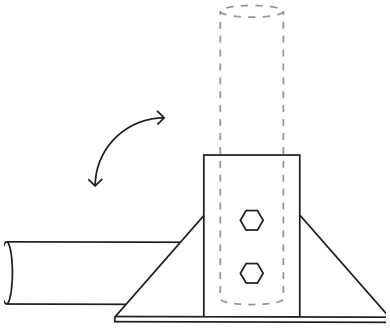

Caractéristiques techniques

GÉNÉRALES	Matériau	Acier galvanisé
	Dimensions	400 x 300 x 300 mm
	Poids	14 kg
	Normes	UNE 21.186:2011 NFC 17.102:2011 UNE-EN 50.164 UNE-EN 62.305

Consultez les normes auxquelles nos produits sont conformes et téléchargez leur déclaration de conformité sur:
toscano.es/standards

toscano

Toscano Línea Electrónica, S.L.
P.I. La Isla c/Río Viejo, 50 - 41700 - Dos Hermanas - SEVILLA - SPAIN - (+34) 954 999 900 - www.toscano.es - info@toscano.es