vigivolt

PT2-ARQUETA

Arqueta registrable con barra equipotencial.

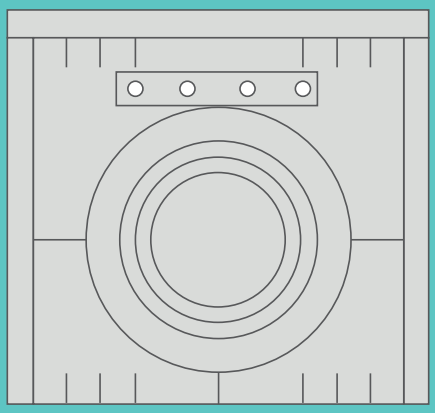

ES

MANUAL DE USUARIO

Cod. 50023856. Ed.3.26

¡ATENCIÓN!	RIESGO DE DESCARGA ELÉCTRICA, EXPLOSIÓN O ARCO ELÉCTRICO
- La instalación, el mantenimiento y el eventual reemplazo sólo se debe realizar por personal cualificado. - El equipo no debe repararse. - Durante la instalación y el uso de este dispositivo, se deben cumplir todas las normativas locales, regionales y nacionales aplicables. - Este dispositivo no debe instalarse si, al desembalarlo, se observa que está dañado. - Toscano no se hace responsable en caso de incumplimiento de las instrucciones de este documento y de los documentos a los que se refiere.	- Apague todo el suministro de energía de este dispositivo antes de trabajar en él. - El incumplimiento de estas instrucciones puede provocar lesiones graves o incluso la muerte.

Dimensiones

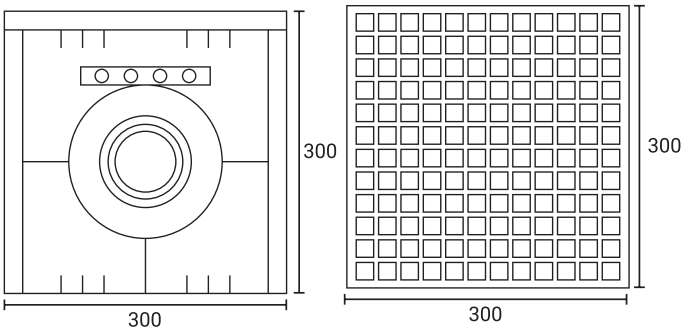

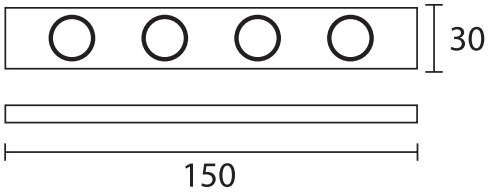

Descripción de arqueta

Arqueta y tapa de PVC antideslizantes de gran resistencia, sistema de registro para instalaciones de puesta a tierra tal y como indica la normativa en vigor, para el control de tomas de tierra. Dispone de pletina de cobre de 150x30x5mm con dos conexiones y terminales para cable.

Descripción de barra

Puente de comprobación, desconexión y compensación de potencial para sistemas de puesta a tierra, puede instalarse en arquetas o registros, o fijados directamente a pared, fabricados en cobre con aisladores de sujeción.

Características técnicas arquetas

GENERALES	Material carcasa	Polipropileno
	Material pletina	Cobre
	Dimensiones	300 x 300 x 300 mm
	Conexiones	2 con terminales incluidos
	Peso aproximado	3 kg
	Normas	UNE 21.186 Protección contra el rayo. UNE-EN 124 según modelos.

Características técnicas barras

GENERALES	Material carcasa	Cobre
	Dimensiones	150 x 30 x 5 mm
	Peso aproximado	500 g
	Normas	IEC 62.305 NFC 17-102:2011 UNE 21.186:2011 REBT IEC 62561-130mm150mm

Consulte las normativas que cumplen nuestros productos y descargue su declaración de conformidad en:
toscano.es/standards

Cod. 50023856. Ed. 4.26

toscano
Toscano Línea Electrónica, S.L.
P.I. La Isla c/Río Viejo, 50 - 41700 - Dos Hermanas - SEVILLA - SPAIN - (+34) 954 999 900 - www.toscano.es - info@toscano.es