vigivolt

PT2-PLACA

Placa de cocbre de toma de tierra

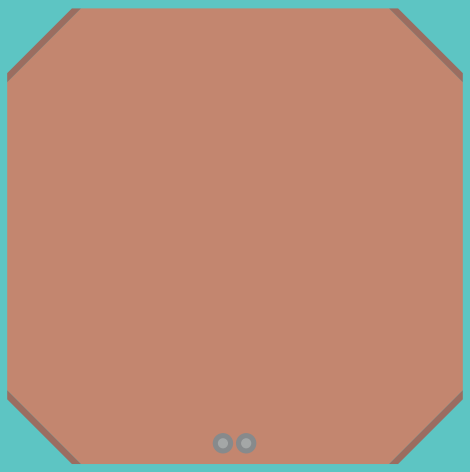

ES

MANUAL DE USUARIO

Cod. 50023859. Ed.3.26

¡ATENCIÓN!	RIESGO DE DESCARGA ELÉCTRICA, EXPLOSIÓN O ARCO ELÉCTRICO
- La instalación, el mantenimiento y el eventual reemplazo sólo se debe realizar por personal cualificado. - El equipo no debe repararse. - Durante la instalación y el uso de este dispositivo, se deben cumplir todas las normativas locales, regionales y nacionales aplicables. - Este dispositivo no debe instalarse si, al desembalarlo, se observa que está dañado. - Toscano no se hace responsable en caso de incumplimiento de las instrucciones de este documento y de los documentos a los que se refiere.	- Apague todo el suministro de energía de este dispositivo antes de trabajar en él. - El incumplimiento de estas instrucciones puede provocar lesiones graves o incluso la muerte.

Dimensiones

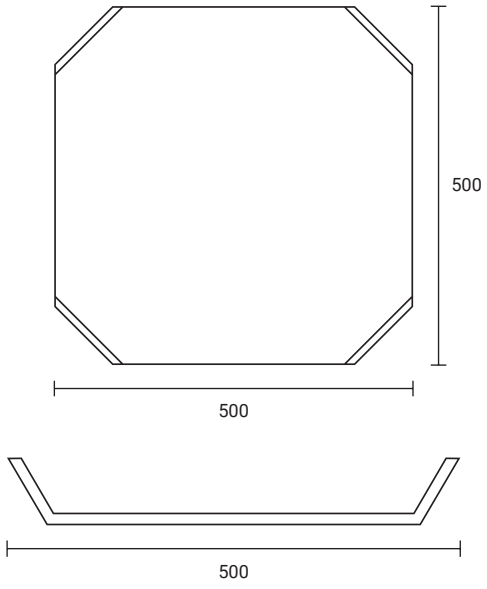

Descripción

Placa con alma de acero al carbono recubierta de cobre depositado electrolíticamente permitiendo buena adherencia entre ambos metales.

La capa de cobre es de un espesor mínimo de 70 micras. Conexión mediante grapa y tornillería inoxidable según norma UNE202006.

Características técnicas

GENERAL	Dimensiones	500 x 500 mm
	Material	Cobre
	Normas	UNE 21.186 Protección contra el rayo. UNE-EN 124 según modelos.

Consulte las normativas que cumplen nuestros productos y descargue su declaración de conformidad en:
toscano.es/standards

toscano

Toscano Línea Electrónica, S.L.
P.I. La Isla c/Río Viejo, 50 - 41700 - Dos Hermanas - SEVILLA - SPAIN - (+34) 954 999 900 - www.toscano.es - info@toscano.es