vigivolt

V2T-15B

**Protecteur contre les surtensions transitoires.
Type 2.
Pour lignes biphasées, sans neutre.**



FR

MANUEL D'UTILISATION

Cod. 50024024. Ed. 1.26

ATTENTION!	**RISQUE DE DÉCHARGE ÉLECTRIQUE, D'EXPLOSION OU D'ARC ÉLECTRIQUE**
- L'installation, la maintenance et le remplacement éventuel de l'équipement électrique doivent être effectués uniquement par du personnel qualifié. - L'équipement ne doit pas être réparé. - Lors de l'installation et de l'utilisation de ce dispositif, toutes les réglementations locales, régionales et nationales applicables doivent être respectées. - Ce dispositif ne doit pas être installé si, lors du déballage, des dommages sont constatés. - Toscano ne peut être tenu responsable en cas de non-respect des instructions de ce document et des documents auxquels il se réfère. - Pour le bon fonctionnement de l'équipement, les phases doivent être connectées aux bornes "L" et la terre à la borne "PE".	- Coupez toute alimentation électrique de ce dispositif avant toute intervention. - Utilisez un vérificateur de tension sur une plage appropriée pour vérifier que tous les conducteurs sous tension ne sont pas alimentés. - Le non-respect de ces instructions peut entraîner des blessures graves ou la mort.

Dimensions

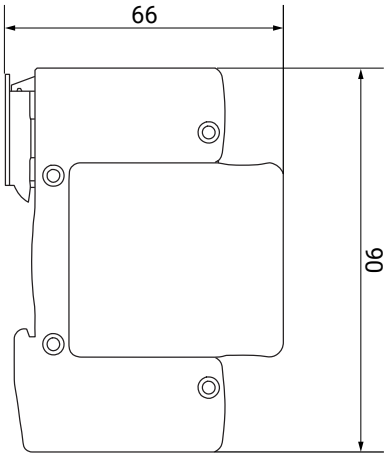

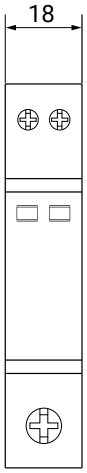

Schémas électriques

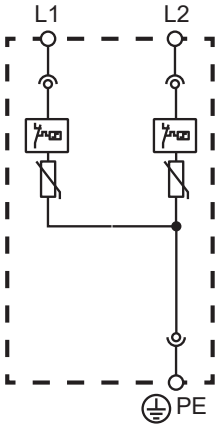

Câblage

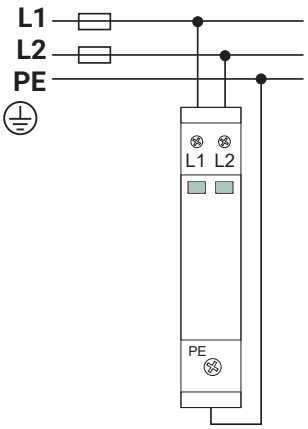

Ne pas installer sur des lignes sans prise de terre (PE).

Spécifications techniques

GÉNÉRALES	Tension nominale Un (L-L)	230 VAC
	Tension maximale Uc (L-L)	320 VAC
	Fréquence	50-60 Hz
	Section max. des bornes	16 mm^2 (L) / 25 mm^2 (PE)
	Couple de serrage	2,5 Nm
	Fusible de protection en amont	63 A gG
	Limites environnementales	-40 °C +80 °C / 95% H.R.
	Protection	IP20
	Montage	Rail DIN 35
	Nº de modules DIN	1
	Dimensions (largeur x hauteur x profondeur)	18 x 90 x 66 mm
	Poids moyen approx.	105 g
	Poids emballé approx.	120 g
SURTENSION	Niveau de protection Up	≤1,5 kV
	Courant maximal de décharge (8/20µs) Imax (L-L / L-PE)	15 kA
	Courant de décharge nominal (8/20µs) In (L-L / L-PE)	8 kA
	Temps de réponse en cas de surtension	≤25 ns
	Type	2
CONFORMITÉ	Directives	2014/35/UE (LVD) 2014/30/UE (EMC) 2011/65/UE (RoHS)
	Normes	NF EN 61643-11

Description

Module de protection contre les surtensions transitoires causées par des décharges atmosphériques, des manœuvres de commutation dans les circuits électriques et des décharges électrostatiques. Prévient les dommages que ces surtensions transitoires peuvent causer aux équipements alimentés par ce réseau. Cet appareil ne protège pas contre les hausses de tension permanentes.

Fonctionnement

En cas de surtension transitoire, l'appareil la limite en la déviant vers la PE, évitant ainsi tout dommage aux appareils connectés au réseau.

Si à la suite d'une surtension la protection devient inopérante, l'appareil affichera la fenêtre d'avertissement en rouge. Dans ce cas, le module de protection sera devenu inutilisable et devra être remplacé par un autre (enfichable : remplacement facile).

Cod. 50024024. Ed. 1.26

Scannez pour plus d'informations:

toscano
Toscano Línea Electrónica, S.L.
P.I. La Isla c/Río Viejo, 50 - 41700 - Dos Hermanas - SEVILLA - SPAIN - (+34) 954 999 900 - www.toscano.es - info@toscano.es