VIGILEC MONO V1M

Guía rápida



1 Conexionado de red

Alimentación monofásica (L/N, 230V)

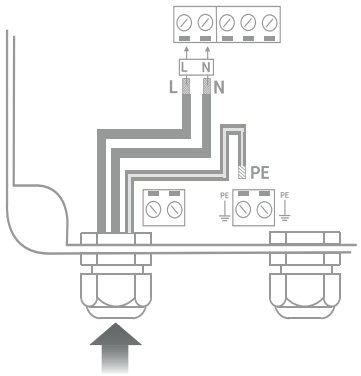

2 Conexionado de motor

Bomba monofásica con condensador integrado

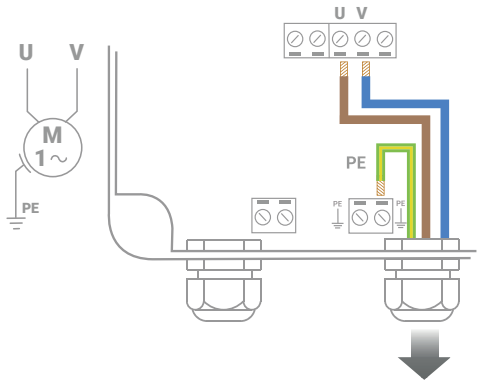

Bomba monofásica con condensador exterior

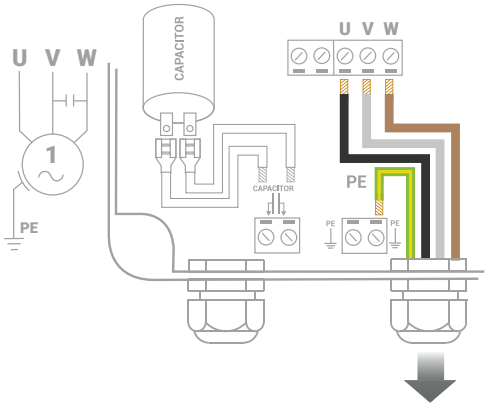

VIGILEC MINI V1N / V1N-F

Guía rápida

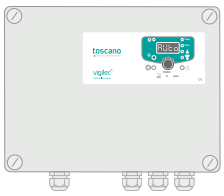

1 Conexionado de red

Selección de tensión



Usar el puente para seleccionar la tensión de alimentación necesaria

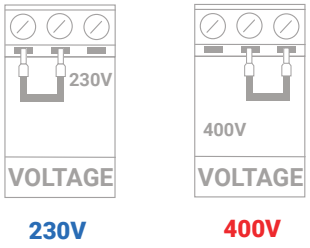

230V **400V**

Alimentación monofásica (L/N, 230V)

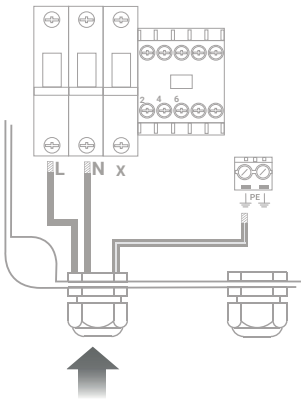

Alimentación trifásica (L1/L2/L3, 400V)

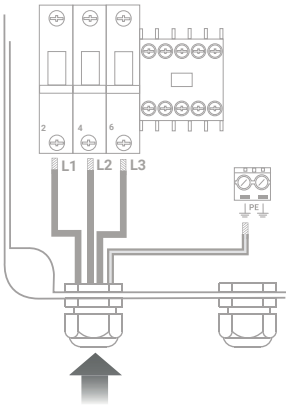

2 Conexionado de motor

Bomba trifásica

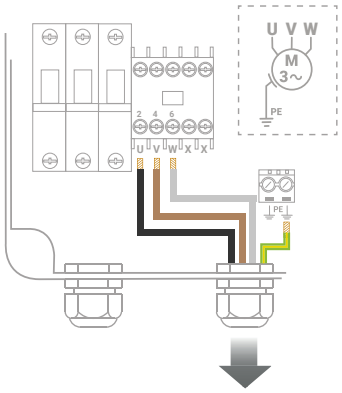

Bomba monofásica con condensador integrado

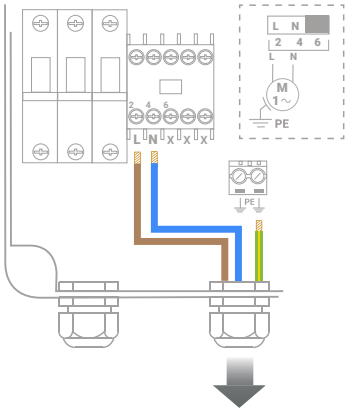

Bomba monofásica con condensador exterior

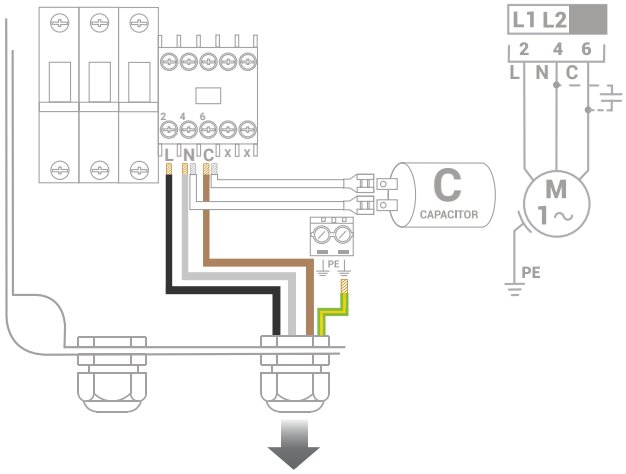

Conexionado de control y protección

V1M

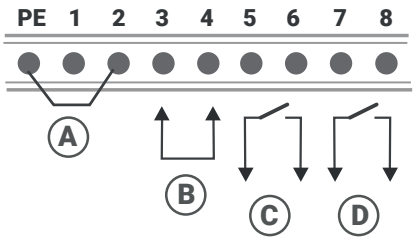

V1N / V1N-F

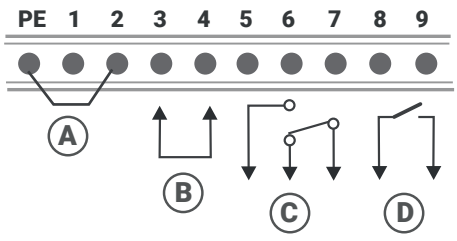

A- CONTROL DE NIVEL SIN SONDAS (**BAJACARGA MOTOR**).

B- CONTROL EXTERNO (**CONTACTO ON/OFF**) : EJ. APLICACIONES: PRESOSTATO CALDERÍN PRESIÓN, BOYA LLENADO DEPÓSITO, RELOJ, PROGRAMADOR DE RIEGO 24V, PRESSCONTROL 230V, ETC **(CONTACTO SECO O TENSIÓN 6...250 V AC/DC).**

C- SALIDA FALLO TÉRMICO (**SALIDA RELÉ 5 A / 250 V AC/DC).**

D- SALIDA DE FALTA DE AGUA (**SALIDA RELÉ 5 A / 250 V AC/DC).**

Seleccción modo OFF / Auto

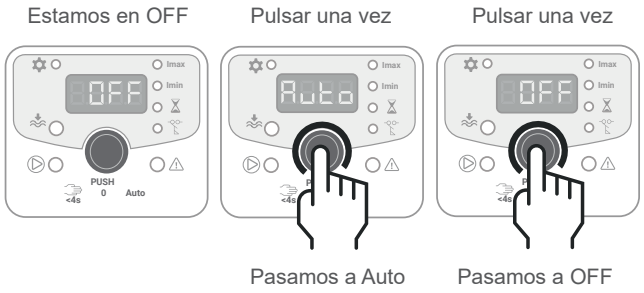

Marcha forzada de la bomba (modo Manual)

Pulsar sin soltar para provocar la marcha forzada de la bomba

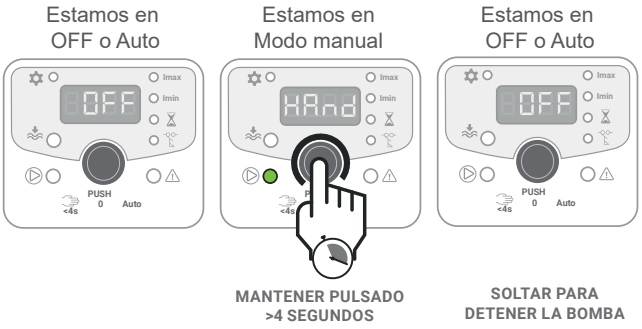

Repetir la calibración automática de la protección térmica (Imax / Imin)



Nota: El equipo ajusta automáticamente la protección de sobrecarga / bajacarga del motor a la primera puesta en marcha (>1 minuto).
Fija el valor de **Imax. un 15%** por encima de la corriente máxima registrada y el valor **Imin. un 25%** por debajo de la corriente mínima registrada.

Reset de alarmas

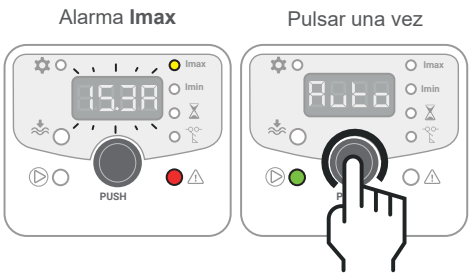

Mensajes de alarmas



Ajuste manual de los parámetros Imax, Imin, tiempo de rearme y tiempo de inhibición (sólo detector de flujo)

Imax

CAL - 0,6 ... 21,0 A (V1M)
CAL - 0,6 ... 20,0 A (V1N)
CAL - 0,6 ... 29,0 A (V1N-F)



Imin

CAL - 0,5 ... 20,8 A (V1M)
CAL - 0,5 ... 19,8 A (V1N)
CAL - 0,5 ... 28,8 A (V1N-F)

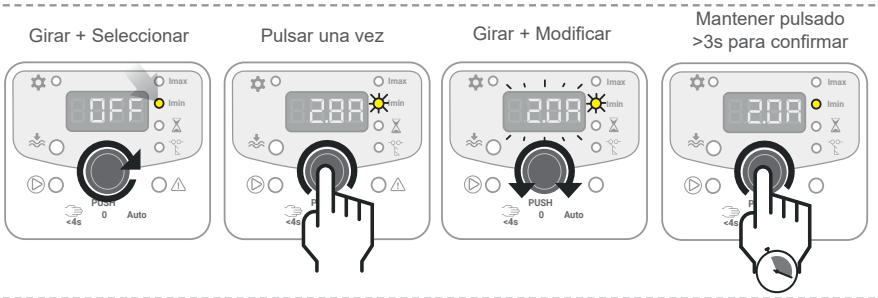

Tiempo de rearme

OFF - 3' ...99H
- HAnd

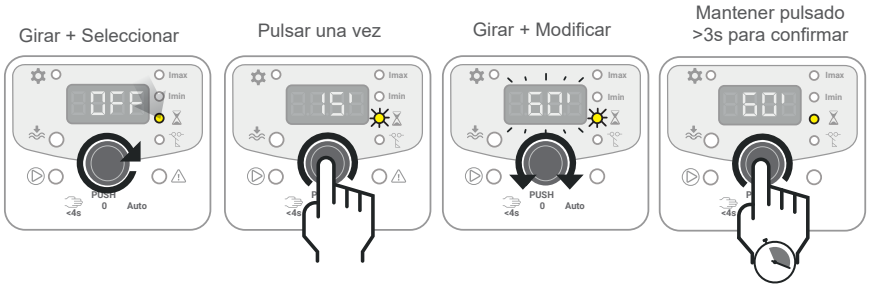

Tiempo de inhibición (detector de flujo)

OFF - 5" ... 200"

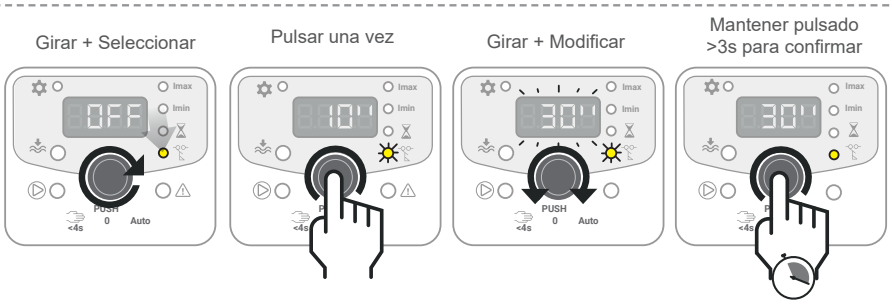

Restablecer los ajustes de fábrica



Nota: Los contadores de horas, arranques, alarmas e intensidad de última alarma no se borran.

Datalogger

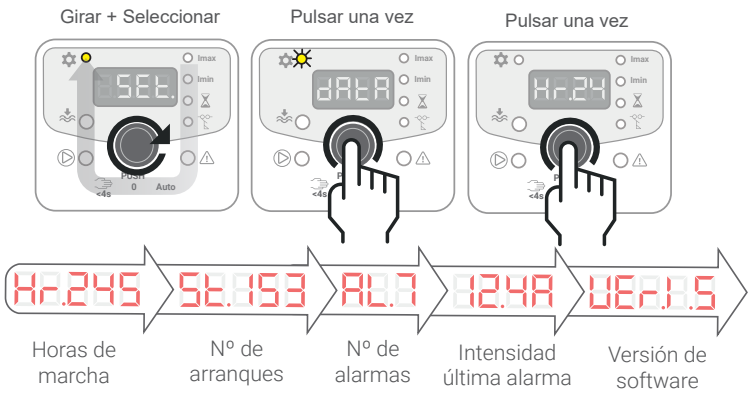

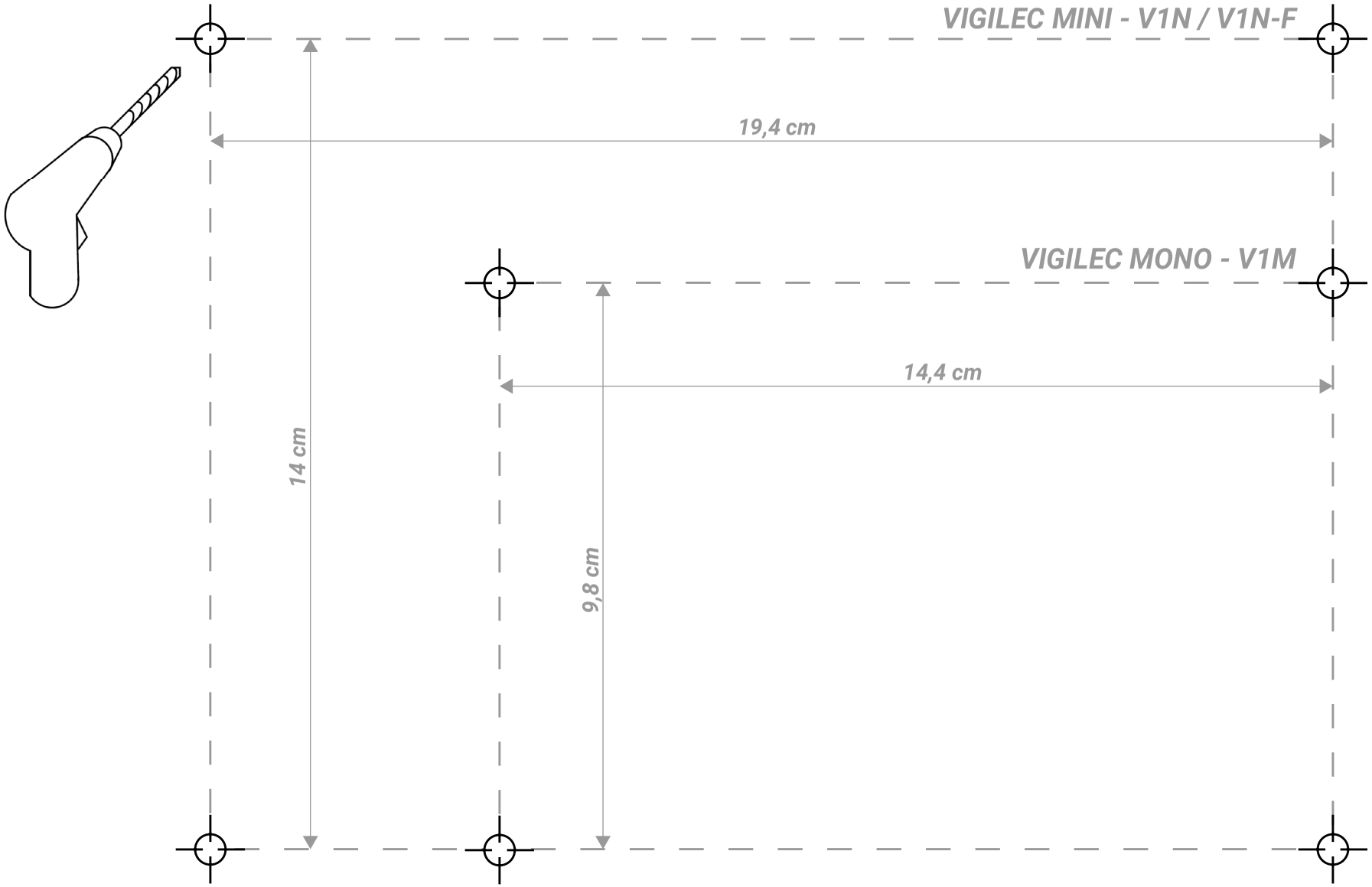

toscano

Toscano Línea Electrónica, S.L.

P.I. La Isla c/Río Viejo, 50 - 41700 - Dos Hermanas - SEVILLA - SPAIN - (+34) 954 999 900 - www.toscano.es - info@toscano.es