VIGILEC MONO V1M

Guide rapide



① Raccordement réseau

Alimentation monophasée (L/N, 230V)

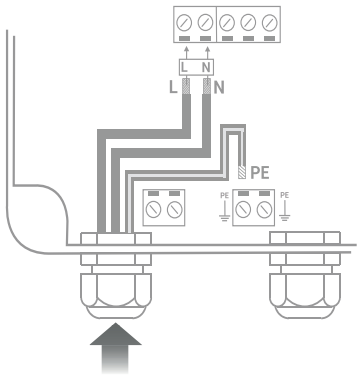

② Raccordement moteur

Pompe monophasée avec condensateur intégré

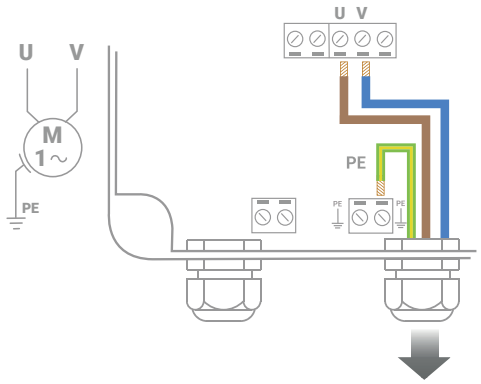

Pompe monophasée avec condensateur extérieur

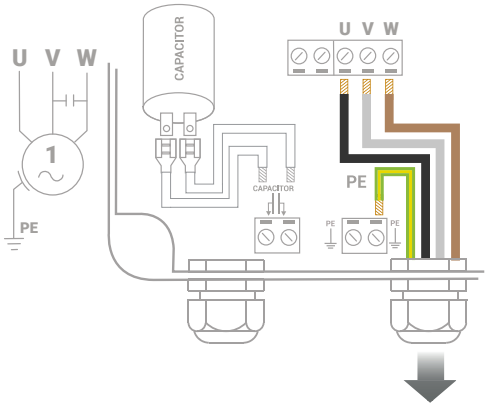

VIGILEC MINI V1N / V1N-F

Guide rapide

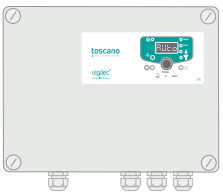

① Raccordement réseau

Sélection de tension



Utiliser le pont sur bornes pour choisir la tension d'alimentation requise

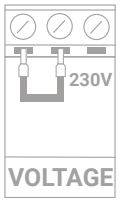

230V

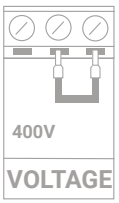

400V

Alimentation monophasée (L/N, 230V)

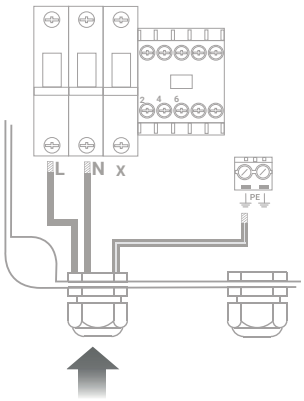

Alimentation triphasée (L1/L2/L3, 400V)

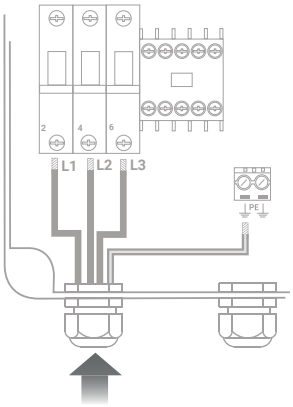

② Raccordement moteur

Pompe triphasée

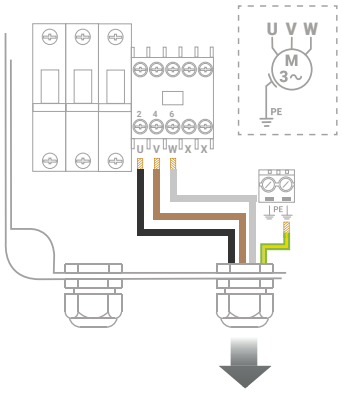

Pompe monophasée avec condensateur intégré

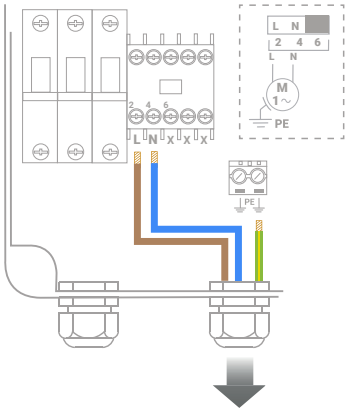

Pompe monophasée avec condensateur extérieur

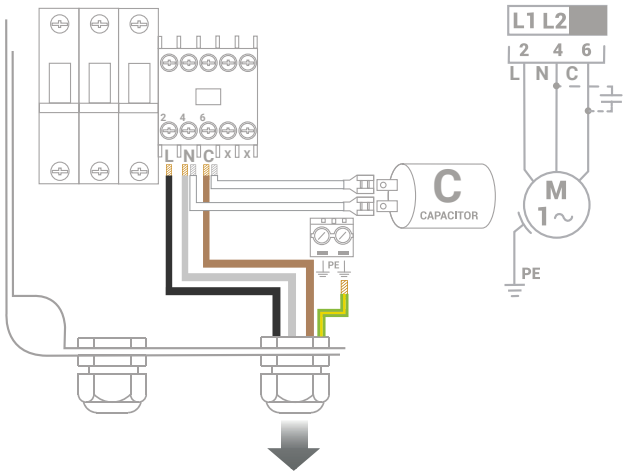

Raccordements de commande

V1M

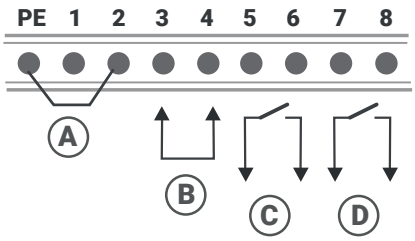

V1N / V1N-F

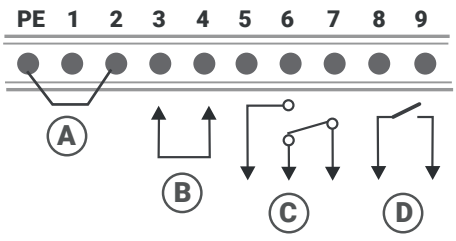

A- PROTECTION MANQUE D'EAU SANS SONDES (**SOUS-CHARGE MOTEUR**).

B- COMMANDE À DISTANCE (**CONTACT MARCHE/ARRÊT**) : EX. D'APPLICATION: PRESSOSTAT BALLON SURPRESSION, FLOTTEUR REMPLISSAGE CUVE, HORLOGE, PROGRAMMATEUR D'ARROSAGE 24V, PRESSCONTROL 230V, ETC (**CONTACT SEC OU TENSION 6...250 V AC/DC).**

C- REPORT DÉFAUT THERMIQUE (**SORTIE RELAIS 5 A / 250 V AC/DC).**

D- REPORT MANQUE D'EAU (**SORTIE RELAIS 5 A / 250 V AC/DC).**

Choix du mode Arrêt / Auto

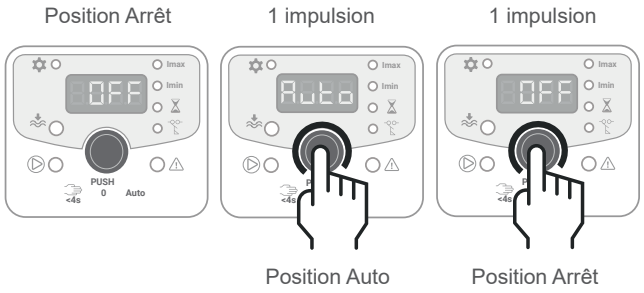

Marche forcée de la pompe (mode Manuel)

Appuyez sans relâcher pour déclencher la marche forcée de la pompe.

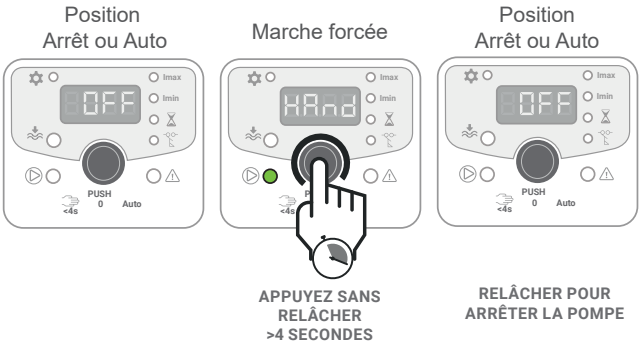

Relance du paramétrage automatique des seuils de protection thermiques (Imax / Imin)

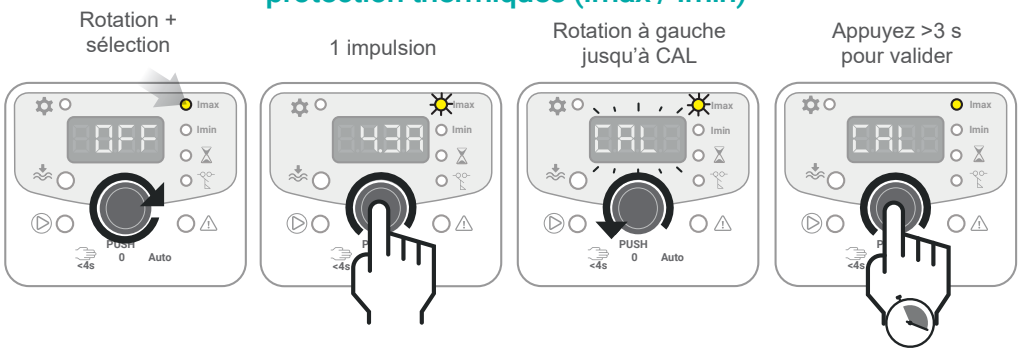

Note: L'appareil paramètre automatiquement les protections de surcharge / sous-charge moteur à la première mise en route (>1 minute). Il règle la valeur **Imax 15% au-dessus** du courant maximal enregistré et la valeur **Imin 25% en-dessous** du courant minimal enregistré.

Réinitialisation des alarmes

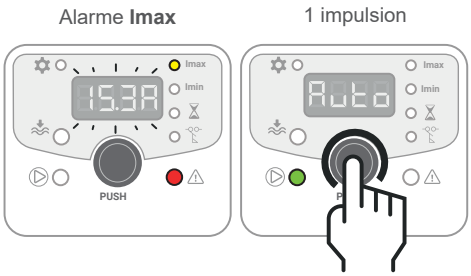

Messages d'alarmes

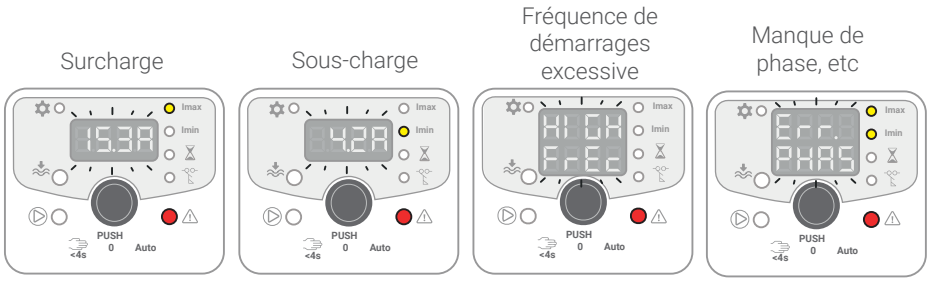

Réglage manuel des paramètres Imax, Imin, tempo manque d'eau et tempo d'amorçage (fluxostat seulement)

Imax

CAL - 0,6 ... 21,0 A (V1M)
CAL - 0,6 ... 20,0 A (V1N)
CAL - 0,6 ... 29,0 A (V1N-F)

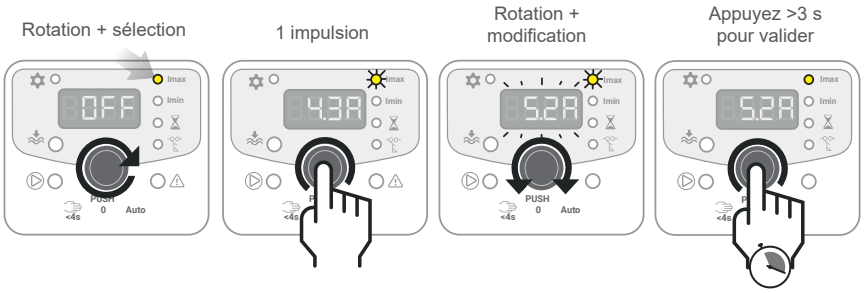

Imin

CAL - 0,5 ... 20,8 A (V1M)
CAL - 0,5 ... 19,8 A (V1N)
CAL - 0,5 ... 28,8 A (V1N-F)

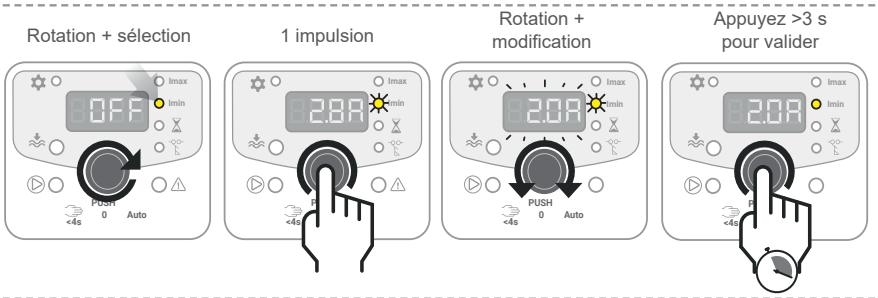

Tempo manque d'eau

OFF - 3' ...99H
- HAnd

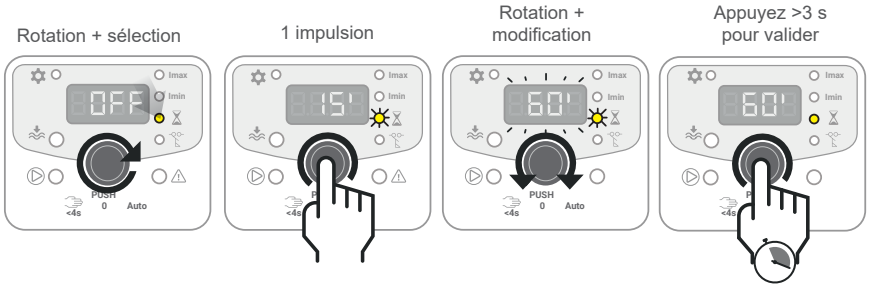

Tempo d'amorçage (fluxostat)

OFF - 5" ... 200"

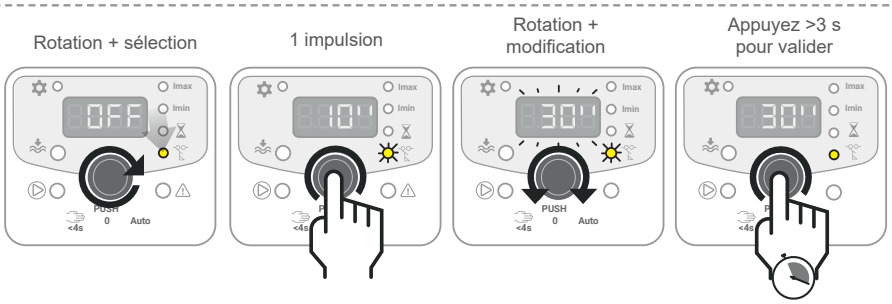

Rétablissement des paramètres de configuration d'usine

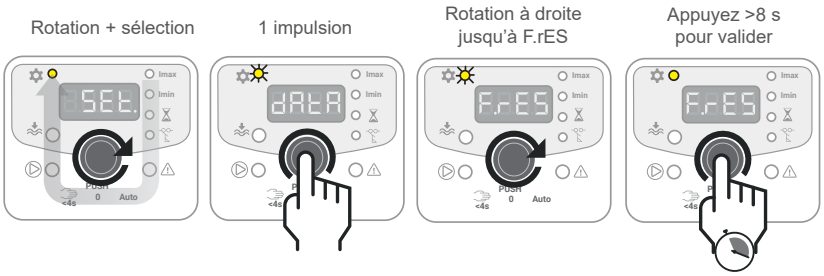

Note: Le retour aux valeurs d'usine n'efface en aucun cas l'historique des données de fonctionnement.

Historique des données de fonctionnement

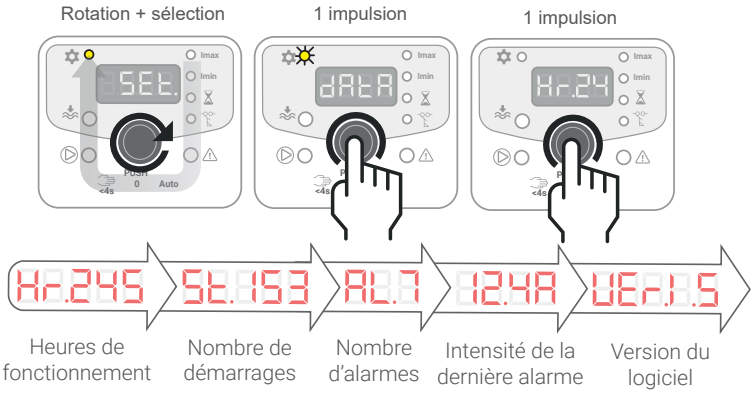

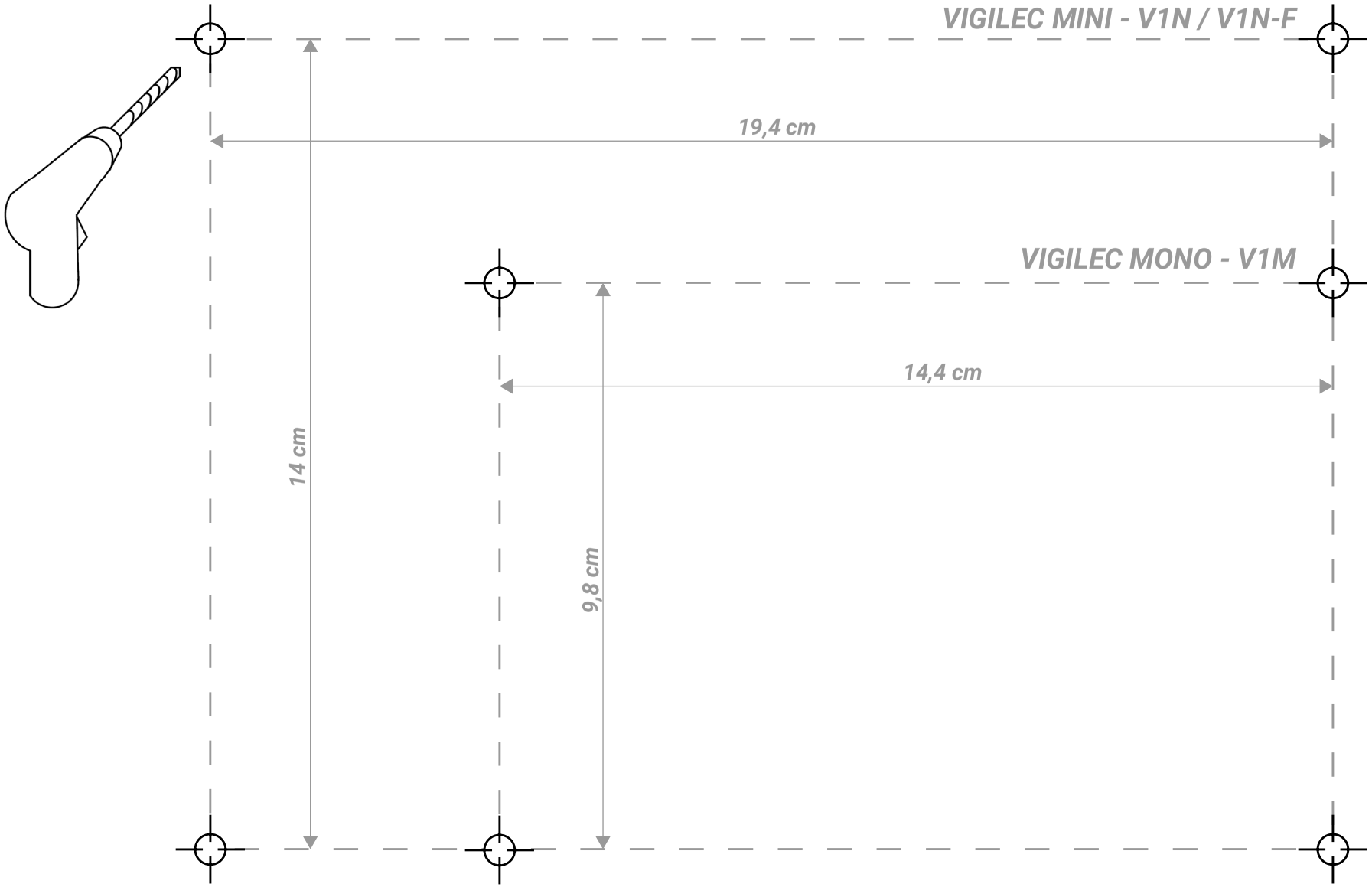

toscano

Toscano Línea Electrónica, S.L.

P.I. La Isla c/Río Viejo, 50 - 41700 - Dos Hermanas - SEVILLA - SPAIN - (+34) 954 999 900 - www.toscano.es - info@toscano.es