Guide de reprogrammation

PAGE 1.
REPROGRAMMATION DE LA TEMPO-RISATION MANQUE D'EAU (MINUTES).

Appuyez sans relâcher la touche RESET pendant plus de 10 secondes pour entrer dans le mode de reprogrammation.

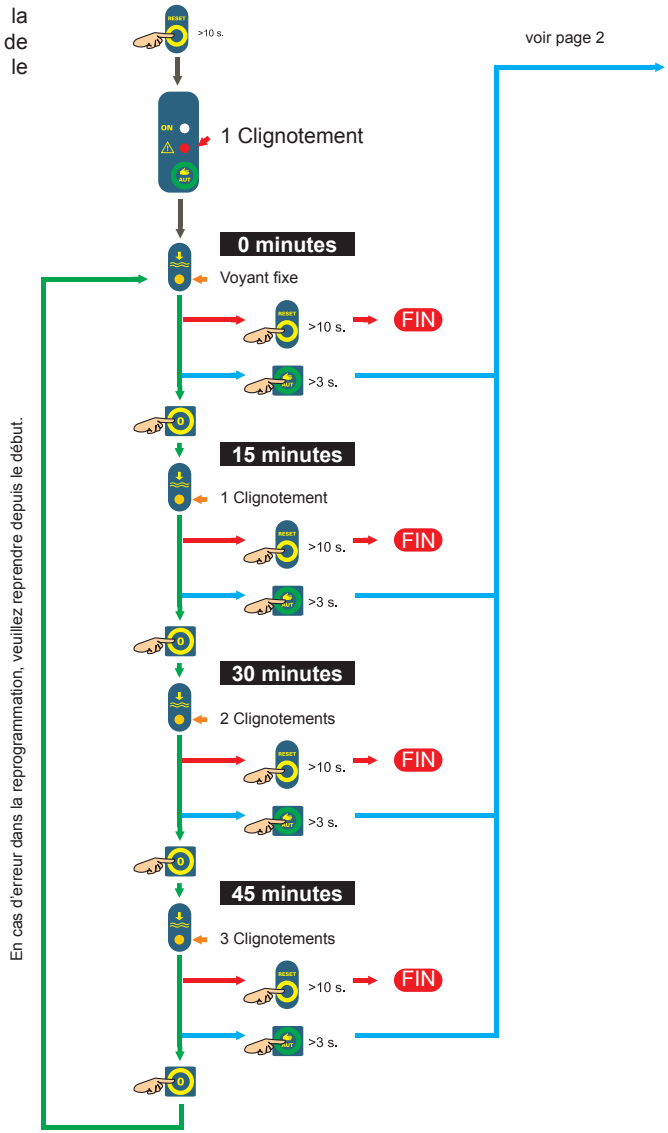

PAGE 2.
REPROGRAMMATION DE LA TEMPORISATION MANQUE D'EAU (HEURES).

NB: Ce temps sera rajoûté aux minutes programmées en page 1.

voir page 3

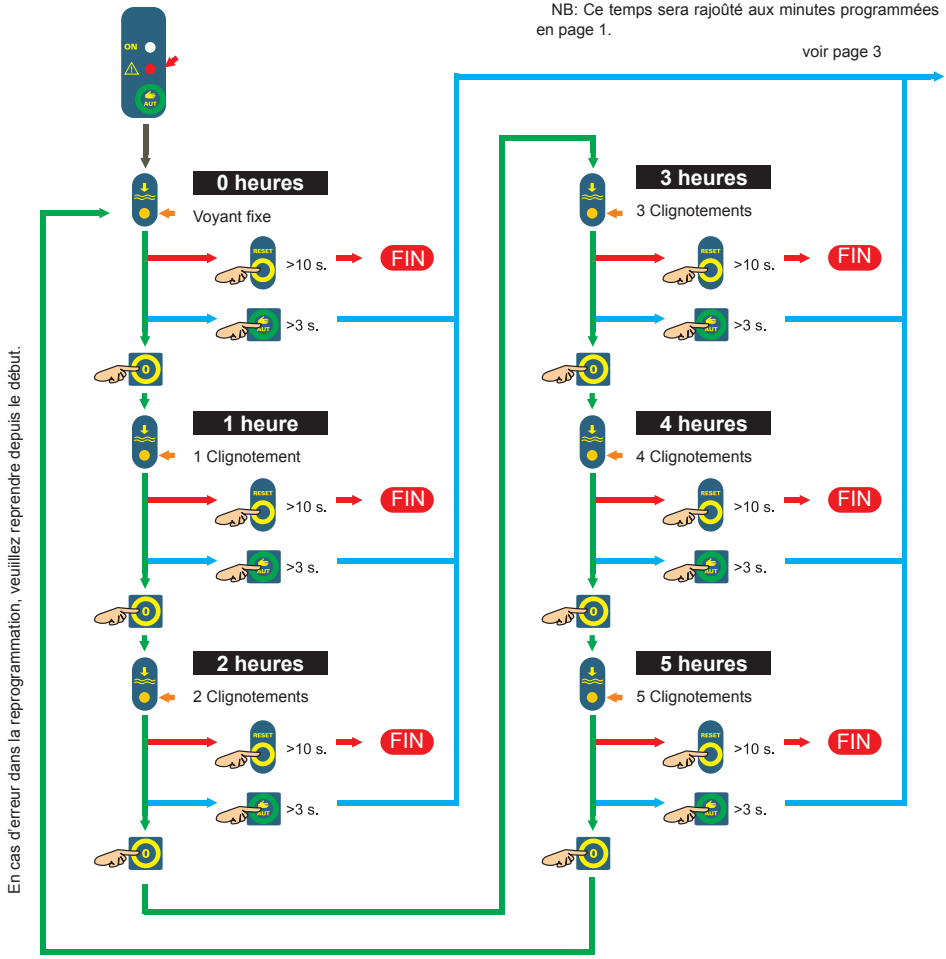

Programmation spéciale: 5 minutes

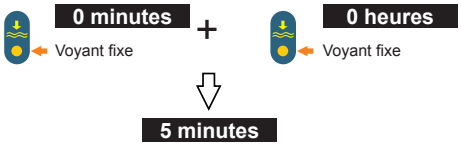

toscano

PAGE 3.
REPROGRAMMATION DU MODE DU RELAIS DE SORTIE (BORNES 5-6).

voir page 1

