vigivolt

TMAC-80/100/125

Disjoncteur magnétothermique avec protection contre les surcharges et les courts-circuits.

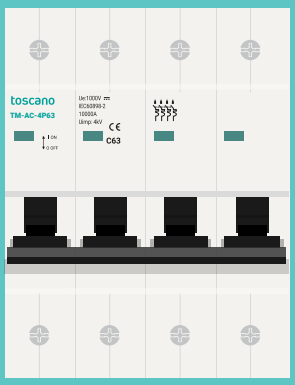

FR

MANUEL D'UTILISATION

Cod. 50023795. Ed. 1.26

ATTENTION!	**RISQUE DE DÉCHARGE ÉLECTRIQUE, D'EXPLOSION OU D'ARC ÉLECTRIQUE**
- L'installation, la maintenance et le remplacement éventuel de l'équipement électrique doivent être effectués uniquement par du personnel qualifié. - L'équipement ne doit pas être réparé. - Lors de l'installation et de l'utilisation de ce dispositif toutes les réglementations locales, régionales et nationales applicables doivent être respectées. - Ce dispositif ne doit pas être installé si, lors du déballage, des dommages sont constatés. - Toscano ne peut être tenu responsable en cas de non-respect des instructions de ce document et des documents auxquels il se réfère. - Pour le bon fonctionnement de l'équipement, les phases doivent être connectées aux bornes "L" et le neutre à la borne "N".	- Coupez toute alimentation électrique de ce dispositif avant toute intervention. - Utilisez un vérificateur de tension sur une plage appropriée pour vérifier que tous les conducteurs sous tension ne sont pas alimentés. - Le non-respect de ces instructions peut entraîner des blessures graves ou la mort.

Dimensions

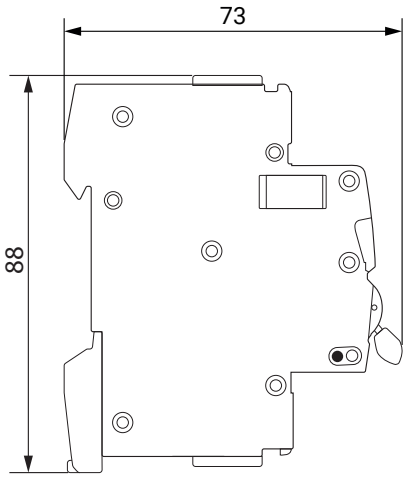

TMAC2P-80/100/125

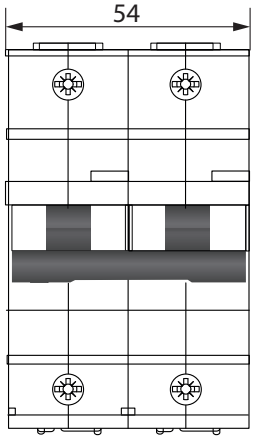

TMAC4P-80/100/125

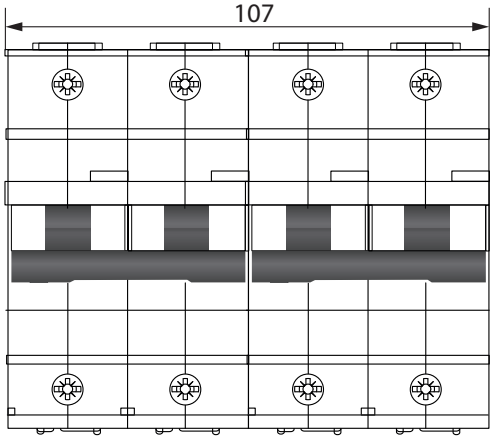

Schémas électriques

TMAC2P-80/100/125

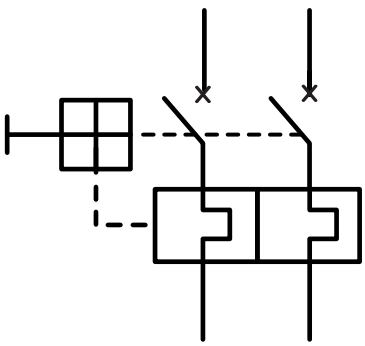

TMAC4P-80/100/125

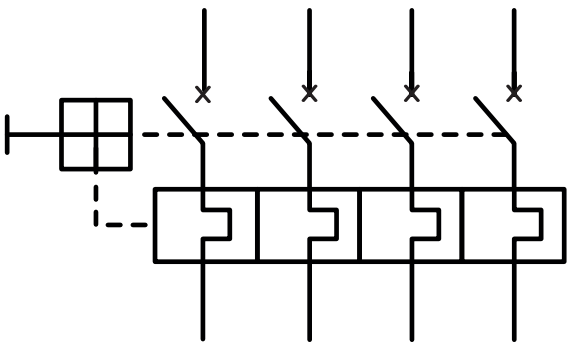

Câblage

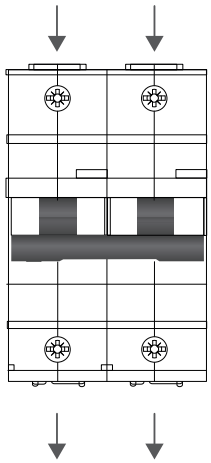

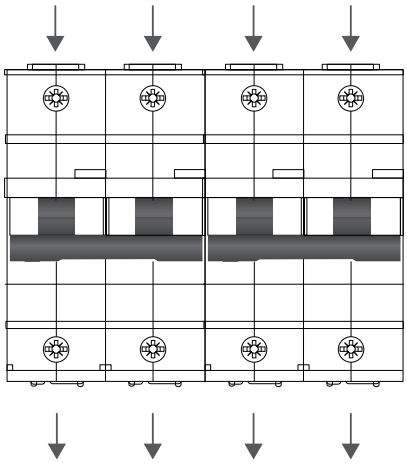

Spécifications techniques

		TMAC2P-80/100/125	TMAC4P-80/100/125
GÉNÉRALES	Tension nominale de fonctionnement Ue (L-N / L-L)	230 VAC / 400 VAC	
	Fréquence	50-60 Hz	
	Couple de serrage	2 Nm	
	Section maximale des bornes	25 mm^2	
	Limites environnementales	-5º +40º C / 93% H.R.	
	Protection	IP20	
	Indicateur mécanique	Oui	
	Durée de vie électrique et mécanique	20000 cycles	
	Montage	Rail DIN 35 au moyen d'un dispositif de fixation rapide	
	Nº de modules DIN	3	6
	Dimensions (largeur x hauteur x profondeur)	54 x 88 x 73 mm	107 x 88 x 73 mm
	Poids moyen approx.	320 g	650 g
	Poids emballé approx.	345 g	690 g
ÉLECTRIQUES	Courant nominal In	80 / 100 / 125 A	
	Nombre de pôles	2	4
	Classe de limitation d'énergie	3	
	Tension d'isolement Ui	500 V	
	Tension assignée de tenue aux chocs Uimp	4 kV	
	Courbe de déclenchement magnétothermique	C	
	Pouvoir de coupure assigné Icn	6 kA	
	Pouvoir de coupure de service en court-circuit (Ics)	6 kA	
CONFORMITÉ	Directives	2014/35/UE (LVD) 2014/30/UE (EMC) 2011/65/UE (RoHS)	
	Normes	NF EN 60898-1	

COURBE DE DÉCLENCHEMENT

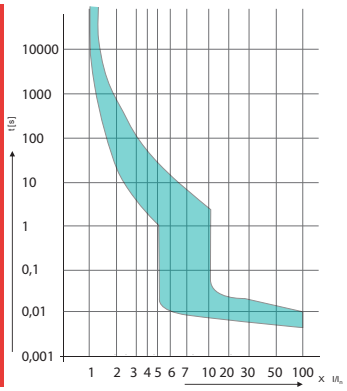

Description

Les disjoncteurs magnétothermiques TMAC protègent les circuits contre les courants de court-circuit et les courants de surcharge. Ils sont utilisés dans les installations domestiques, ainsi que dans les systèmes de distribution électrique industriels et commerciaux.

Cod. 50023795. Ed. 1.26

Scannez pour plus d'informations

toscano

Toscano Línea Electrónica, S.L.
P.I. La Isla c/Río Viejo, 50 - 41700 - Dos Hermanas - SEVILLA - SPAIN - (+34) 954 999 900 - www.toscano.es - info@toscano.es