PROTECTION DIFFÉRENTIELLE AC - RCB

DATASHEET

VDA-REC

Protecteur différentiel contre les courants différenciels résiduels.
Type A-SI.
Super immunisé avec réarmement automatique.



VDA2P-REC



VDA4P-REC

Dimensions

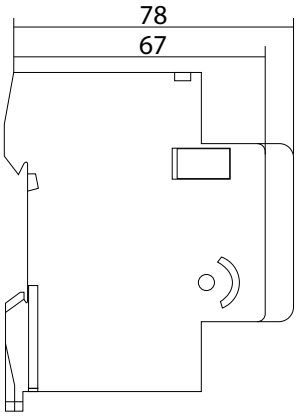

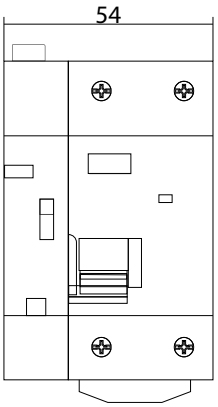

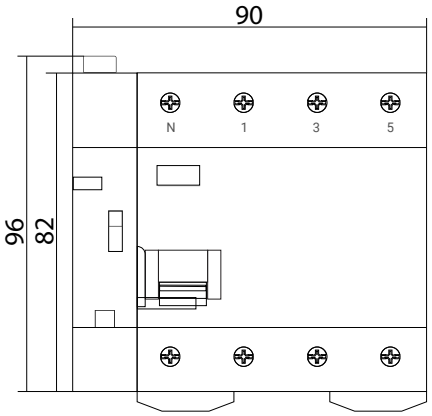

Schémas électriques

VDA2P-REC

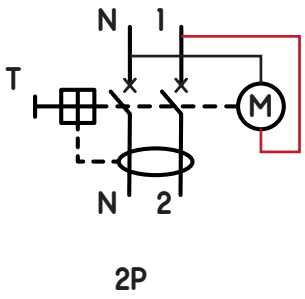

2P

VDA4P-REC

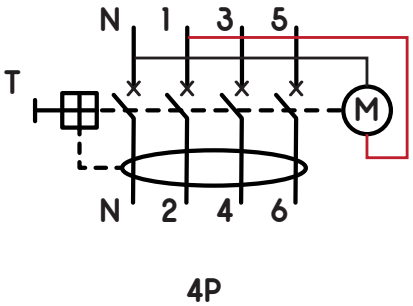

4P

toscano

PROTECTION DIFFÉRENTIELLE AC - RCB

Spécifications techniques

		VDA2P-REC	VDA4P-REC
GÉNÉRALES	Tension nominale Ue (L-N / L-L)	240 VAC (L-N)	240 VAC (L-N) / 415 VAC (L-L)
	Courant nominal In	25 / 40 / 63 A	
	Fréquence	50-60 Hz	
	Section max. des bornes	25 mm^2	
	Couple de serrage	2,5 Nm	
	Montage	Sur rail DIN NF EN 60715 (35 mm) fixé par griffes	
	N° de modules DIN	2	4
	Dimensions (largeur x hauteur x profondeur)	54 x 96 x 78 mm	90 x 96 x 78 mm
	Poids moyen approx.	245 g	320 g
	Poids emballé approx.	350 g	350 g
ÉLECTRIQUES	Classe	A-SI	
	Sensibilité nominale Iᐃn	30 / 100 / 300 mA	
	Tension de réarmement	230 VAC	
	Temps de réarmement	Selon le schéma de coupe	
	Tension d'isolement Ui	500 V	
	Pouvoir de coupure assigné Inc = IcΔ	10 kA	
	Temps de déclenchement	Selon la norme NF EN 61008-1	
	Tension assignée de tenue aux chocs Uimp	4000 V	
	Consommation en veille	1 VA	
MÉCANIQUES	Indicateur de déclenchement	Oui	
	Protection	IP20	
	Limites environnementales	-5ºC +40ºC / 90% H.R.	
	Température de stockage	-25ºC +70ºC	
CONFORMITÉ	Directives	2014/35/UE (LVD) 2014/30/UE (EMC) 2011/65/UE (RoHS)	
	Normes	NF EN 63024 NF EN 61008-1	

Modèles

VDA2P-REC

Code	Référence
10005686	VDA2P2530REC
10005687	VDA2P4030REC
10005688	VDA2P6330REC
10006084	VDA2P25100REC
10006085	VDA2P40100REC
10006086	VDA2P63100REC
10005866	VDA2P25300REC
10005859	VDA2P40300REC
10005867	VDA2P63300REC

VDA4P-REC

Code	Référence
10005689	VDA4P2530REC
10005690	VDA4P4030REC
10005691	VDA4P6330REC
10006087	VDA4P25100REC
10006088	VDA4P40100REC
10006089	VDA4P63100REC
10005868	VDA4P25300REC
10005869	VDA4P40300REC
10005870	VDA4P63300REC

Scannez pour plus d'informations:

Cod. 50024458. Ed. 1.26

Toscano Línea Electrónica, S.L.
P.I. La Isla c/Río Viejo, 50 - 41700 - Dos Hermanas - SEVILLA - SPAIN - (+34) 954 999 900 - www.toscano.es - info@toscano.es

vigivolt