TA2R

Módulo de Alternancia Doble

tcontrol

manual de usuario



Descripción

Relé de Alternancia de 2 bombas (Modular Enchufable)

Modular para el control de dos bombas con alternancia mediante presostatos y con entrada para boya de nivel en aspiración.

Frontal

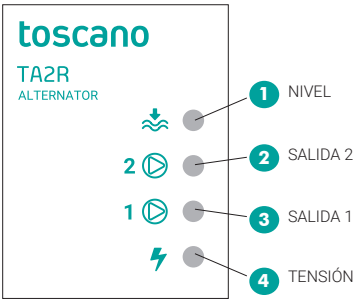

Conexionado

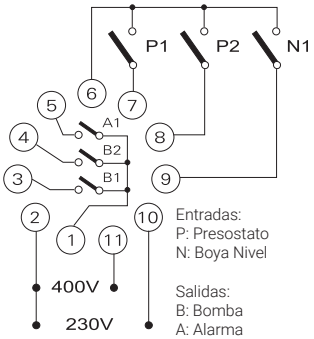

REVISE LAS CONEXIONES ANTES DE LA PUESTA EN MARCHA DEL EQUIPO. UN ERROR EN LAS MISMAS PUEDE ENTRAÑAR PELIGRO DE ELECTROCUCIÓN.

Funcionamiento

Dispone de dos contactos de salida para controlar las bombas (B1, B2) y de un contacto de alarma de nivel bajo.

Cuando se activa P1 (regulado al valor de presión más alto) se pondrá en marcha una de las bombas.

La alternancia entre las bombas se realiza en cada ciclo de arranque/parada de P1.

En caso de fallar P1, al activarse P2 (presostato de presión más baja), se pondrán en marcha las dos bombas.

El arranque y la parada de las bombas siempre se hace con un pequeño retardo entre ellas, evitando así que al arrancar o parar ambas bombas a la vez se produzcan picos excesivos de consumo o golpes de ariete en las tuberías.

El equipo dispone de un piloto rojo para indicar el estado de las salidas de control de las bombas y también dispone de un piloto ámbar que se enciende en caso de detectarse nivel bajo en la aspiración de las bombas.

Cuando no hay ninguna bomba en marcha siempre hay uno de los pilotos de las bombas que parpadea, indicando que esa será la bomba que arrancará en primer lugar en el siguiente ciclo de trabajo.

Al recuperarse el nivel en la aspiración el piloto ámbar parpadea durante cinco segundos antes de que las bombas puedan activarse de nuevo.

Especificaciones

Señalización	TENSIÓN y RELÉ SALIDA 1 (Activada / En espera) SALIDA 2 (Activada / En espera) NIVEL EN ASPIRACIÓN
Tensión de trabajo	240/400 VAC (otras tensiones, consultar)
Frecuencia	50-60 Hz
Consumo de potencia	2 VA
Variaciones de tensión admisibles	+10% -10%
Voltaje en entrada/s	12 VDC
Sección máxima de bornas	2,5 mm^2
Salidas	5 A - 250VAC 5 A - 30VDC
Márgenes ambientales	-10º +60º C
Peso medio aprox.	150 g (200 g. incl. base)

Módulo

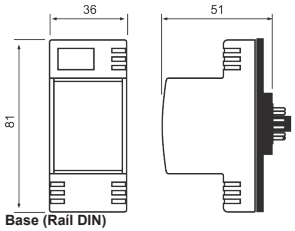

Base (Raíl DIN)

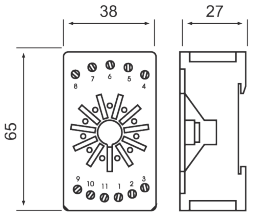

Toscano Línea Electrónica, S.L.
P.I. La Isla c/Río Viejo, 50 - 41700 - Dos Hermanas - SEVILLA - SPAIN - (+34) 954 999 900 - www.toscano.es - info@toscano.es

toscano
electronics for the environment