CE

TS1 Relé Sensor (Modular Enchufable)



- Relés para sensores NPN o PNP, amplificador de contacto o mando a distancia por cable.
- Alimentación a sensor 24 Vdc 100 mA.
- Consumo relé 10 mA.
- Alimentación de relé 230 ó 400 Vac.
- Enchufable en base undecal.

Disposición frontal

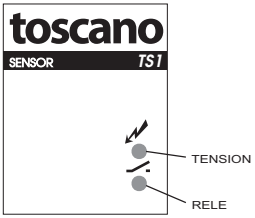

Conexionado

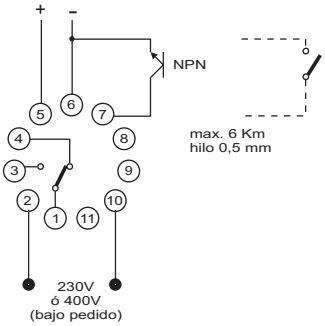

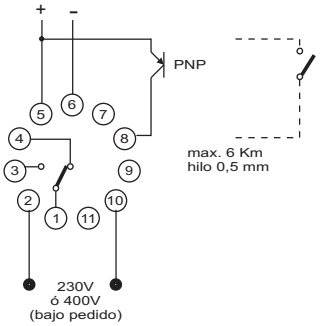

Características Técnicas

Señalización	TENSION RELE ACTIVADO
Tensión de Alimentación	230 ó 400 Vac - 50/60 Hz (otras tensiones, consultar)
Potencia consumida)	2 VA
Variaciones de tensión admisibles	+10% -20%
Margen de temperatura	-10º +60º C
Alimentación sensor	24 Vdc / 100 mA
Sección máxima de bornas	2,5 mm²
Contacto utilización	AC1 : 10 A - 250 Vac AC11 : 2,5 A - 230 Vac DC1 : 1 A - 250 Vdc DC11 : 5 A - 24 Vdc
Peso medio aprox.	140 grs (200 grs. incl. base).
Código de Pedido	**TS1**

Dimensiones

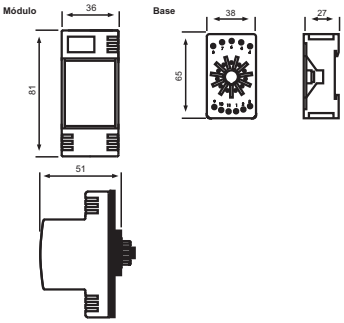

ITM-0019-ED3-ESP

TOSCANO LINEA ELECTRONICA, S.L.
Autovía A-92, Km. 6,5 - 41500 - Alcalá de Guadaíra - SEVILLA - ESPAÑA
Tfno. 34 954 999 900 - Fax. 34 95 425 93 60 / 70
www.toscano.es - info@toscano.es

Línea de Servicio
902 44 44 00
(Spain)

toscano
Empresa certificada ISO9001:2000 por Bureau Veritas

CE

TS1 Relé Sensor (Modular Enchufable)



- Relés para sensores NPN o PNP, amplificador de contacto o mando a distancia por cable.
- Alimentación a sensor 24 Vdc 100 mA.
- Consumo relé 10 mA.
- Alimentación de relé 230 ó 400 Vac.
- Enchufable en base undecal.

Disposición frontal

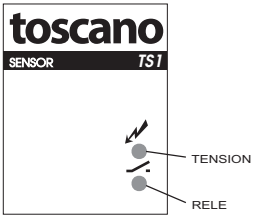

Conexionado

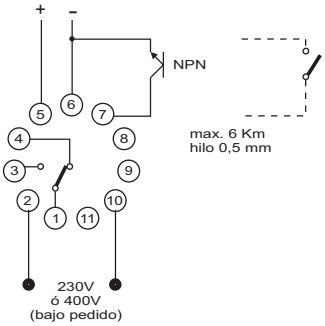

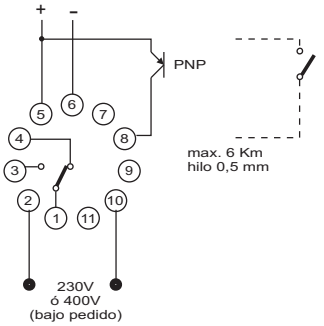

Características Técnicas

Señalización	TENSION RELE ACTIVADO
Tensión de Alimentación	230 ó 400 Vac - 50/60 Hz (otras tensiones, consultar)
Potencia consumida)	2 VA
Variaciones de tensión admisibles	+10% -20%
Margen de temperatura	-10º +60º C
Alimentación sensor	24 Vdc / 100 mA
Sección máxima de bornas	2,5 mm²
Contacto utilización	AC1 : 10 A - 250 Vac AC11 : 2,5 A - 230 Vac DC1 : 1 A - 250 Vdc DC11 : 5 A - 24 Vdc
Peso medio aprox.	140 grs (200 grs. incl. base).
Código de Pedido	**TS1**

Dimensiones

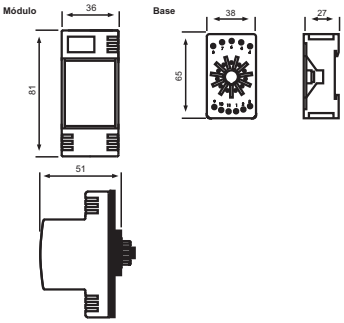

ITM-0019-ED3-ESP

TOSCANO LINEA ELECTRONICA, S.L.
Autovía A-92, Km. 6,5 - 41500 - Alcalá de Guadaíra - SEVILLA - ESPAÑA
Tfno. 34 954 999 900 - Fax. 34 95 425 93 60 / 70
www.toscano.es - info@toscano.es

Línea de Servicio
902 44 44 00
(Spain)

toscano
Empresa certificada ISO9001:2000 por Bureau Veritas