CB840 HC B-QUBE New

ELENCO ESPLOSI RICAMBI — LIST OF THE EXPLODED VIEWS

INVOLUCRO
SHELL ASSY

GRUPPO FRIGORIFERO
COOLING SYSTEM

CIRCUITO IDRAULICO
HYDRAULIC CIRCUIT

CIRCUITO IDRAULICO Drain Pump
HYDRAULIC CIRCUIT Drain Pump

PARTI ELETTRICHE
ELECTRIC PARTS

INVOLUCRO SHELL ASSY

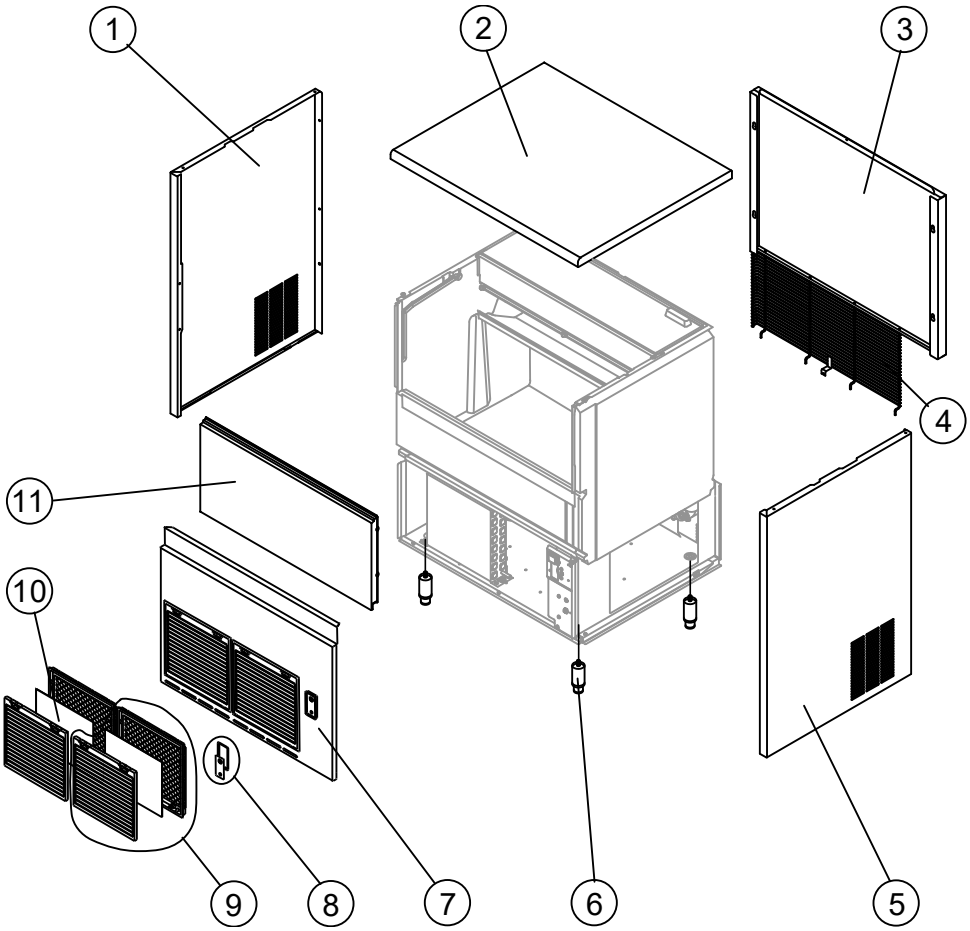

R.		Descrizione / Description	Code
1		Assieme fianco sinistro /Left side panel assembly	C222031
2		Top /Top	222009
3		Pannello posteriore /Rear panel	21582
4		Griglia posteriore /Rear grid	D12141
5		Assieme fianco destro /Right side panel assembly	C222032
6		Piedino regolabile/Adjustable foot	20613
7		Pannello anteriore con griglia /Front grid panel	C222021
8		Bordo Tasto con Etichetta / On-Off switch frame with label	C10958
9		Assieme griglia con filtro /Grid whit filter assembly	C10205
10	(*)	Filtro /Filter	18106
11		Assieme sportello /Door assembly	C10275 (°)

(°) Si può acquistare il Kit composto da n° 20 perni sportello e n° 20 molle /You can buy the kit including No. 20 door pins and No. 20 springs →R10981

(*) Ricambio suggerito / Recommended spare parts

GRUPPO FRIGORIFERO COOLING SYSTEM

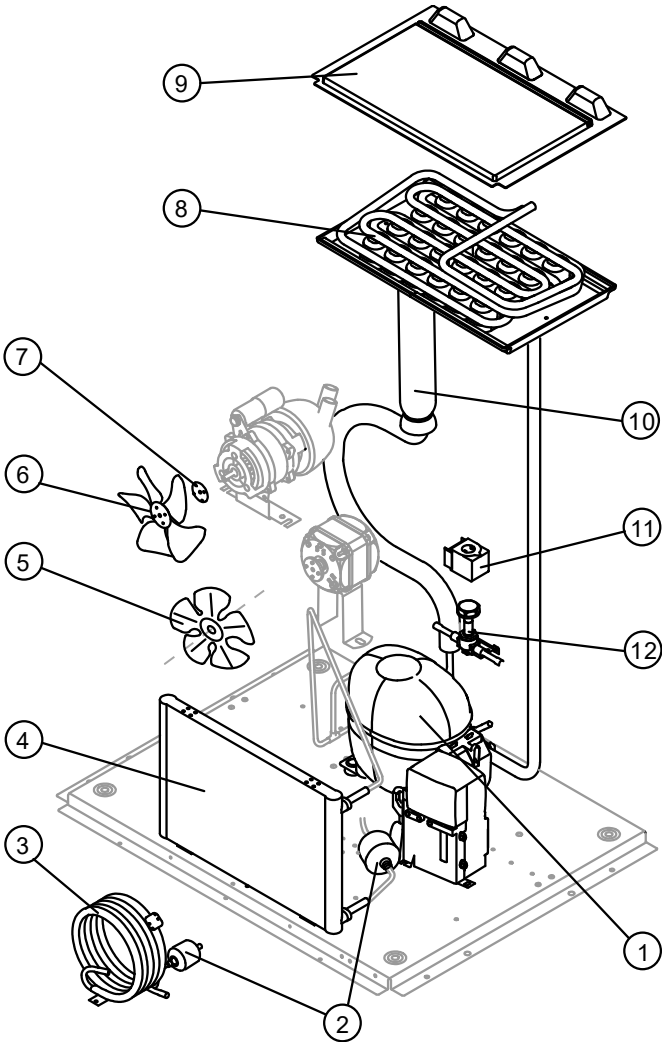

Componenti comuni / Common parts

R.		Descrizione / Description	Code
1		Compressore /Compressor	231253
2	(*)	Filtro solido /Solid core drier	141348
6		Ventola aspirante /Fan blade	10213
7		Mozzo fissaggio ventola /Fan fixing hub	10014
8		Evaporatore /Evaporator	D10895
9		Coprievaporatore /Evaporator cover panel	10514
10		Linea aspirazione /Suctin line	Comunicare matricola per codice ricambio for the spare parts code give us the s/n.
11	(*)	Bobina valvola inversione ciclo /Hot gas valve coil	231294
12	(*)	Corpo valvola inversione ciclo /Hot gas valve body	201129

Componenti solo versione Aria /Parts for Air-cooled version only

R.	Descrizione / Description	Code
4	Condensatore ad Aria /Air condenser	201223
5	Ventola aspirante /Fan blade	20153

Componenti solo versione Acqua /Parts for water-cooled version only

R.	Descrizione / Description	Code
3	Condensatore ad Acqua /Water condenser	14374

(*) Ricambio suggerito / Recommended spare parts

CB840 HC B-QUBE New

CIRCUITO IDRAULICO — HYDRAULIC CIRCUIT

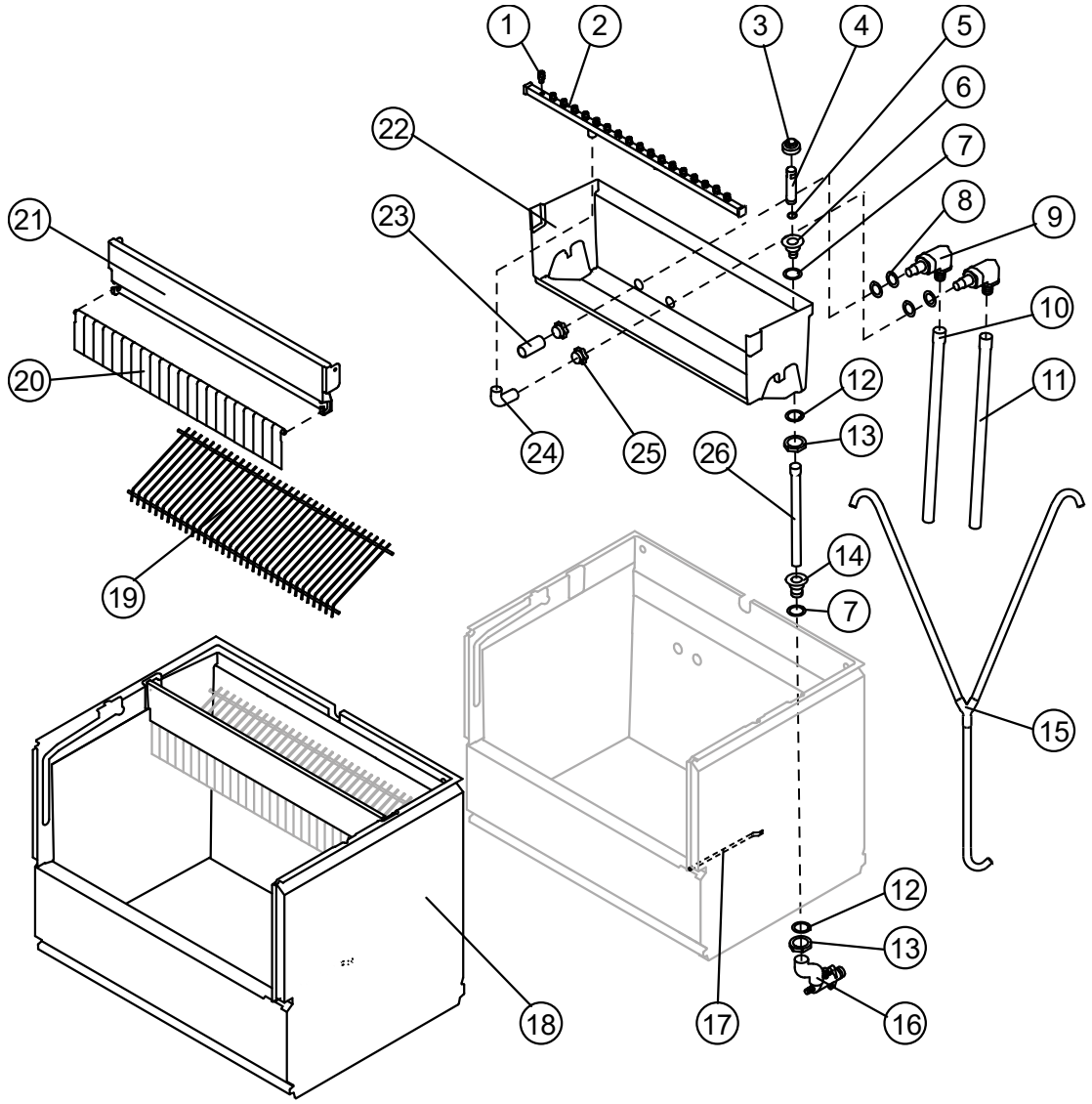

Componenti comuni / Common parts

R.		Descrizione / Description	Code
1		KIT Spruzzatore (contiene n° 100 spruzzatori + n° 10 tappi rampa spruzzatori) / Sprayer Kit (including No. 100 sprayers + No. 10 sprayer bar plugs)	RD201335
2	(*)	Assieme rampa spruzzatori /Sprayers bar assembly	C201257
3	(*)	Cappuccio per troppo pieno /Overflow cap	10305
4	(*)	Tubo troppo pieno /Overflow pipe	10133
5	(*)	Guarnizione OR per tubo troppo pieno / OR Gasket for overflow pipe	20233
6		Raccordo Scarico Troppo Pieno /Overflow pipe nipple	10471
7		Guarnizione /Gasket	13219
8		Guarnizione per aspirazione/mandata pompa / Gasket for pump suction/delivery pipes	13220
9		Raccordo aspirazione-mandata pompa isolato / Insulated pump suction/delivery fitting	C10653
10		Tubo aspirazione pompa isolato / Insulated pump suction pipe	C13175500
11		Tubo mandata pompa isolato / Insulated pump delivery pipe	C13175500
12		Guarnizione polietilene semirigido / Semirigid polyethylene gasket	13007
13		Dado per scarico contenitore /Bin discharge nut	10096
14		Raccordo scarico contenitore /Water outlet nipple	10472
15	(*)	Tubo Alimentazione Acqua Evaporatore / Water supply pipe to the evaporator	C13125

(*) Ricambio suggerito / Recommended spare parts

CB840 HC B-QUBE New

R.		Descrizione / Description	Code
17		Tubo Portabulbo /Bulbe-holder pipe	20521
18		Assieme Cella Completa /Complete basin assembly	C11281
19		Scivolo cubetti /Ice cubes slide	D12138
20		Assieme asta con bandierine /Flags with rod	10775 (°°)
21		Supporto ABS per bandierine /Flags ABS support	10760
22		Cella interna /Inner basin	10034
23	(*)	Filtro aspirazione pompa /Pump suction filter	20005
24		Tubo alimentazione spruzzatori /Sprayers feeding pipe	13005
25		Dado per raccordi bacinella /Fittings locking ring	10654
26	(*)	Tubo per raccordo troppo pieno /Overflow pipe	13109

(°°) Si può acquistare il Kit bandierine centrali che contiene n° 100 bandierine centrali e n° 20 tappi per asta bandierine / You can purchase the Middle Flag Kit including No. 100 center flags and No. 20 flagpole caps →R10980
Si può acquistare il Kit bandierine laterali che contiene n° 10 bandierine dx, n° 10 bandierine sx e n° 20 tappi per asta bandierine / You can buy the Lateral Flag Kit including No. 10 right flags, No. 10 left flags and No. 20 flagpole caps →R10979

Componenti solo versione Aria /Parts for Air-cooled version only

R.	Descrizione / Description	Code
16	Collettore scarichi /Discharges manifold	C10006

Componenti solo versione Acqua /Parts for Water-cooled version only

R.	Descrizione / Description	Code
16	Collettore scarichi /Discharges manifold	C26452

(*) Ricambio suggerito / Recommended spare parts

CB840 HC B-QUBE New

CIRCUITO IDRAULICO Drain Pump HYDRAULIC CIRCUIT Drain Pump

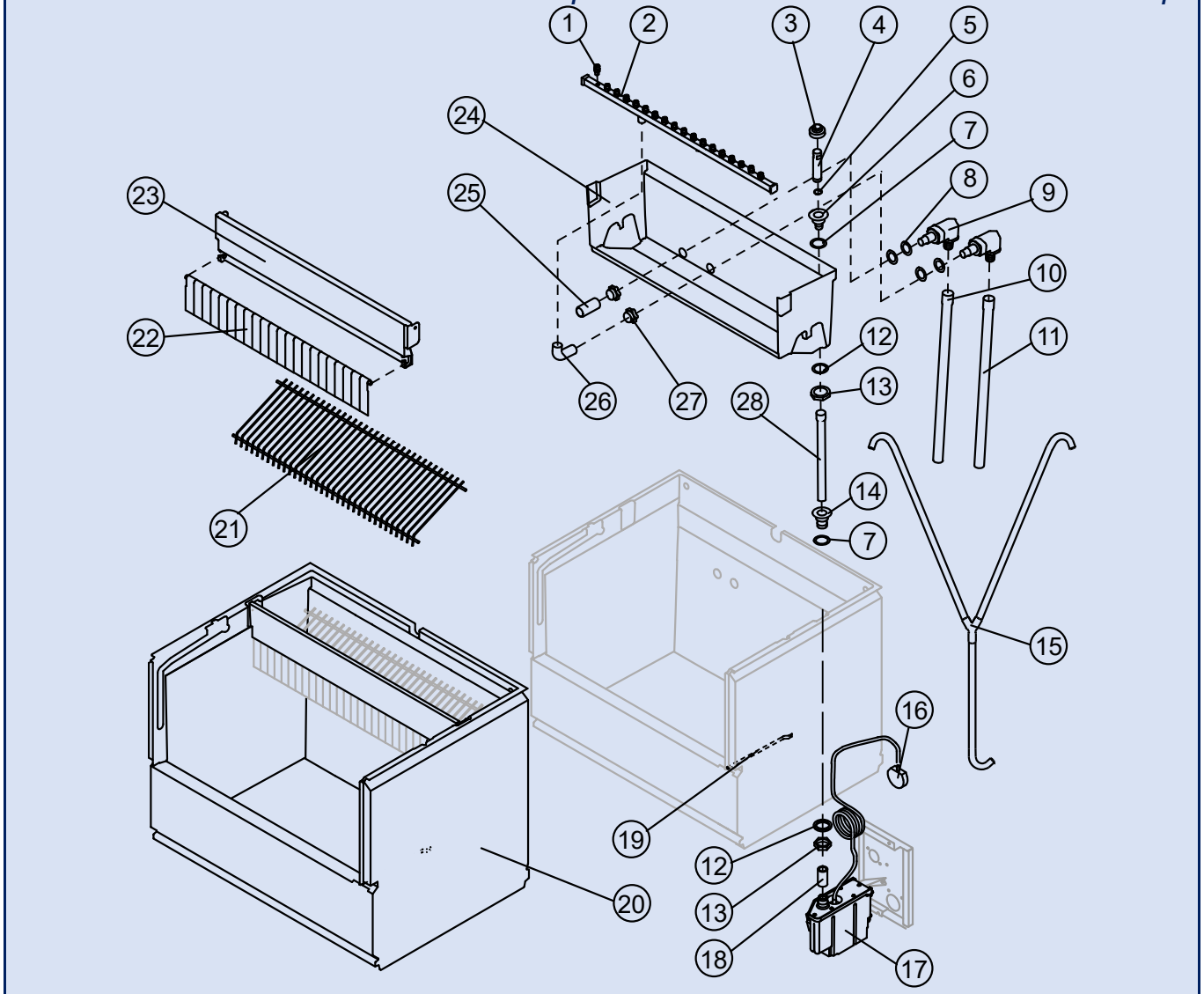

Componenti comuni / Common parts

R.		Descrizione / Description	Code
1		KIT Spruzzatore (contiene n° 100 spruzzatori + n° 10 tappi rampa spruzzatori) / Sprayer Kit (including No. 100 sprayers + No. 10 sprayer bar plugs)	RD201335
2	(*)	Assieme rampa spruzzatori /Sprayers bar assembly	C201257
3	(*)	Cappuccio per troppo pieno /Overflow cap	10305
4	(*)	Tubo troppo pieno /Overflow pipe	10133
5	(*)	Guarnizione OR per tubo troppo pieno / OR Gasket for overflow pipe	20233
6		Raccordo Scarico Troppo Pieno /Overflow pipe nipple	10471
7		Guarnizione /Gasket	13219
8		Guarnizione per aspirazione/mandata pompa / Gasket for pump suction/delivery pipes	13220
9		Raccordo aspirazione-mandata pompa isolato / Insulated pump suction/delivery fitting	C10653
10		Tubo aspirazione pompa isolato / Insulated pump suction pipe	C13175500
11		Tubo mandata pompa isolato / Insulated pump delivery pipe	C13175500
12		Guarnizione polietilene semirigido / Semirigid polyethylene gasket	13007
13		Dado per scarico contenitore /Bin discharge nut	10096
14		Raccordo scarico contenitore /Water outlet nipple	10472
15	(*)	Tubo Alimentazione Acqua Evaporatore / Water supply pipe to the evaporator	C13125

(*) Ricambio suggerito / Recommended spare parts

CB840 HC B-QUBE New

R.		Descrizione / Description		Code
16		Pressostato per drain pump / Drain pump pressure switch		C231230
17		Drain pump /Drain Pump	Versione attuale / Current version	RC231572
17		Drain pump /Drain Pump	Fino a matr. /Till s/n. 1274346	RC231225CBN5
18		Raccordo Scarico Contenitore-Drain Pump /		C13175190
19		Tubo Portabulbo /Bulbe-holder pipe		20521
20		Assieme Cella Completa /Complete basin assembly		C11281
21		Scivolo cubetti /Ice cubes slide		D12138
22		Assieme asta con bandierine /Flags with rod		10775 (°°)
23		Supporto ABS per bandierine /Flags ABS support		10760
24		Cella interna /Inner basin		10034
25	(*)	Filtro aspirazione pompa /Pump suction filter		20005
26		Tubo alimentazione spruzzatori /Sprayers feeding pipe		13005
27		Dado per raccordi bacinella /Fittings locking ring		10654
28	(*)	Tubo per raccordo troppo pieno /Overflow pipe		13109

(°°) Si può acquistare il Kit bandierine centrali che contiene n° 100 bandierine centrali e n° 20 tappi per asta bandierine / You can purchase the Middle Flag Kit including No. 100 center flags and No. 20 flagpole caps →R10980
Si può acquistare il Kit bandierine laterali che contiene n° 10 bandierine dx, n° 10 bandierine sx e n° 20 tappi per asta bandierine / You can buy the Lateral Flag Kit including No. 10 right flags, No. 10 left flags and No. 20 flagpole caps →R10979

(*) Ricambio suggerito / Recommended spare parts

PARTI ELETTRICHE — ELECTRIC PARTS

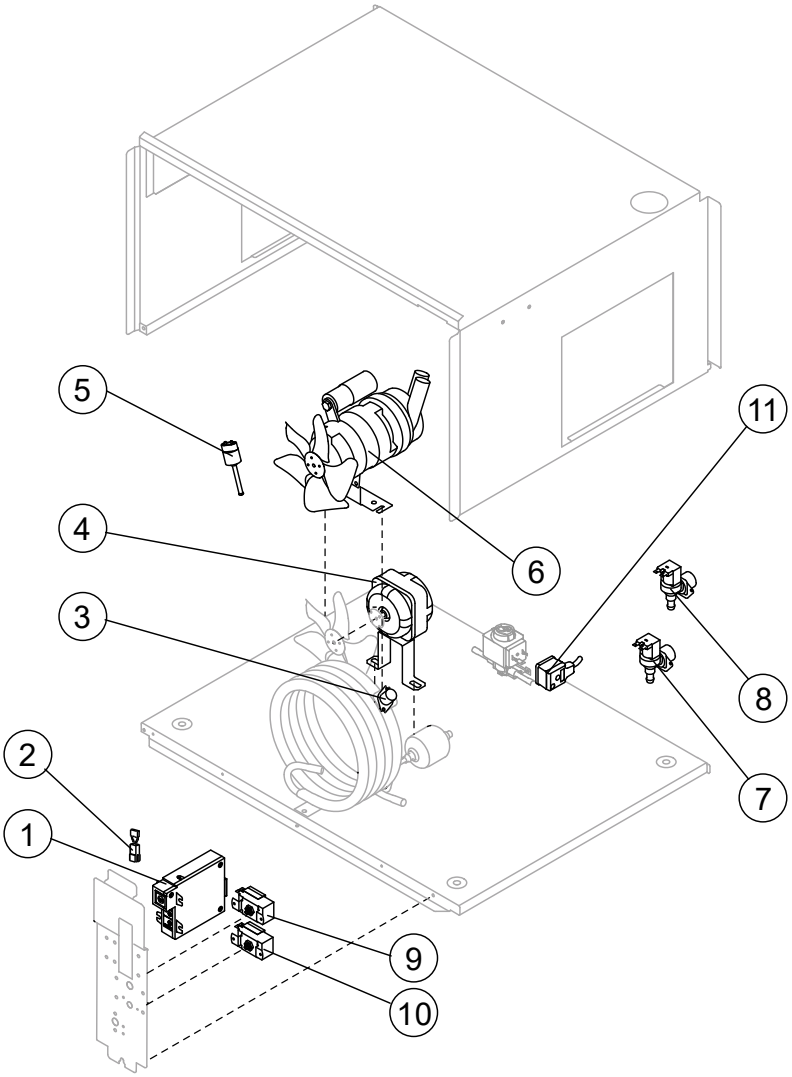

Componenti comuni / Common parts

R.		Descrizione / Description	Code
1	(*)	Timer Elettronico / On-Off (AWS) / Electronic Timer / On-Off (AWS)	R231154
5	(*)	Pressostato condensatore /Fan cycle switch	231352
6	(*)	Assieme pompa /Pump assembly	RC23377
7	(*)	Elettrovalvola ingresso acqua 1 Via / 1 Way- Water inlet valve	23001
9	(*)	Termostato contenitore /Bin thermostat	23005
10	(*)	Termostato evaporatore /Evaporator thermostat	23591
11		Connettore /Connector	231525

Componenti solo versione Aria /Parts for Air-cooled version only

R.		Descrizione / Description	Code
2		Filtro anti-radiodisturbo /Anti radio interference filter	C23459
4	(*)	Motore Ventilatore /Fan motor	231555

Componenti solo versione Acqua /Parts for Water-cooled version only

R.		Descrizione / Description	Code
2		Filtro anti-radiodisturbo /Anti radio interference filter	C23457
3	(*)	Termostato di sicurezza /Safety thermostat	C23114
8	(*)	Elettrovalvola ingresso acqua 1 Via / 1 Way- Water inlet valve	23001

(*) Ricambio suggerito / Recommended spare parts