C150 HC

ELENCO ESPLOSI RICAMBI *LIST OF THE EXPLODED VIEWS*

INVOLUCRO
SHELL ASSY

GRUPPO FRIGORIFERO
COOLING SYSTEM

CIRCUITO IDRAULICO
HYDRAULIC CIRCUIT

PARTI ELETTRICHE
ELECTRIC PARTS

C150 HC

INVOLUCRO

SHELL ASSY

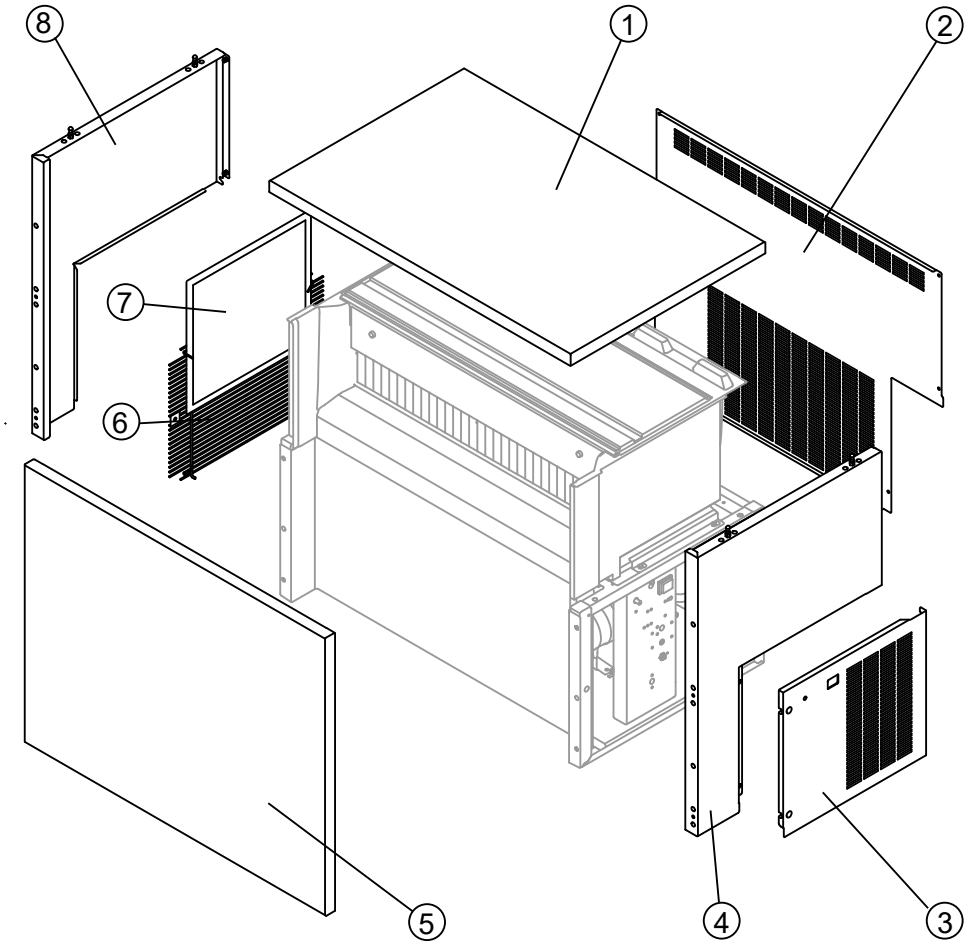

Componenti comuni / *Common parts*

R.	Descrizione / *Description*	Code
1	Top / *Top*	C221683
2	Pannello posteriore / *Rear panel*	221692
3	Pannello destro / *Right panel*	221685
4	Fianco destro / *Right Side panel*	C221684
5	Pannello anteriore / *Front panel*	C221803
6	Griglia laterale / *Side grid*	D12093
8	Fianco sinistro / *Left side panel*	C221686

Componenti solo versione Aria / *Parts for Air-Cooled Version Only*

R.		Descrizione / *Description*	Code
7	**(*)**	Filtro piano / *Filter*	18246

(*) Ricambio suggerito / *Recommended spare parts*

GRUPPO FRIGORIFERO — *COOLING SYSTEM*

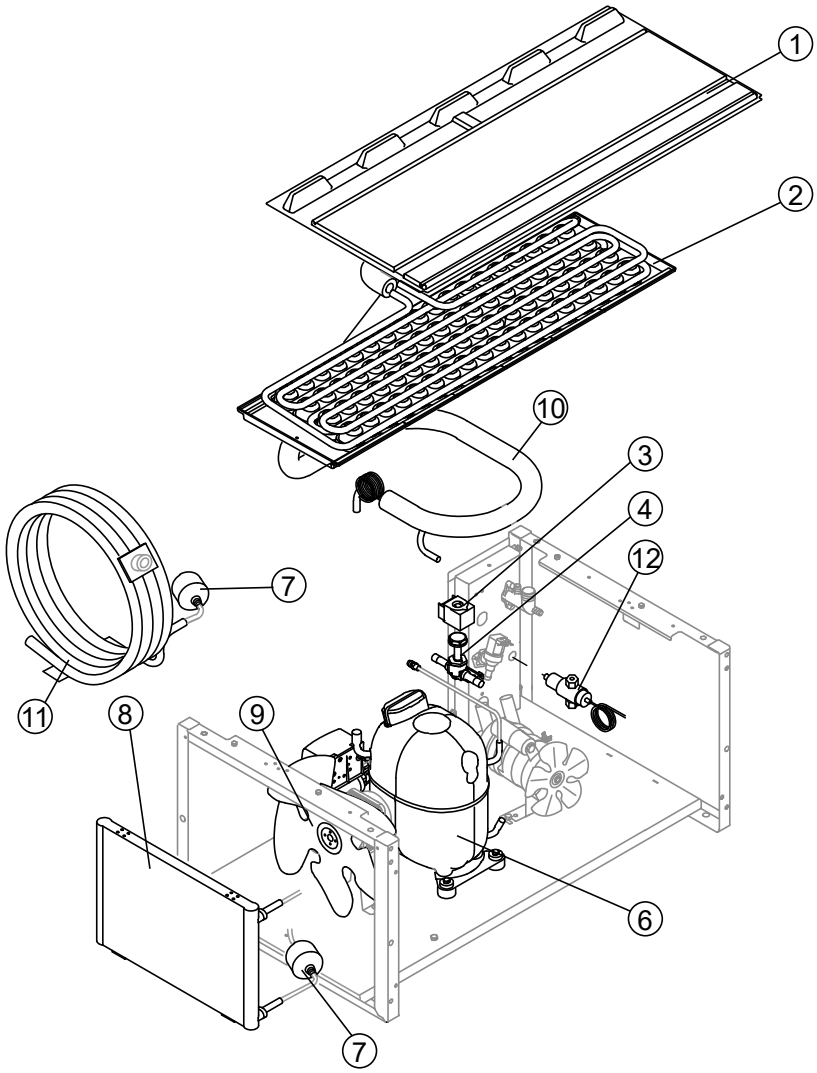

Componenti comuni / *Common parts*

R.		Descrizione / *Description*	Code
1		Coprievaporatore / *Evaporator cover panel*	10454
2		Evaporatore / *Evaporator*	Vedi Tabella *See Table*
3	(*)	Bobina valvola inversione ciclo / *Hot gas valve coil*	231294
4	(*)	Corpo valvola inversione ciclo / *Hot gas valve body*	201162
6		Compressore / *Compressor*	Vedi Tabella *See Table*
7	(*)	Filtro solido / *Solid core drier*	141348
10		Linea aspirazione / *Suctin line*	Comunicare matricola per codice ricambio *for the spare parts code give us the s/n.*

Componenti solo versione Aria / *Parts for Air-Cooled Version Only*

R.	Descrizione / *Description*	Code
8	Condensatore ad Aria / *Air condenser*	201224
9	Ventola aspirante / *Fan blade*	20407

Componenti solo versione Acqua */Parts for Water-Cooled Version Only*

R.	Descrizione / *Description*	Code
11	Condensatore ad Acqua / *Water condenser*	14081
12	Valvola pressostatica / *Pressostatic valve*	201329

(*) Ricambio suggerito / *Recommended spare parts*

C150 HC

R. 2 – Evaporatore / *Evaporator*

Tipo di cubetto /Kind of cube	Code
18g A (standard)	D10214
33g C	D10092
13g D	D10126
42g E	D10477
60g B	D10555

R. 1 – Compressore / *Compressor*

Tensione/ *Voltage*	Code
220-240V ~ 50Hz (S11)	231295
220-230V ~ 60Hz (S12) ◆	231583

◆ per il momento è disponibile solo per versione ad Aria
for the moment available only Air-cooled version

(*) Ricambio suggerito / *Recommended spare parts*

CIRCUITO IDRAULICO — *HYDRAULIC CIRCUIT*

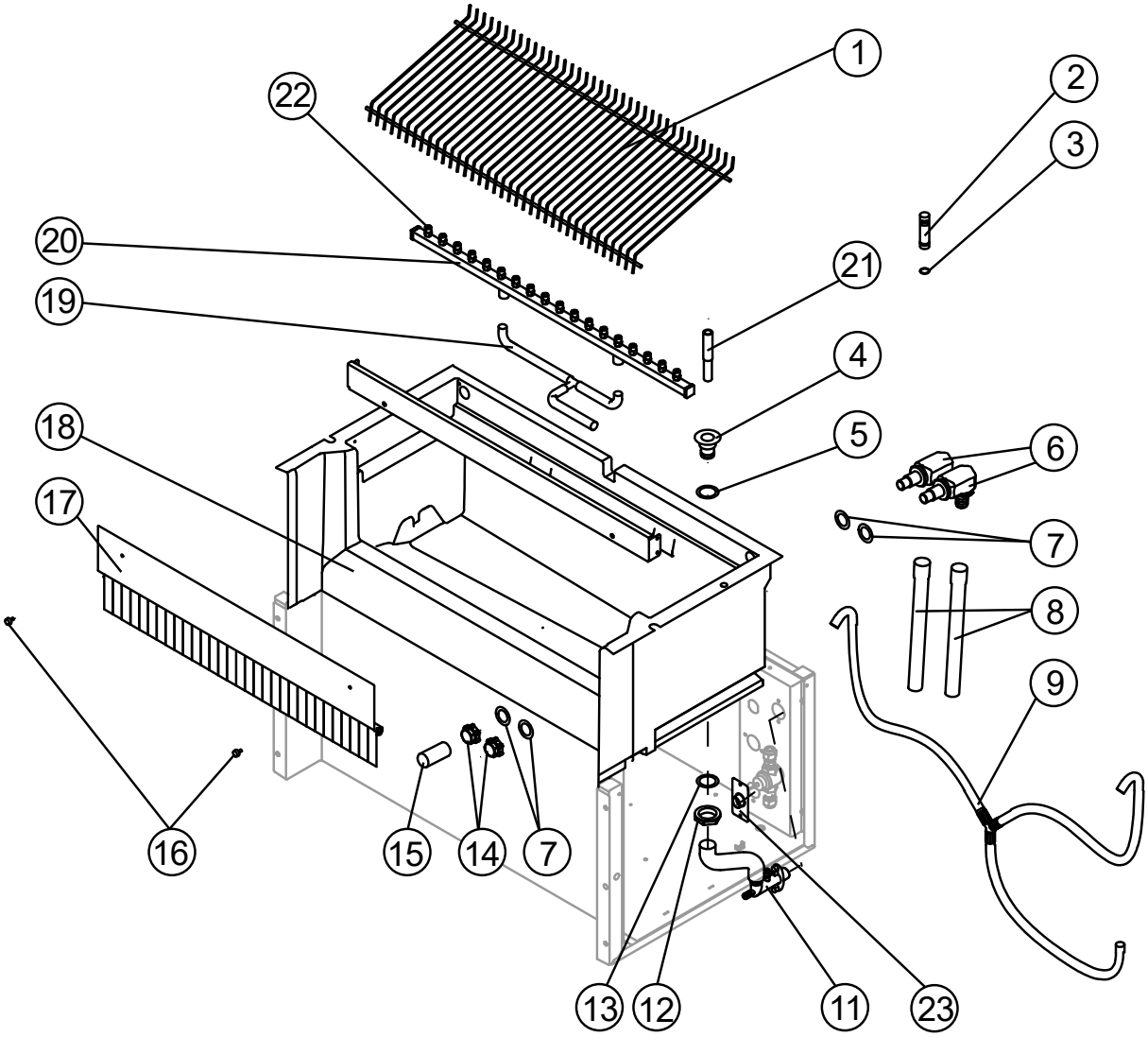

Componenti comuni / *Common parts*

R.		Descrizione / *Description*		Code
1		Scivolo cubetti / *Ice cubes slide*		Vedi Tabella *See Table*
2	(*)	Tubo troppo pieno / *Overflow pipe*	Fino a Matr. /Till s/n. 1206631	10133
3	(*)	Guarnizione OR per troppo pieno / *OR Gasket for overflow pipe*	Fino a Matr. /Till s/n. 1206631	20233
4		Raccordo scarico contenitore / *Water outlet nipple*		10472
5		Guarnizione / *Gasket*		13219
6		Raccordo aspirazione/mandata pompa / *Fitting of the pump suction/delivery Pipes*		C10653
7		Guarnizione per aspirazione/mandata pompa / *Gasket for pump suction/delivery Pipes*		13220
8		Tubo aspirazione e mandata pompa / *Pump suction/delivery pipe*		C13175275
9		Tubo ingresso acqua evaporatore / *Tubo ingresso acqua evaporatore*		C13189
11		Collettore scarichi / *Discharges manifold*		C10366
12		Dado per scarico contenitore / *Bin discharge nut*		10096
13		Guarnizione polietilene semirigido / *Semirigid polyethylene gasket*		13007
14		Ghiera bloccaggio raccordi / *Fitting locking ring*		10654
15	(*)	Filtro aspirazione pompa / *Pump suction filter*		20005

(*) Ricambio suggerito / *Recommended spare parts*

C150 HC

R.		Descrizione / *Description*		Code
16		Vite fissaggio pannello bandierine / *Fixing screw*		20009
17		Assieme portabandierine / *Flags support assy*		C22134 (°°)
18		Cella schiumata / *Foamed basin*		C11224
19		Tubo alimentazione spruzzatori / *Sprayers feeding pipe connection*		C13037
20	**(*)**	Assieme rampa spruzzatori / *Sprayers bar assembly*		Vedi Tabella *See Table*
21	**(*)**	Tubo troppo pieno / *Overflow pipe*	Versione attuale /Current version	C13232
22		KIT Spruzzatore (contiene n° 100 spruzzatori + n° 10 tappi rampa spruzzatori) / Sprayer Kit (including No. 100 sprayers + No. 10 sprayer bar plugs)		RD201335

(°°) Si può acquistare il Kit bandierine centrali che contiene n° 100 bandierine centrali e n° 20 tappi per asta bandierine / *You can purchase the Middle Flag Kit including No. 100 center flags and No. 20 flagpole caps* →R10980

Componenti solo versione Acqua */Parts for Water-Cooled Version Only*

R.	Descrizione / *Description*	Code
23	Raccordo scarico /	201069

R. 1 – Scivolo cubetti / *Ice cubes slide*

Tipo di cubetto /Kind of cube	Code
18g A (standard)	D12098
33g C	D12033
13g D	D12040
42g E	D12033
60g B	D12084

R. 20(*) – Rampa spruzzatori / *Sprayers bar assembly*

Tipo di cubetto /Kind of cube	Code
18g A (standard)	C20144
33g C	C20157
13g D	C20200
42g E	C20157
60g B	C20941

(*) Ricambio suggerito / *Recommended spare parts*

C150 HC

PARTI ELETTRICHE — *ELECTRIC PARTS*

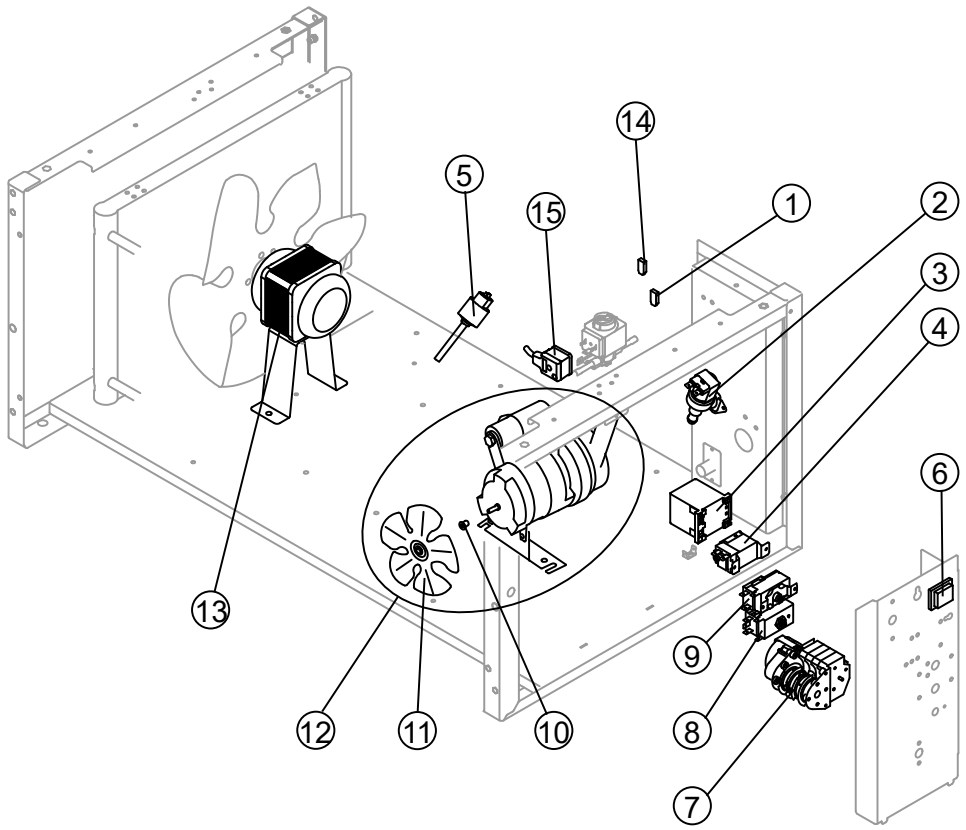

Componenti comuni / *Common parts*

R.		Descrizione / *Description*		Code
2	(*)	Elettrovalvola ingresso acqua 1 / *1 Way- water inlet valve*		Vedi Tabella *See Table*
3	(*)	Teleruttore / *Contactor*		23594
5		Pressostato di sicurezza / *Safety pressure switch*		231142W
6	(*)	Interruttore luminoso verde (On-Off) / *On/Off rocker switch*		23327
7	(*)	Timer / *Timer*		Vedi Tabella *See Table*
8	(*)	Termostato evaporatore / *Evaporator thermostat*		23591
9	(*)	Termostato contenitore / *Bin thermostat*		23421
10		Mozzo fissaggio ventola / *Fan fixing hub*		10014
11		Ventola aspirante / *Fan blade*		10213
12	(*)	Assieme pompa / *Pump assy*		RC23462
14		Filtro anti-radiodisturbo / *Anti radio interference filter*	Da / From s/n. 1167617	C23458
15		Connettore / *Connector*		231525

Componenti solo versione Aria / *Parts for Air-Cooled Version Only*

R.		Descrizione / *Description*	Code
1		Filtro anti-radiodisturbo / *Anti radio interference filter*	C23459
4	(*)	Pressostato condensatore / *Condenser pressure switch*	231123
13	(*)	Motore ventilatore / *Fan motor*	231582

R. 2(*) – Elettrovalvola ingresso acqua 1 via / *1 way- water inlet valve* - **solo versione Aria / *for Air-cooled version only***

Voltaggio /Voltage	18g/13g cube	33g cube	42g cube	60g cube
220-240V ~ 50Hz (S11)	23001	23220	23220	23220
220-230V ~ 60Hz (S12)	Tbd	23001	Tbd	Tbd

(*) Ricambio suggerito / *Recommended spare parts*

C150 HC

R. 2 (*) – Elettrovalvola ingresso acqua 1 via / *1 way- water inlet valve* - **solo versione Acqua / *for Water-cooled version only***

Voltaggio /Voltage	18g cube	33g cube	13g cube	42g cube	60g cube
220-240V ~ 50Hz (S11)	23220	23220	23001	23220	23220

R. 7(*) – Timer **solo versione Aria / *for Air-cooled version only***

Voltaggio /Voltage	18g cube	33g cube	13g cube	42g cube	60g cube
220-240V ~ 50Hz (S11)	23222	23248	23472	23780	23922
220-230V ~ 60Hz (S12)	Tbd	231080	Tbd	Tbd	Tbd

R. 7(*) – Timer **solo versione Acqua / *for Water-cooled version only***

Voltaggio /Voltage	18g cube	33g cube	13g cube	42g cube	60g cube
220-240V ~ 50Hz (S11)	23247	23248	23472	23780	23922

(*) Ricambio suggerito / *Recommended spare parts*